English

Español

Français

Deutsch

Italiano

Português

Svenska

Nederlands

Dansk

Polski

Čeština

Magyar

Defender™ 3000 Indicators User Guide

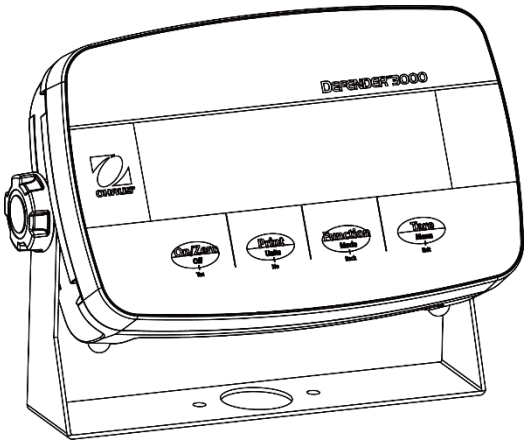

i-DT33P

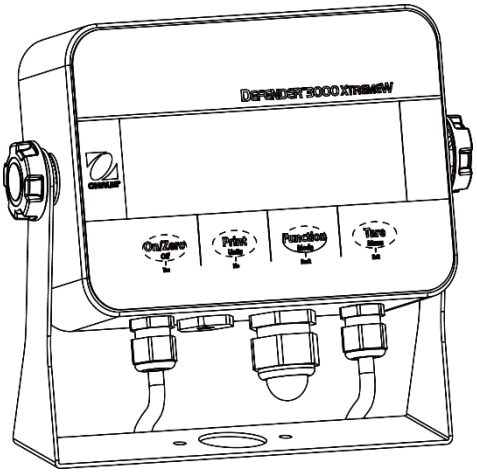

i-DT33XW

Table of Contents

1. INTRODUCTION 2
1.1. SAFETY PRECAUTIONS 2
1.2. INTENDED USE 2
1.3. OVERVIEW OF PARTS AND CONTROLS 3
1.4. CONTROL FUNCTIONS 4
2. INSTALLATION 5
2.1. UNPACKING 5
2.2. EXTERNAL CONNECTIONS 5
2.2.1 Battery Power Supply 5
2.2.2 AC Power Supply 5
2.3. INTERNAL CONNECTIONS 6
2.3.1 Open the Housing 6
2.3.2 i-DT33P RS232 Connection 9
2.3.3 i-DT33XW RS232 Connection 9
3. MENU SETTINGS 10
3.1. MENU NAVIGATION 10
3.1.1 User Menu (in segments) 10
4. MAINTENANCE 10
4.1. CLEANING 10
5. TECHNICAL DATA 11
5.1. SPECIFICATIONS 11
6. COMPLIANCE 11
LIMITED WARRANTY 13

1. INTRODUCTION

This manual contains installation, operation and maintenance instructions for i-DT33P and i-DT33XW indicators. Please read it completely before installation and operation.

1.1. Safety Precautions

Definition of Signal Warnings and Symbols

Safety notes are marked with signal words and warning symbols. These show safety issues and warnings. Ignoring the safety notes may lead to personal injury, damage to the instrument, malfunctions and false results.

WARNING	For a hazardous situation with medium risk, possibly resulting in severe injuries or death if not avoided.
CAUTION	For a hazardous situation with low risk, resulting in damage to the device or the property or in loss of data, or minor or medium injuries if not avoided.
ATTENTION	For important information about the product. May lead to equipment damage if not avoided.
NOTE	For useful information about the product.

Warning Symbols

General hazard Explosion hazard Electrical shock hazard

Safety Precautions

CAUTION: Read all safety warnings before installing, making connections, or servicing this equipment. Failure to comply with these warnings could result in personal injury and/or property damage. Retain all instructions for future reference.

- Before connecting power, verify that the equipment's input voltage range and plug type are compatible with the local AC mains power supply.
- Do not position the equipment such that it is difficult to reach the power connection.
- Only connect the power cord to a compatible grounded electrical outlet.
- Only use a power cord with a rating that exceeds the specifications on the equipment label. (Only for i-DT33P)
- Make sure that the power cord does not pose a potential obstacle or tripping hazard.
- Operate the equipment only under ambient conditions specified in these instructions.
- The equipment is for indoor use only.
- Do not operate the equipment in hazardous or unstable environments.
- Do not allow liquids to enter the equipment.
- Use only approved accessories and peripherals.
- Disconnect the equipment from the power supply when cleaning.
- Service should only be performed by authorized personnel.

WARNING: Never work in an environment subject to explosion hazards! The housing of the instrument is not gas tight. (Explosion hazard due to spark formation, corrosion caused by the ingress of gases).

WARNING: Electrical shock hazards exist within the housing. The housing should only be opened by authorized and qualified personnel. Remove all power connections to the unit before opening.

1.2. Intended Use

This instrument is intended for use in laboratories, pharmacies, schools, businesses and light industry. It must only be used for measuring the parameters described in these operating instructions. Any other type of use and operation beyond the limits of technical specifications, without written consent from OHAUS, is considered as not intended. This instrument complies with current industry standards and the recognized safety regulations; however, it can constitute a hazard in use. If the instrument is not used according to these operating instructions, the intended protection provided by the instrument may be impaired.

1.3. Overview of Parts and Controls

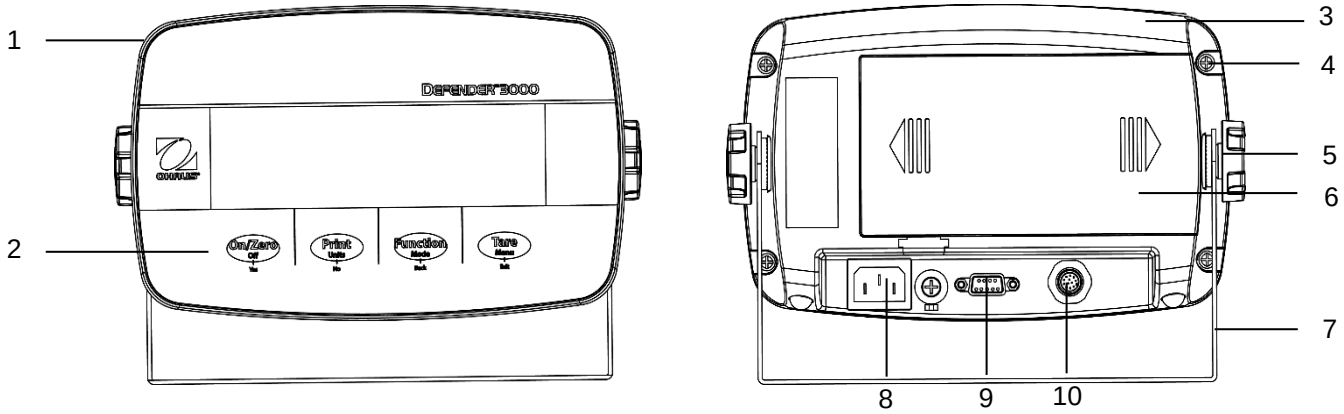

Figure 1-1 i-DT33P Indicator

Item	Description	Item	Description
1	Front Housing	6	Battery Cover
2	Control Panel	7	Mounting Bracket
3	Rear Housing	8	Power Cord Connector
4	Screws (5)	9	RS232 Connector
5	Adjusting Knobs (2)	10	Load Cell Connector

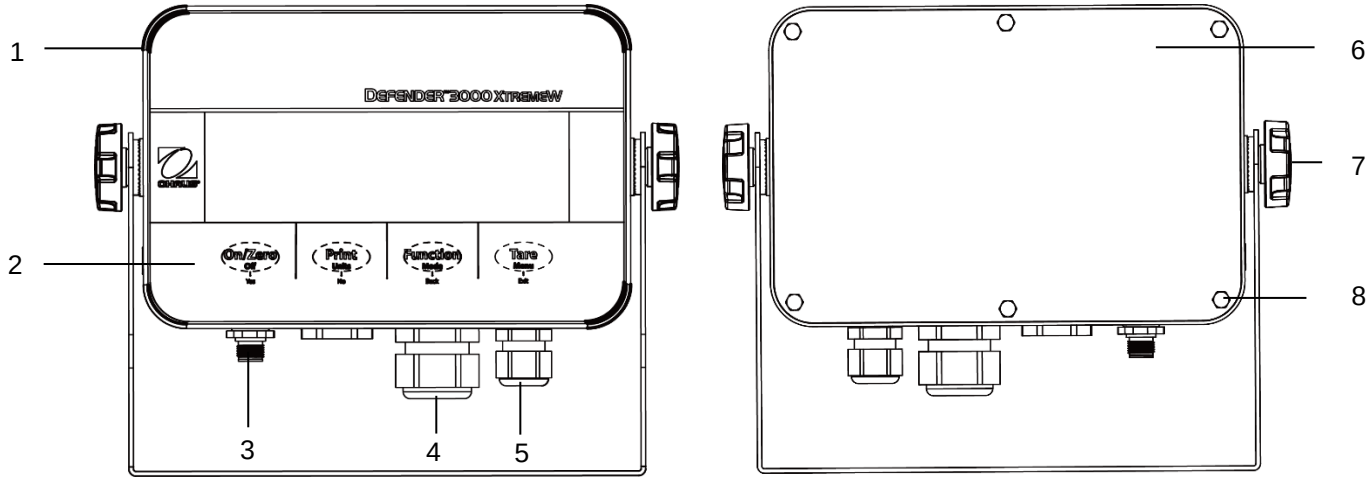

Figure 1-2 i-DT33XW Indicator

Item	Description
1	Front Housing
2	Control Panel
3	Load Cell Connector
4	Strain Relief for Option
5	Strain Relief for Power Cord
6	Rear Housing
7	Adjusting Knobs (2)
8	Hex Head Bolts (6)

Note:

- There are two types of load cell connector, one supports EasyConnect™ and one does not. Therefore the load cell connector varies for different models.
- For some i-DT33XW models, the position of load cell connector, strain relief for option and power cord may change. Please refer to the actual product.

1.4. Control Functions

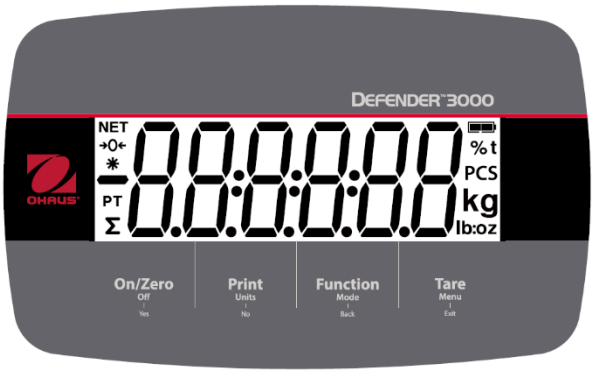

Figure 1-5 i-DT33P Control Panel

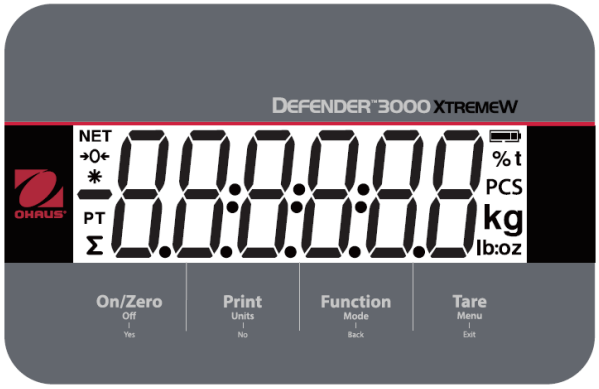

Figure 1-6 i-DT33XW Control Panel

Button				
Primary Function (Short Press)	**On/Zero** If the terminal is off, press to power on; If the terminal is on, press to set the zero point.	**Print** Sends the current value to the RS232 port if the ***Print Setup → Assignment → Demand*** menu is enabled.	**Function** Initiates an application mode.	**Tare** Performs a tare operation.
Secondary Function (Long Press)	**Off** If the terminal is on, press to power off.	**Units** Changes the weighing unit.	**Mode** Changes the application mode.	**Menu** Enters the user menu. Shows a tare value in application modes.
Menu Function (Short Press)	**Yes** Accepts the current setting on the display or selects a sub-menu or menu item.	**No** Advances to the next menu or menu item. Rejects the current setting on the display and advances to the next available one.	**Back** Moves back to the previous menu item.	**Exit** Exits the user menu. Aborts a calibration in progress. Exits when displaying totalization result or under and over value in check mode.

Notes:

- Short Press: press less than 1 second.
- Long Press: press and hold for more than 3 seconds.

.

2. INSTALLATION

2.1. Unpacking

Unpack the following items:

- i-DT33P or i-DT33XW indicator
- Rechargeable battery (i-DT33XW)
- Rechargeable battery (supplied in some regions for i-DT33P)
- Mounting bracket
- Knobs (2)
- Quick installation guide
- Instruction manual
- Two jumper wires supplied for connecting a 4-wire load cell cable.
- One ferrite core (supplied with some models for connecting load cell connector)

2.2. External Connections

2.2.1 Battery Power Supply

i-DT33P
Use 6 C size dry batteries (not included).

In some regions, the i-DT33P model comes with one lead-acid battery installed by factory.

Note: You can contact an authorized OHAUS dealer to buy the lead-acid battery as an option.

i-DT33XW
This model comes with one lead-acid battery installed by factory default.

Note: The lead-acid battery will charge automatically while connecting to the power supply. When charging, the battery level indicator increases or decreases in one grid, two grids, three grids and four grids. The battery level indicator will disappear when the battery is fully charged.

While operating on battery, the battery symbol indicates the battery status:

Battery 5%~25% remaining

Battery 25%~50% remaining

Battery 50%~75% remaining

Battery 75%~100% remaining

Attention: Before using the indicator for the first time, the internal rechargeable battery should be fully charged for up to 12 hours. The indicator can be operated during the charging process. The battery is protected against overcharging and the indicator can remain connected to the AC power line.

CAUTION: BATTERY IS TO BE REPLACED ONLY BY AN AUTHORIZED OHAUS SERVICE DEALER. RISK OF EXPLOSION CAN OCCUR IF THE RECHARGEABLE BATTERY IS REPLACED WITH THE WRONG TYPE OR IF IT IS NOT PROPERLY CONNECTED. DISPOSE OF THE RECHARGEABLE BATTERY ACCORDING TO LOCAL LAWS AND REGULATIONS.

Dispose of the lead acid battery according to local laws and regulations.

2.2.2 AC Power Supply

Connect the AC plug to an electrical outlet to power on the indicator. Connect the other end to the indicator if not connected.

2.3. Internal Connections

Some internal connections require to open the housing first. Therefore, please check the **Open the Housing** section below before making connections.

CAUTION: ELECTRICAL SHOCK HAZARD. REMOVE ALL POWER CONNECTIONS TO THE INDICATOR BEFORE SERVICING OR MAKING INTERNAL CONNECTIONS. THE HOUSING SHOULD ONLY BE OPENED BY AUTHORIZED AND QUALIFIED PERSONNEL, SUCH AS AN ELECTRICAL TECHNICIAN.

2.3.1 Open the Housing

2.3.1.1 i-DT33P

1. Turn the two knobs (circled) on each side of the indicator to disassemble the bracket.

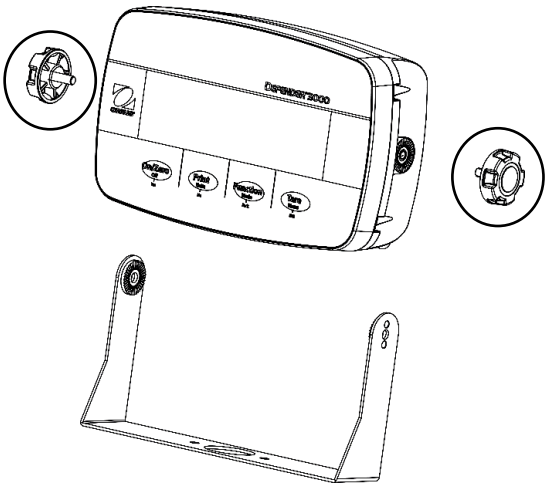

2. Remove the five screws (circled) from the rear housing.

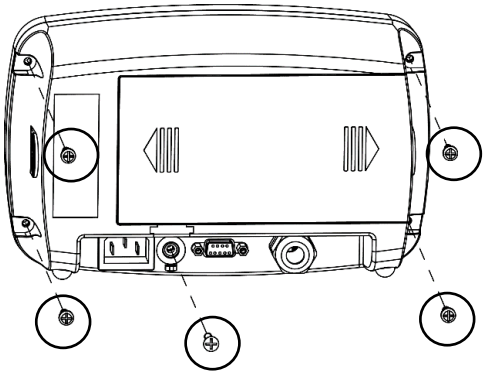

3. Open the rear housing.

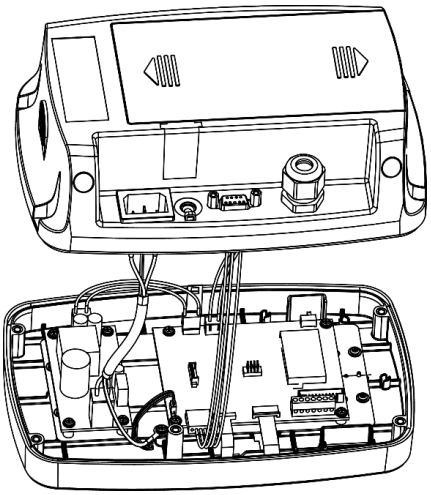

4. Close the housing and retighten the screws after finishing internal connections

   Note: The screws should be tightened to 1 N•m (8-9 in-lb) torque.

2.3.1.2 i-DT33P （with Lead-acid Battery）

i-DT33P comes with a lead-acid battery installed in some regions. Please follow the instruction below for opening the housing and take out the battery.

Note: If your indicator does not contain the lead-acid battery but you want to purchase it as an accessory, you can contact an authorized OHAUS dealer to obtain it.

1. Remove the battery cover in the direction of the arrow.

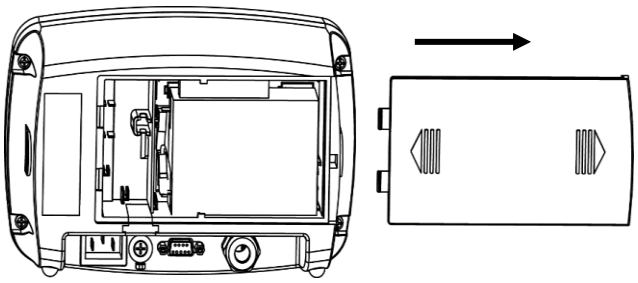

2. Take out the lead-acid battery (circled).

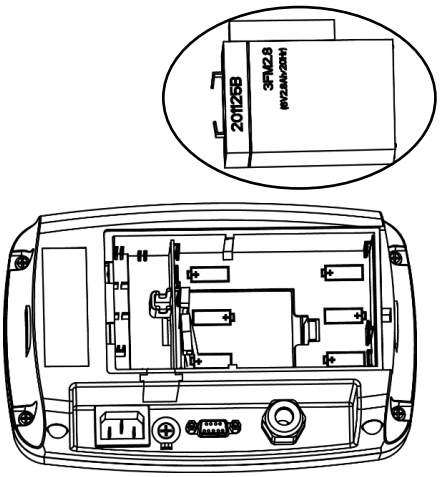

3. Slightly push the end of the charging cover (circled) in the direction of the arrow and take it out.

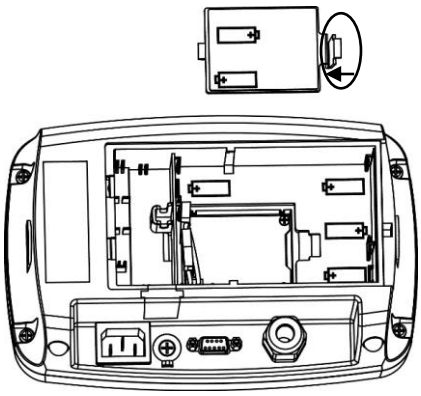

4. Remove the two screws on the charging board (circled) and take it out.

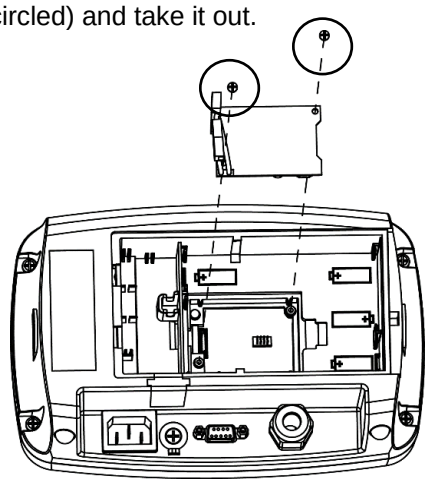

5. Remove the five screws (circled) from the rear housing.

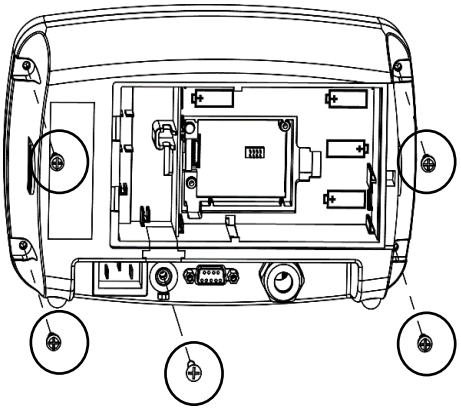

6. Open the rear housing.

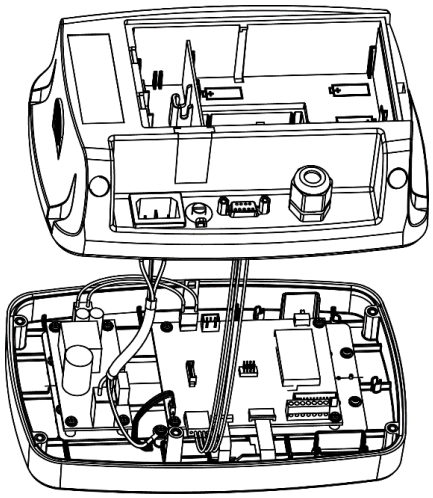

7. Close the rear housing, retighten the screws and re-install the lead-acid battery after finishing internal connections

   Note: The screws should be tightened to 1 N•m (8-9 in-lb) torque.

2.3.1.3 i-DT33XW

1. Turn the two knobs (circled) on each side of the indicator to disassemble the bracket.

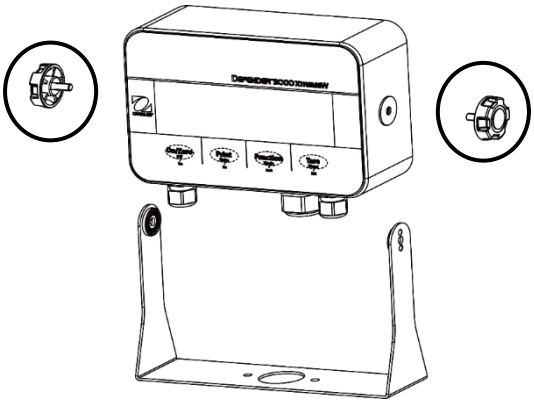

2. Remove the six hex head bolts from the rear housing of the indicator.

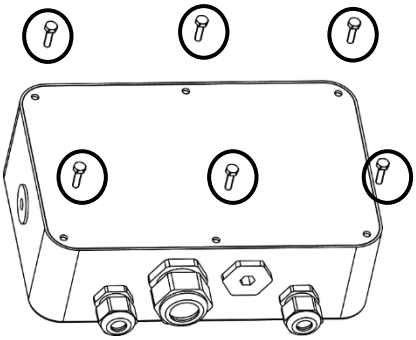

3. Open the rear housing.

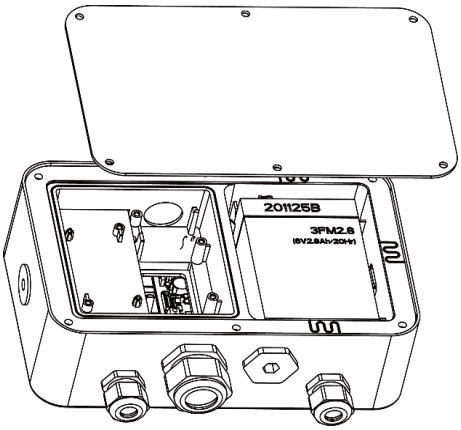

4. Close the housing and re-install the bolts after finishing internal connections

   Note: The bolts should be tightened to 2.5 N•m (20-25 in-lb) torque to ensure a watertight seal.

2.3.2 i-DT33P RS232 Connection

Connect the optional RS232 cable to the RS232 connector on the rear housing of the i-DT33P indicator. Please refer to table 2-2 for the definition of each pin if needed.

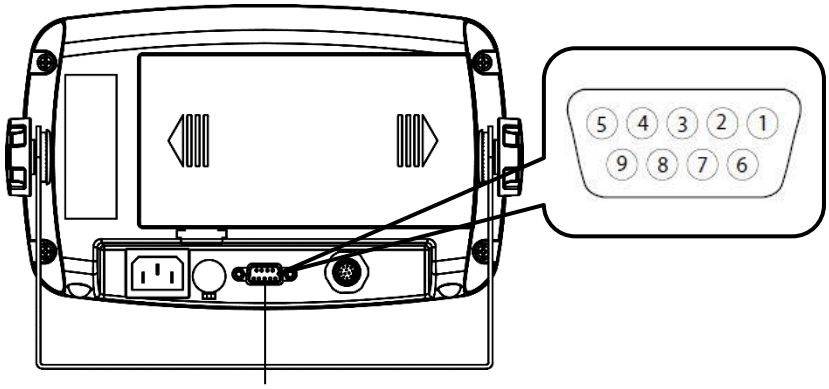

Figure 2-5 i-DT33P RS232 Connector

Table 2-2 RS232 Pins

Pin	Connection
1	N/C
2	TXD
3	RXD
4	N/C
5	GND
6	N/C
7	N/C
8	N/C
9	N/C

2.3.3 i-DT33XW RS232 Connection

For i-DT33XW model, to make the RS232 connection:

1. Open the rear housing. Please refer to **Open the Housing** section for how to open the rear housing.
2. Take out the battery.
3. Release the strain relief for option connector on the bottom of the indicator and remove the plug on it.
4. Pass the optional RS232 cable through the connector and attach it to the RS232 terminal block on the mainboard.
5. Attach the watertight seal to the cable and push it into the strain relief for option connector. Tighten the strain relief for option connector with the watertight seal in it to finish installation.

Note: Please check the graphic below for the parts mentioned above.

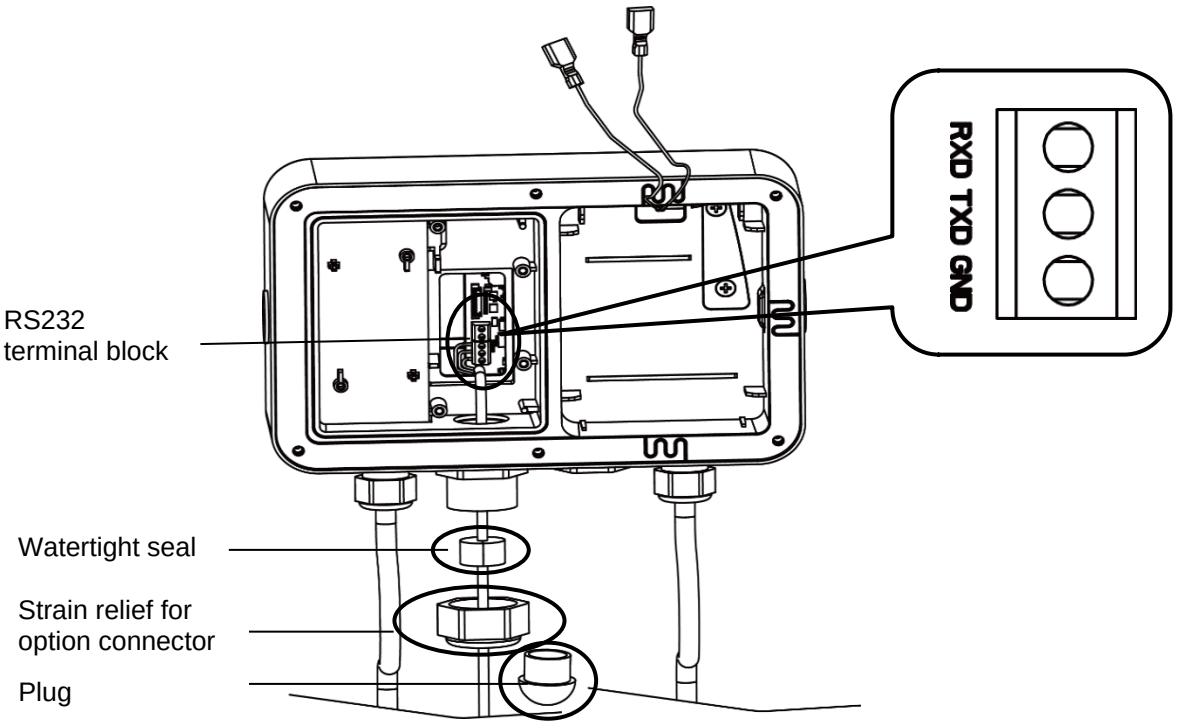

Figure 2-6 i-DT33XW RS232 Connection

3. MENU SETTINGS

The User Menu allows the customizing of scale settings.
Note: additional sub-menus (USB, Ethernet and Print2 menus in the table below) may be available if interface options are installed. See interface user manual for the additional setting information.

3.1. Menu Navigation

3.1.1 User Menu (in segments)

CAL	SETUP	READ	MODE	UNIT	ASZ3.2	PRINT	USB	ETHNET	PRINT2	LOCK	End
ZERO SPAN LINE GEO CTEST End	RESET CUNIT RANGE CAP1 GRAD1 CAP2 GRAD2 PZERO PUNIT ATARE End	RESET STABLE ZERO FILTER AZT BLIGHT BCOLOR SCREEN AOFF PSAVER CEC End	RESET WEIGH COUNT CHECK TOTAL TABLE End	RESET kg g lb oz lb:oz t End	RESET BAUD PARITY STOP HSHAKE ALT.P ALT.T ALT.2 End	RESET ASSIGN STABLE MODE TIME LINKTO CSUM TEMP End	RESET BAUD PARITY STOP HSHAKE ALT.P ALT.T ALT.2 End	RESET IP.Addr U.E.r. End	RESET ASSIGN STABLE MODE TIME LINKTO CSUM TEMP End	RESET LALL LOFF LZERO LPRINT LUNIT LMODE LMENU LTARE End	

Notes:
Some modes/units may not be available in all models.
When LEGAL FOR TRADE is turned **ON** (the security switch is in the locked position), the menu settings will be affected as below:

- Calibration function is disabled.
- Zero Range setting is locked at 2%.
- Stable Range setting is locked at 1d.
- Auto-Zero Tracking setting is locked at 0.5d.
- Filter and Units are locked at their current settings.
- Stable Only is locked at On.
- Lb:oz unit is locked at Off.
- Power saving mode is disabled.

4. MAINTENANCE

CAUTION: DISCONNECT THE UNIT FROM THE POWER SUPPLY BEFORE CLEANING.

4.1. Cleaning

For i-DT33P, the housing may be cleaned with a cloth dampened with a mild detergent if necessary.

For i-DT33XW, use approved cleaning solutions for the stainless-steel Indicator housing and rinse with water. Dry thoroughly.

WARNING: Electric Shock Hazard. Disconnect the equipment from the power supply before cleaning.
Make sure that no liquid enters the interior of the instrument.

Attention: Do not use solvents, harsh chemicals, ammonia or abrasive cleaning agents.

5. TECHNICAL DATA

5.1. Specifications

Equipment Ratings:
Indoor use only

Altitude:	2,000m
Operating temperature:	-10°C to 40°C
Humidity:	Maximum relative humidity 80% for temperatures up to 31 °C decreasing linearly to 50% relative humidity at 40°C.
Electrical supply:	100 - 240VAC～, 0.5A, 50/60Hz
Voltage fluctuations:	Mains supply voltage fluctuations up to ±10% of the nominal voltage.
Overvoltage category (Installation category):	II
Pollution degree:	2

Table 5-1 Specifications

Indicator Model	**i-DT33P**	**i-DT33XW**
Maximum displayed resolution	1:30,000	
Maximum approved resolution	1:10,000	
Maximum counting resolution	1:300,000	
Load cell excitation voltage	5 VDC	
Load cell input sensitivity	Up to 3mV/V	
Power	9 VDC, 6 dry cells, size C; 6 VDC rechargeable battery; 100-240 VAC / 50-60 Hz internal power supply	6 VDC rechargeable battery; 100-240 VAC / 50-60 Hz internal power supply

6. COMPLIANCE

Compliance to the following standards is indicated by the corresponding mark on the product.

Mark	Standard
CE	This product complies with the applicable harmonized standards of EU Directives 2011/65/EU (RoHS), 2014/30/EU (EMC), 2014/35/EU (LVD) and 2014/31/EU (NAWI). The EU Declaration of Conformity is available online at www.ohaus.com/ce.
UK CA	This product complies with the applicable statutory standards of the Restriction of the Use of Certain Hazardous Substances in Electrical and Electronic Equipment Regulations 2012, UK Electromagnetic Compatibility Regulations 2016, Electrical Equipment (Safety) Regulations 2016 and Non-Automatic Weighing Instruments Regulations 2016. The UK Declaration of Conformity is available online at www.ohaus.com/uk-declarations.
	This product complies with the EU Directive 2012/19/EU (WEEE) and 2006/66/EC (Batteries). Please dispose of this product in accordance with local regulations at the collecting point specified for electrical and electronic equipment. For disposal instructions in Europe, refer to www.ohaus.com/weee.
	EN 61326-1
C US MC173467	UL 61010-1 CAN/CSA-C22.2 No. 61010-1

ISED Canada Compliance Statement:
CAN ICES-003(A) / NMB-003(A)

ISO 9001 Registration
The management system governing the production of this product is ISO 9001 certified.

FCC Supplier Declaration of Conformity

Unintentional Radiator per 47CFR Part B
Trade Name: OHAUS CORPORATION
Model or Family identification: Defender 3000 series

Party issuing Supplier's Declaration of Conformity:
Ohaus Instruments (Changzhou) Co., Ltd.
2F, 22 Block, 538 West Hehai Road, Xinbei District, Changzhou
Jiangsu 213022
China
Phone: +86 519 85287270

Responsible Party – U.S. Contact Information:
Ohaus Corporation
7 Campus Drive, Suite 310
Parsippany, NJ 07054
United States
Phone: +1 973 377 9000
Web: www.ohaus.com

FCC Compliance Statement:
Note: This equipment has been tested and found to comply with the limits for a Class A digital device, pursuant to part 15 of the FCC Rules. These limits are designed to provide reasonable protection against harmful interference when the equipment is operated in a commercial environment. This equipment generates, uses, and can radiate radio frequency energy and, if not installed and used in accordance with the instruction manual, may cause harmful interference to radio communications. Operation of this equipment in a residential area is likely to cause harmful interference in which case the user will be required to correct the interference at his own expense.
Changes or modifications not expressly approved by the party responsible for compliance could void the user's authority to operate the equipment.

LIMITED WARRANTY

OHAUS products are warranted against defects in materials and workmanship from the date of delivery through the duration of the warranty period. During the warranty period OHAUS will repair, or, at its option, replace any component(s) that proves to be defective at no charge, provided that the product is returned, freight prepaid, to OHAUS. This warranty does not apply if the product has been damaged by accident or misuse, exposed to radioactive or corrosive materials, has foreign material penetrating to the inside of the product, or as a result of service or modification by other than OHAUS. In lieu of a properly returned warranty registration card, the warranty period shall begin on the date of shipment to the authorized dealer. No other express or implied warranty is given by OHAUS Corporation. OHAUS Corporation shall not be liable for any consequential damages.

As warranty legislation differs from state to state and country to country, please contact OHAUS or your local OHAUS dealer for further details

Índice

1. INTRODUCCIÓN 2
1.1. PRECAUCIONES DE SEGURIDAD 2
1.2. USO PREVISTO 2
1.3. DESCRIPCIÓN GENERAL DE LAS PIEZAS Y LOS CONTROLES 3
1.4. FUNCIONES DE CONTROL 4
2. INSTALACIÓN 5
2.1. DESEMBALAJE 5
2.2. CONEXIONES EXTERNAS 5
2.2.1 Alimentación con pilas 5
2.2.2 Alimentación de CA 5
2.3. CONEXIONES INTERNAS 6
2.3.1 Apertura de la carcasa 6
2.3.2 Conexión RS232 para i-DT33P 9
2.3.3 Conexión RS232 para i-DT33XW 9
3. AJUSTES DEL MENÚ 10
3.1. NAVEGACIÓN POR EL MENÚ 10
3.1.1 Menú de usuario (en segmentos) 10
4. MANTENIMIENTO 10
4.1. LIMPIEZA 10
5. DATOS TÉCNICOS 11
5.1. ESPECIFICACIONES 11
6. CONFORMIDAD 11
GARANTÍA LIMITADA 12

1. INTRODUCCIÓN

Este manual contiene instrucciones de instalación, funcionamiento y mantenimiento para los indicadores i-DT33P e i-DT33XW. Léalo en su totalidad antes de instalar y utilizar el dispositivo.

1.1. Precauciones de seguridad

Definición de las señales de advertencia y los símbolos

Las notas de seguridad están marcadas con palabras y símbolos de advertencia. Estos indican problemas de seguridad y advertencias. Si se hace caso omiso de las indicaciones de seguridad, pueden producirse daños personales o materiales, funcionamientos anómalos y resultados incorrectos.

ADVERTENCIA	Para una situación peligrosa con un riesgo medio, que puede provocar lesiones graves o la muerte si no se evita.
PRECAUCIÓN	Para una situación peligrosa con un riesgo bajo, que puede provocar daños en el dispositivo o la propiedad, pérdida de datos o lesiones de carácter leve o medio si no se evita.
ATENCIÓN	Para información importante sobre el producto. Puede provocar daños en el equipo si no se evita.
NOTA	Para información útil sobre el producto.

Símbolos de advertencia

Riesgo general Riesgo de explosión Riesgo de descarga eléctrica

Precauciones de seguridad

PRECAUCIÓN: Lea todas las advertencias de seguridad antes de instalar este equipo, así como antes de realizar sus conexiones o su mantenimiento. El incumplimiento de estas advertencias podría provocar lesiones personales o daños materiales. Guarde todas las instrucciones para futuras consultas.

- Antes de conectar la alimentación, compruebe que el rango de la tensión de entrada del equipo y el tipo de enchufe sean compatibles con la fuente de alimentación de CA local.
- No coloque el equipo de forma que sea difícil alcanzar la conexión eléctrica.
- Conecte el cable de alimentación únicamente a una toma de corriente con conexión a tierra compatible.
- Utilice únicamente un cable de alimentación con una clasificación que supere las especificaciones de la etiqueta del equipo. (Solo para i-DT33P).
- Asegúrese de que el cable de alimentación no suponga un posible obstáculo o peligro de tropiezo.
- Utilice el equipo solo en las condiciones ambientales especificadas en estas instrucciones.
- El equipo solo se puede utilizar en interiores.
- No utilice el equipo en entornos peligrosos o inestables.
- No permita que entren líquidos en el equipo.
- Utilice solo accesorios y periféricos aprobados.
- Desconecte el equipo de la fuente de alimentación al limpiarlo.
- El mantenimiento solo puede ser realizado por personal autorizado.

ADVERTENCIA: No trabaje nunca en un entorno con riesgo de explosión. La carcasa del instrumento no es estanca al gas. (Peligro de explosión por formación de chispas, corrosión causada por la entrada de gases).

ADVERTENCIA: Existe el riesgo de que se produzca una descarga eléctrica dentro de la carcasa. Solo el personal autorizado y cualificado debe abrir la carcasa. Desconecte todas las conexiones eléctricas de la unidad antes de abrirla.

1.2. Uso previsto

Este instrumento está diseñado para su uso en laboratorios, farmacias, escuelas, empresas e industria ligera. Solo debe utilizarse para medir los parámetros descritos en este manual de instrucciones. Cualquier otro tipo de uso y funcionamiento que difiera de los límites establecidos en las especificaciones técnicas y no cuente con el consentimiento por escrito de OHAUS se considera no previsto. Este instrumento cumple con los estándares actuales de la industria y las normativas de seguridad reconocidas; sin embargo, puede constituir un peligro durante el uso. Si el instrumento no se utiliza de acuerdo con estas instrucciones de funcionamiento, la protección que ofrece puede verse afectada.

1.3. Descripción general de las piezas y los controles

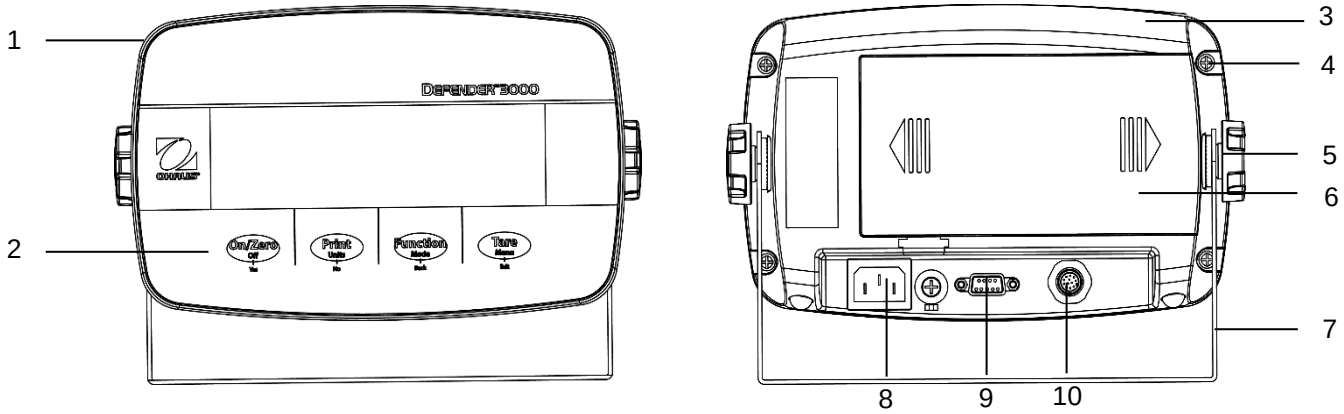

Figura 1-1: Indicador i-DT33P

Elemento	Descripción	Elemento	Descripción
1	Carcasa delantera	6	Cubierta de la batería
2	Panel de control	7	Soporte de montaje
3	Carcasa trasera	8	Conector del cable de alimentación
4	Tornillos (5)	9	Conector RS232
5	Mandos de ajuste (2)	10	Conector de la célula de carga

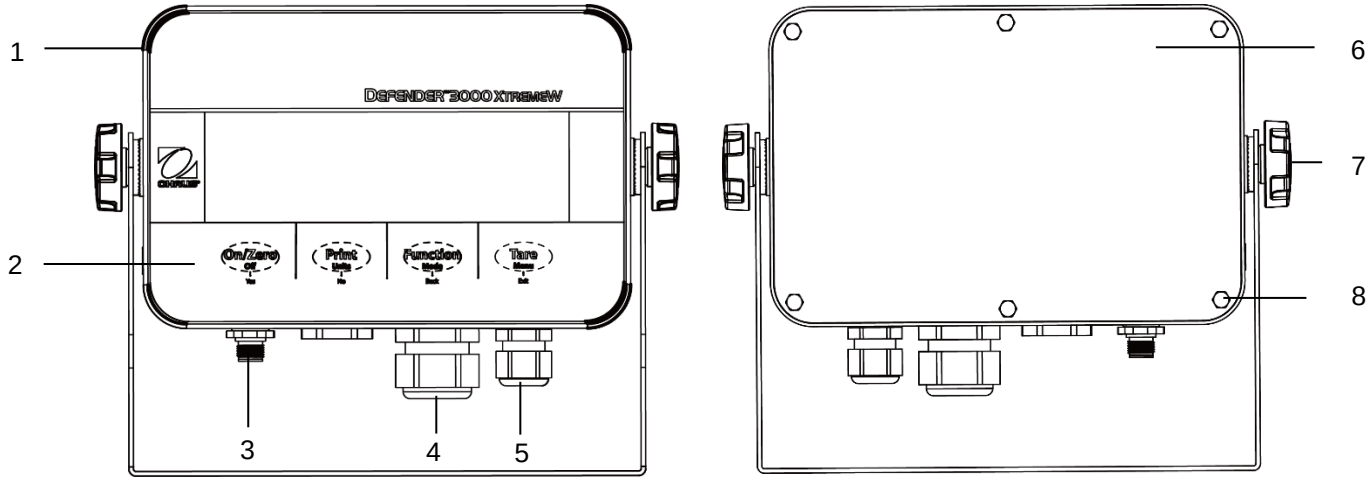

Figura 1-2: Indicador i-DT33XW

Elemento	Descripción
1	Carcasa delantera
2	Panel de control
3	Conector de la célula de carga
4	Sistema de alivio de tensión para el elemento opcional
5	Sistema de alivio de tensión para el cable de alimentación
6	Carcasa trasera
7	Mandos de ajuste (2)
8	Pernos de cabeza hexagonal (6)

Nota:

- Hay dos tipos de conectores de célula de carga: uno es compatible con EasyConnect™ y otro no. Por lo tanto, el conector de la célula de carga varía en función del modelo.
- En algunos modelos i-DT33XW, la posición del conector de la célula de carga, el sistema de alivio de tensión para el elemento opcional y el cable de alimentación pueden cambiar. Examine el producto real.

1.4. Funciones de control

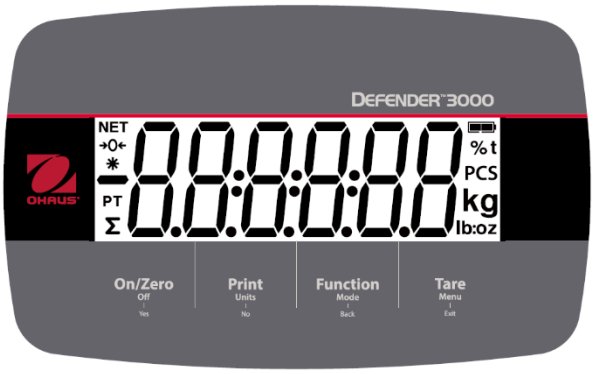

Figura 1-5: Panel de control de i-DT33P

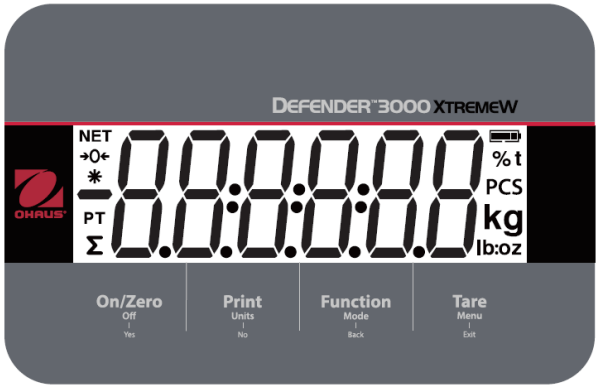

Figura 1-6: Panel de control de i-DT33XW

Botón	On/Zero Off | Yes	Print Units | No	Function Mode | Back	Tare Menu | Exit
Función principal (pulsación corta)	**On/Zero** Si el terminal está apagado, pulse este botón para encenderlo. Si el terminal está encendido, pulse este botón para ajustar el punto cero.	**Print** Envía el valor actual al puerto RS232 si el menú ***Print Setup (Ajustes de impresión) → Assignment (Tarea) → Demand (Solicitud)*** está activado.	**Function** Inicia un modo de aplicación.	**Tare** Realiza una operación de tara.
Función secundaria (pulsación larga)	**Off** Si el terminal está encendido, pulse este botón para apagarlo.	**Units** Cambia la unidad de pesaje.	**Mode** Cambia el modo de aplicación.	**Menu** Accede al menú de usuario. Muestra un valor de tara en los modos de aplicación.
Función del menú (pulsación corta)	**Yes** Acepta el ajuste actual de la pantalla o selecciona un submenú o elemento del menú.	**No** Avanza al siguiente menú o elemento del menú. Descarta el ajuste actual en la pantalla y avanza al siguiente disponible.	**Back** Regresa al elemento del menú anterior.	**Exit** Sale del menú de usuario. Cancela una calibración en curso. Sale cuando se muestra el resultado de la totalización o un valor inferior o superior en el modo de comprobación.

Notas:

- Pulsación corta: pulse el botón durante menos de 1 segundo.
- Pulsación larga: mantenga pulsado el botón durante más de 3 segundos.

2. INSTALACIÓN

2.1. Desembalaje

Desembale los siguientes artículos:

- Indicador i-DT33P o i-DT33XW
- Batería recargable (i-DT33XW)
- Batería recargable (suministrada en algunas regiones para i-DT33P)
- Soporte de montaje
- Mandos (2)
- Guía de instalación rápida
- Manual de instrucciones
- Se suministran dos cables de acoplamiento para conectar un cable de célula de carga de cuatro hilos.
- Un núcleo de ferrita (suministrado con algunos modelos para conectar el conector de la célula de carga)

2.2. Conexiones externas

2.2.1 Alimentación con pilas

i-DT33P
Utilice 6 pilas secas de tamaño C (no incluidas).

En algunas regiones, el modelo i-DT33P viene con una batería de plomo-ácido instalada de fábrica.

Nota: Puede ponerse en contacto con un distribuidor autorizado de OHAUS para comprar la batería de plomo-ácido como opción.

i-DT33XW
Este modelo viene con una batería de plomo-ácido instalada de fábrica.

Nota: La batería de plomo-ácido se cargará automáticamente mientras el dispositivo esté conectado a la fuente de alimentación. Durante la carga, el indicador de nivel de la batería aumenta o disminuye en una raya, dos rayas, tres rayas y cuatro rayas. El indicador de nivel de la batería desaparecerá cuando la batería esté completamente cargada.

Mientras funciona con la batería, el símbolo de la batería indica el estado de esta:

Un 5 %~25 % de batería restante

Un 25 %~50 % de batería restante

Un 50 %~75 % de batería restante

Un 75 %~100 % de batería restante

Atención: Antes de utilizar el indicador por primera vez, la batería interna recargable debe cargarse por completo durante un máximo de 12 horas. El indicador puede utilizarse durante el proceso de carga. La batería está protegida contra sobrecargas y el indicador puede permanecer conectado a la línea de alimentación de CA.

PRECAUCIÓN: SOLO UN PROVEEDOR DE SERVICIOS DE OHAUS AUTORIZADO PUEDE SUSTITUIR LA BATERÍA. PUEDE PRODUCIRSE UN RIESGO DE EXPLOSIÓN SI LA BATERÍA RECARGABLE SE SUSTITUYE POR UNA DE TIPO INCORRECTO O SI SE CONECTA DE FORMA INCORRECTA. DESECHE LA BATERÍA RECARGABLE DE ACUERDO CON LAS LEYES Y NORMATIVAS LOCALES.

Deseche la batería de plomo-ácido de acuerdo con las leyes y normativas locales.

2.2.2 Alimentación de CA

Conecte el enchufe de CA a una toma eléctrica para encender el indicador. Conecte el otro extremo al indicador si no está conectado.

2.3. Conexiones internas

Algunas conexiones internas requieren abrir primero la carcasa. Por lo tanto, compruebe el apartado **«Apertura de la carcasa»** antes de realizar las conexiones.

PRECAUCIÓN: RIESGO DE DESCARGA ELÉCTRICA. DESCONECTE TODAS LAS CONEXIONES ELÉCTRICAS DEL INDICADOR ANTES DE REALIZAR TAREAS DE MANTENIMIENTO O CONEXIONES INTERNAS. SOLO EL PERSONAL AUTORIZADO Y CUALIFICADO DEBE ABRIR LA CARCASA, COMO UN TÉCNICO ELECTRICISTA.

2.3.1 Apertura de la carcasa

2.2.1.1 i-DT33P

1. Gire las dos perillas (que se muestran en los círculos) situadas a cada lado del indicador para desmontar el soporte.

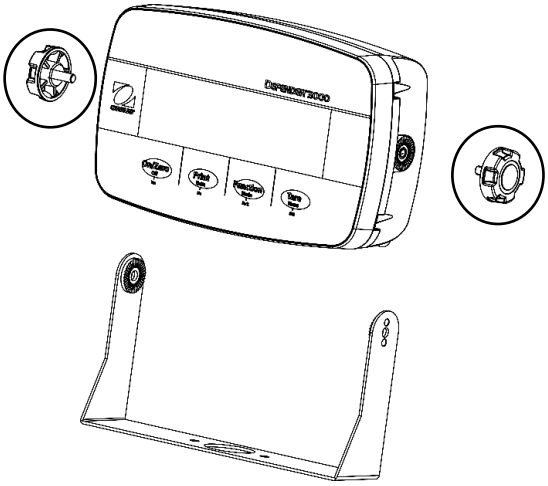

2. Retire los cinco tornillos (que se muestran en los círculos) de la carcasa trasera.

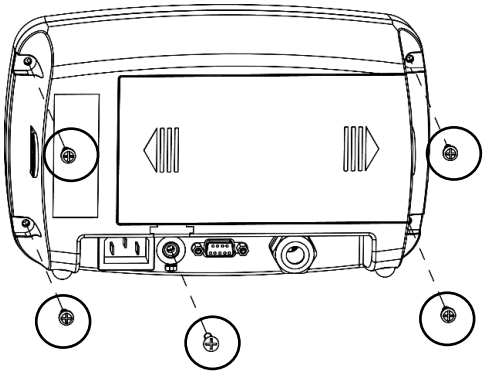

3. Abra la carcasa trasera.

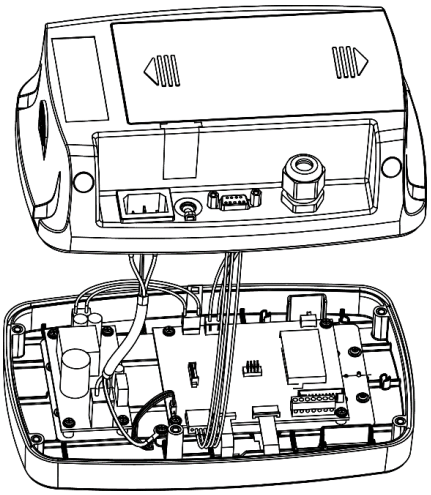

4. Cierre la carcasa y vuelva a apretar los tornillos tras finalizar las conexiones internas.

   Nota: Los tornillos deben apretarse a un par de 1 N•m (8-9 in-lb).

2.3.1.2 i-DT33P (con batería de plomo-ácido)

En algunas regiones, el i-DT33P incluye una batería de plomo-ácido instalada. Siga las instrucciones que se proporcionan a continuación para abrir la carcasa y extraer la batería.

Nota: Si su indicador no trae la batería de plomo-ácido pero desea comprarla como accesorio, puede ponerse en contacto con un distribuidor autorizado de OHAUS para adquirirla.

1. Retire la tapa de la batería siguiendo la dirección de la flecha.

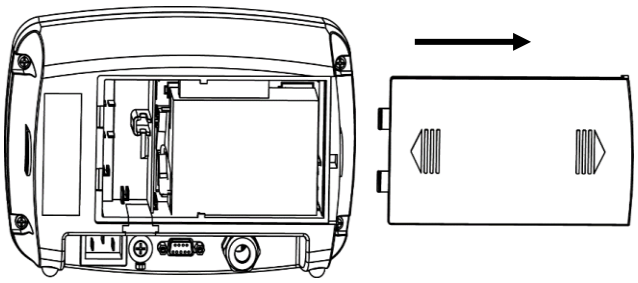

2. Extraiga la batería de plomo-ácido (que se muestra en el círculo).

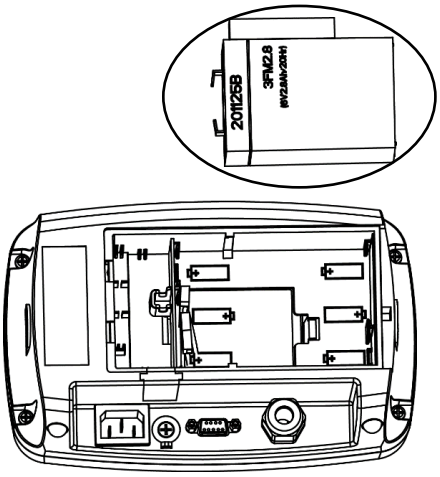

3. Empuje ligeramente el extremo de la tapa de carga (que se muestra en el círculo) siguiendo la dirección de la flecha y extráigala.

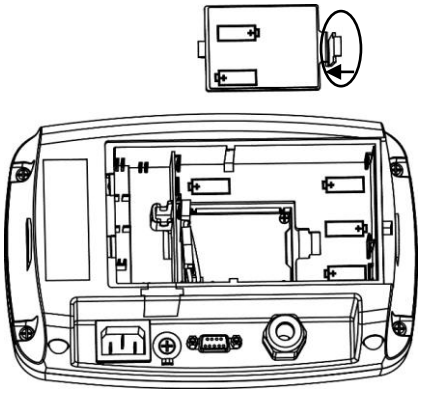

4. Retire los dos tornillos de la placa de carga (que se muestra en el círculo) y extráigala.

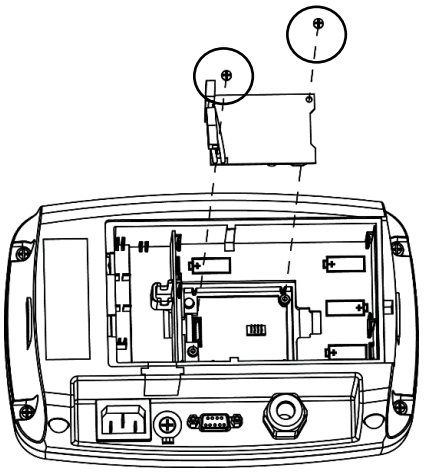

5. Retire los cinco tornillos (que se muestran en los círculos) de la carcasa trasera.

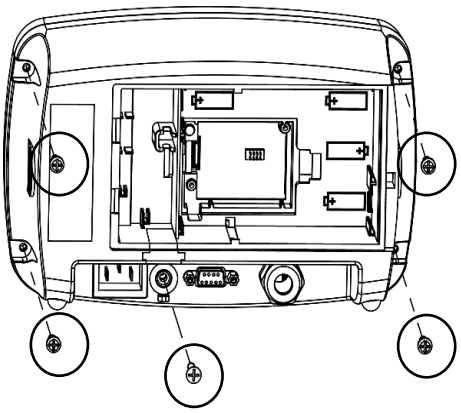

6. Abra la carcasa trasera.

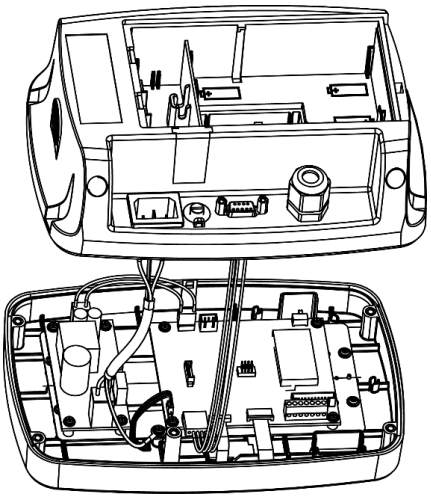

7. Cierre la carcasa trasera, vuelva a apretar los tornillos y vuelva a instalar la batería de plomo-ácido tras finalizar las conexiones internas.

   Nota: Los tornillos deben apretarse a un par de 1 N•m (8-9 in-lb).

2.3.1.3 i-DT33XW

1. Gire las dos perillas (que se muestran en los círculos) situadas a cada lado del indicador para desmontar el soporte.

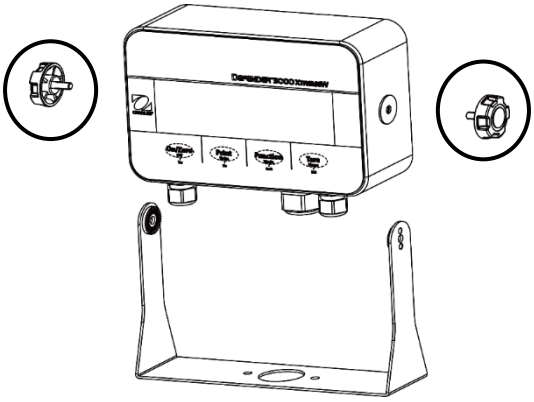

2. Retire los seis pernos de cabeza hexagonal de la carcasa trasera del indicador.

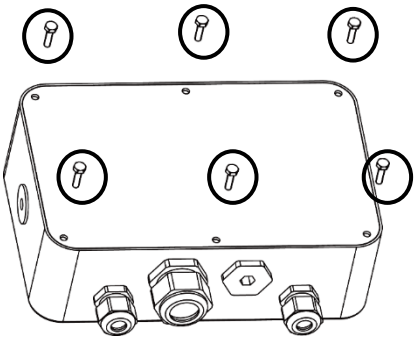

3. Abra la carcasa trasera.

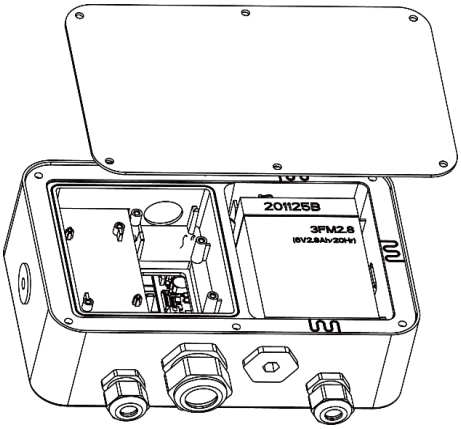

4. Cierre la carcasa y vuelva a colocar los pernos después de terminar las conexiones internas

Nota: Los pernos deben apretarse a un par de 2,5 N•m (20-25 in-lb) para garantizar un sellado hermético.

2.3.2 Conexión RS232 para i-DT33P

Conecte el cable RS232 opcional al conector RS232 que se encuentra en la carcasa trasera del indicador i-DT33P. Consulte la tabla 2-2 para ver la definición de cada clavija si es necesario.

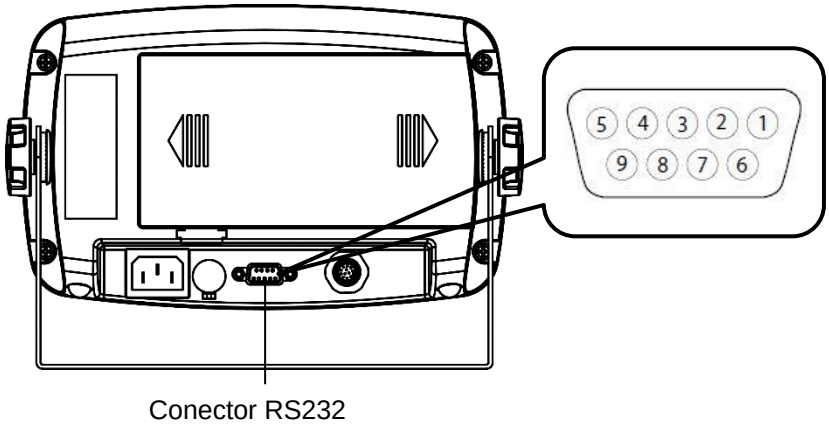

Figura 2-5: Conector RS232 para i-DT33P

Tabla 2-2: Clavijas para RS232

Clavija	Conexión
1	N/C
2	TXD
3	RXD
4	N/C
5	GND
6	N/C
7	N/C
8	N/C
9	N/C

2.3.3 Conexión RS232 para i-DT33XW

Para el modelo i-DT33XW, para realizar la conexión RS232:

1. Abra la carcasa trasera. Consulte el apartado **«Apertura de la carcasa»** para saber cómo abrir la carcasa trasera.
2. Extraiga la batería.
3. Suelte el sistema de alivio de tensión para el conector opcional situado en la parte inferior del indicador y retire el enchufe.
4. Pase el cable RS232 opcional a través del conector y conéctelo al bloque de terminales RS232 de la placa principal.
5. Acople el sello hermético al cable e introdúzcalo en el sistema de alivio de tensión para el conector opcional. Apriete el sistema de alivio de tensión del conector opcional con el sello hermético para finalizar la instalación.

Nota: Consulte el siguiente gráfico para ver las piezas mencionadas anteriormente.

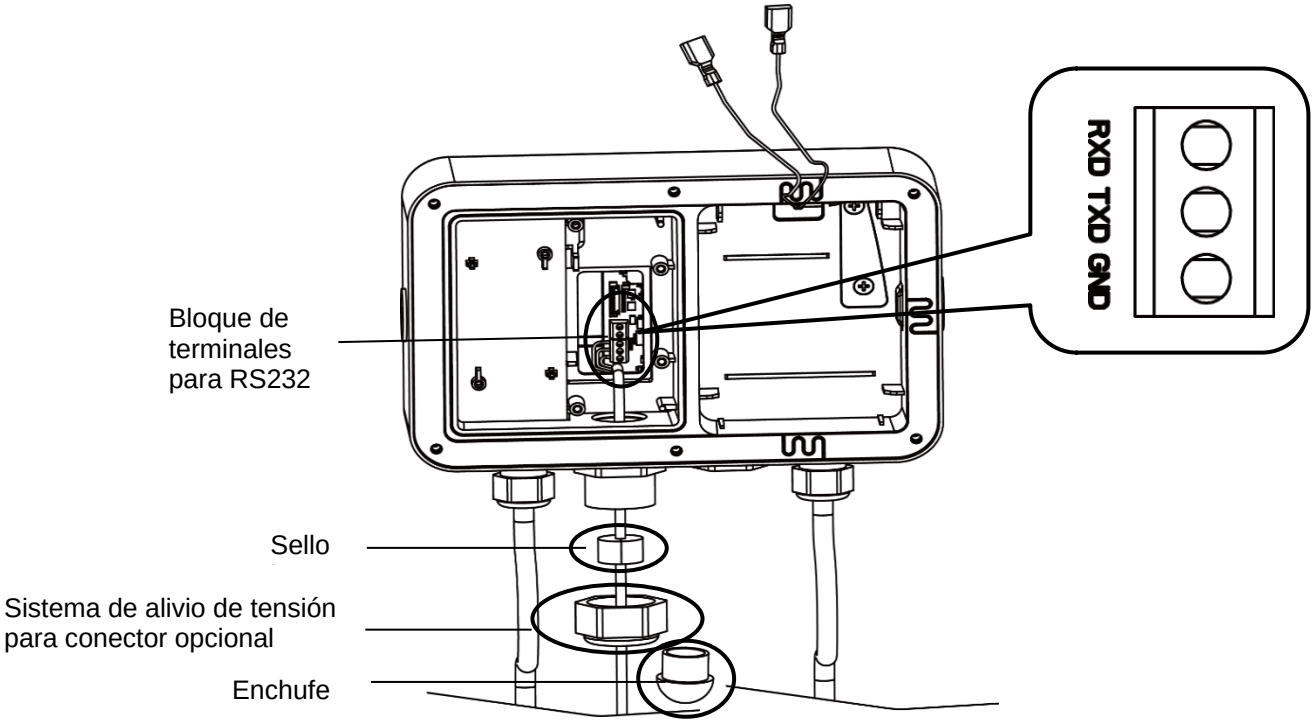

Figura 2-6: Conexión RS232 para i-DT33XW

3. AJUSTES DEL MENÚ

El menú de usuario permite personalizar la configuración de la báscula.
Nota: Pueden estar disponibles submenús adicionales (menús de USB, Ethernet y Print2 de la siguiente tabla) si se instalan opciones de interfaz. Consulte el manual de usuario de la interfaz para obtener información adicional sobre los ajustes.

3.1. Navegación por el menú

3.1.1 Menú de usuario (en segmentos)

CAL	SETUP	READ	MODE	UNIT	ASZ3.2	PRINT	USB	ETHNET	PRINT2	LOCK	End
ZERO SPAN LINE GEO CTEST End	RESET CUNIT RANGE CAP1 GRAD1 CAP2 GRAD2 P.ZERO P.UNIT ATARE End	RESET STABLE ZERO FILTER AZT BLIGHT BCOLOR SCREEN A.OFF P.SAVER CEC End	RESET WEIGH COUNT CHECK TOTAL TABLE End	RESET kg g lb oz lb:oz t End	RESET BAUD PARITY STOP H.SHAKE ALT.P ALT.T ALT.2 End	RESET ASSIGN STABLE MODE TIME LINKTO C.SUM TEMP End	RESET BAUD PARITY STOP H.SHAKE ALT.P ALT.T ALT.2 End	RESET IP.Addr U.E.R. End	RESET ASSIGN STABLE MODE TIME LINKTO C.SUM TEMP End	RESET L.ALL L.OFF L.ZERO L.PRINT L.UNIT L.MODE L.MENU L.TARE End	

Notas:
Puede que algunos modos y algunas unidades no estén disponibles en todos los modelos.
Cuando LEGAL FOR TRADE está **encendido** (el interruptor de seguridad está en la posición de bloqueo), la configuración del menú se verá afectada como se indica a continuación:

- La función de calibración está desactivada.
- El ajuste de rango de cero está bloqueado al 2 %.
- El ajuste de rango estable está bloqueado en 1 d.
- El ajuste de seguimiento de cero automático está bloqueado a 0,5 d.
- El filtro y las unidades se bloquean en su configuración actual.
- Stable Only está bloqueado en On.
- La unidad Lb:oz está bloqueada en Off.
- El modo de ahorro de energía está desactivado.

4. MANTENIMIENTO

PRECAUCIÓN: DESCONECTE LA UNIDAD DE LA FUENTE DE ALIMENTACIÓN ANTES DE LIMPIARLA.

4.1. Limpieza

Para i-DT33P: la carcasa se puede limpiar con un paño humedecido y un detergente suave si es necesario.

Para i-DT33XW: utilice soluciones de limpieza aprobadas para la carcasa del indicador de acero inoxidable y enjuague con agua. Seque bien.

ADVERTENCIA: Riesgo de descarga eléctrica. Desconecte el equipo de la fuente de alimentación antes de limpiarlo.
Asegúrese de que no entre líquido en el interior del instrumento.

Atención: No utilice disolventes, productos químicos agresivos, amoniaco ni agentes de limpieza abrasivos.

5. DATOS TÉCNICOS

5.1. Especificaciones

Clasificaciones de los equipos:

Solo para uso en interiores	
Altitud:	2000 m
Temperatura de funcionamiento:	De –10 °C a 40 °C
Humedad:	Humedad relativa máxima del 80 % para temperaturas de hasta 31 °C, con una disminución lineal hasta una humedad relativa del 50 % a 40 °C.
Suministro eléctrico:	100-240 V CA, 0,5 A, 50/60 Hz
Fluctuaciones de voltaje:	Fluctuaciones de voltaje de la alimentación de red de hasta ±10 % de la tensión nominal.
Categoría de sobretensión (categoría de instalación):	II
Grado de contaminación:	2

Tabla 5-1: Especificaciones

Modelo de indicador	**i-DT33P**	**i-DT33XW**
Resolución máx. de visualización	1:30 000	
Resolución máx. aprobada	1:10 000	
Resolución de recuento máx.	1:300 000	
Voltaje de excitación de la célula de carga	5 V CC	
Sensibilidad de entrada de la célula de carga	Hasta 3 mV/V	
Alimentación	9 V CC, 6 celdas secas, tamaño C; batería recargable de 6 V CC; suministro de energía interna de 100-240 V CA/50-60 Hz	batería recargable de 6 V CC; suministro de energía interna de 100-240 V CA/50-60 Hz

6. CONFORMIDAD

El cumplimiento de las siguientes normas se indica mediante la marca correspondiente en el producto.

Marca	Norma
CE	Este producto cumple con las normas armonizadas aplicables de las Directivas de la UE 2011/65/UE (RoHS), 2014/30/UE (EMC), 2014/35/UE (LVD) y 2014/31/UE (NAWI). En www.ohaus.com, encontrará la declaración de conformidad de la UE completa.
UK CA	Este producto cumple con las normas reglamentarias aplicables de la Restricción del uso de determinadas sustancias peligrosas en aparatos eléctricos y electrónicos de 2012, la normativa de compatibilidad electromagnética del Reino Unido de 2016, la normativa sobre (seguridad de los) equipos eléctricos de 2016 y la normativa sobre instrumentos de pesaje no automáticos de 2016. En www.ohaus.com, encontrará la declaración de conformidad del Reino Unido completa.
	Este producto cumple con la Directiva de la UE 2012/19/UE (RAEE) y 2006/66/CE (pilas). Deseche este producto de acuerdo con la normativa local en un lugar de recogida específico para aparatos eléctricos y electrónicos. Para ver las instrucciones de eliminación de Europa, consulte www.ohaus.com/weee.
	EN 61326-1
C US MC173467	UL 61010-1 CAN/CSA-C22.2 N.º 61010-1

Declaración de conformidad con ISED Canada:
CAN ICES-003(A) / NMB-003(A)

Registro ISO 9001
El sistema de administración que regula la producción de este producto está certificado de acuerdo con la norma ISO 9001.

GARANTÍA LIMITADA

Los productos de OHAUS están garantizados contra defectos de materiales y mano de obra desde la fecha de entrega y durante todo el periodo de garantía. Durante el periodo de garantía, OHAUS reparará o, a su discreción, sustituirá cualquier componente que resulte defectuoso sin cargo alguno, siempre que el producto se devuelva a OHAUS con los gastos de envío previamente pagados. Esta garantía no se aplica si el producto ha sufrido daños por un accidente o un mal uso o se ha expuesto a materiales radiactivos o corrosivos, si ha penetrado material extraño en el interior del producto, o como resultado de un mantenimiento o una modificación por parte de terceros distintos a OHAUS. A falta de una tarjeta de registro de garantía debidamente devuelta, el periodo de garantía comenzará en la fecha de envío al distribuidor autorizado. OHAUS Corporation no ofrece ninguna otra garantía expresa o implícita. OHAUS Corporation no será responsable de ningún daño consecuente.

Dado que la legislación sobre garantías difiere de un estado a otro y de un país a otro, póngase en contacto con OHAUS o con su distribuidor local de OHAUS para obtener más información

Sommaire

1. INTRODUCTION 2
1.1. MESURES DE SECURITE 2
1.2. UTILISATION PREVUE 2
1.3. APERÇU DES PIECES ET DES COMMANDES 3
1.4. FONCTIONS DE COMMANDE 4
2. INSTALLATION 5
2.1. DEBALLAGE 5
2.2. CONNEXIONS EXTERNES 5
2.2.1 Alimentationpar batterie 5
2.2.2 Alimentationsecteur 5
2.3. CONNEXIONS INTERNES 6
2.3.1 Ouverture du boîtier 6
2.3.2 Connexion RS232 de l'indicateur i-DT33P 9
2.3.3 Connexion RS232 de l'indicateur i-DT33XW 9
3. MENU DES PARAMÈTRES 10
3.1. NAVIGATION DANS LE MENU 10
3.1.1 Menu utilisateur (en segments) 10
4. MAINTENANCE 10
4.1. NETTOYAGE 10
5. CARACTÉRISTIQUES TECHNIQUES 11
5.1. CARACTERISTIQUES 11
6. CONFORMITÉ 11
GARANTIE LIMITÉE 12

1. INTRODUCTION

Ce manuel contient les instructions de montage, d'utilisation et d'entretien des indicateurs i-DT33P et i-DT33XW. Veuillez le lire attentivement avant d'installer et d'utiliser les indicateurs.

1.1. Mesures de sécurité

Définition des avertissements et symboles d'avertissement

Les consignes de sécurité sont signalées par des mentions et des symboles d'avertissement. Ces derniers montrent les avertissements et les risques liés à la sécurité. Le non-respect des consignes de sécurité peut entraîner des blessures corporelles, des dommages à l'instrument, des dysfonctionnements et des résultats erronés.

AVERTISSEMENT	Pour une situation dangereuse présentant un risque moyen, susceptible d'entraîner des blessures graves ou la mort si elle n'est pas évitée.
MISE EN GARDE	Pour une situation dangereuse à faible risque, entraînant des dommages à l'appareil ou à la propriété ou une perte de données, ou des blessures mineures ou moyennes si elle n'est pas évitée.
ATTENTION	Pour fournir des informations importantes sur le produit. Peut endommager l'équipement si la situation n'est pas évitée.
REMARQUE	Pour fournir des informations utiles sur le produit.

Symboles d'avertissement

Danger général Risque d'explosion Risque d'électrocution

Mesures de sécurité

MISE EN GARDE : Lisez tous les avertissements de sécurité avant d'installer, d'effectuer des raccordements ou de procéder à l'entretien de cet équipement. Le non-respect de ces avertissements peut entraîner des blessures corporelles et/ou des dommages matériels. Conservez toutes les instructions pour pouvoir vous y référer ultérieurement.

- Avant de connecter l'alimentation électrique, vérifiez que la plage de tension d'entrée et le type de fiche de l'adaptateur secteur de l'équipement sont compatibles avec l'alimentation secteur locale.
- Positionnez l'équipement de manière à ce que le raccordement électrique ne soit pas difficile à atteindre.
- Branchez le cordon d'alimentation uniquement sur une prise électrique mise à la terre compatible.
- Utilisez uniquement un cordon d'alimentation dont la puissance nominale dépasse les spécifications indiquées sur l'étiquette de l'équipement. (Uniquement pour le modèle i-DT33P)
- Assurez-vous que le cordon d'alimentation ne constitue pas un obstacle potentiel et ne risque pas de faire trébucher quelqu'un.
- Utilisez l'équipement uniquement dans les conditions spécifiées dans ce guide.
- L'équipement doit être utilisé à l'intérieur uniquement.
- N'utilisez pas l'équipement dans des environnements dangereux ou instables.
- Ne laissez aucun liquide pénétrer dans l'équipement.
- Utilisez uniquement des accessoires et des périphériques approuvés.
- Débranchez l'équipement de la prise secteur lorsque vous le nettoyez.
- L'entretien de l'équipement doit être effectué uniquement par le personnel autorisé.

AVERTISSEMENT : Ne travaillez jamais dans un environnement sujet à des risques d'explosion ! Le boîtier de l'instrument n'est pas étanche aux gaz. (Risque d'explosion dû à la formation d'étincelles, corrosion causée par la pénétration de gaz.)

AVERTISSEMENT : Il existe des risques d'électrocution à l'intérieur du boîtier. Le boîtier ne doit être ouvert que par du personnel autorisé et qualifié. Débranchez toutes les connexions électriques de l'unité avant de l'ouvrir.

1.2. Utilisation prévue

Cet instrument est destiné à être utilisé dans les laboratoires, les pharmacies, les écoles, les entreprises et l'industrie légère. Il ne doit être utilisé que pour mesurer les paramètres décrits dans ce mode d'emploi. Tout autre type d'utilisation et de fonctionnement en dehors des limites des caractéristiques techniques, sans le consentement écrit d'OHAUS, est considéré comme non conforme. Cet instrument est conforme

aux normes industrielles en vigueur et aux réglementations en matière de sécurité ; cependant, il peut constituer un danger lors de l'utilisation. Si l'instrument n'est pas utilisé conformément à ce mode d'emploi, la protection prévue fournie par l'instrument peut être altérée.

1.3. Aperçu des pièces et des commandes

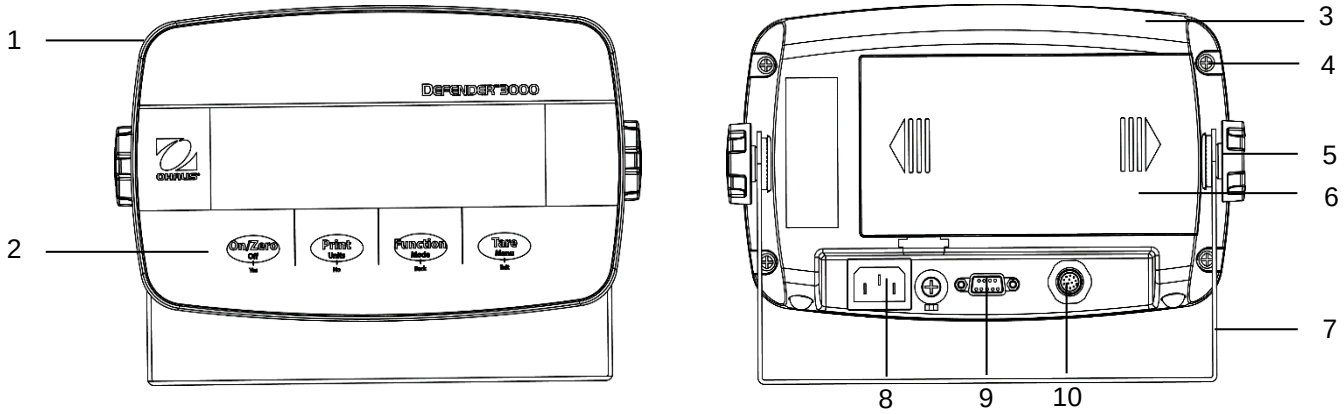

Figure 1-1 Indicateur i-DT33P

Élément	Description	Élément	Description
1	Boîtier avant	6	Couvercle de la batterie
2	Panneau de commande	7	Support de montage
3	Boîtier arrière	8	Connecteur du cordon d'alimentation
4	Vis (5)	9	Connecteur RS232
5	Boutons de réglage (2)	10	Connecteur de la cellule de pesée

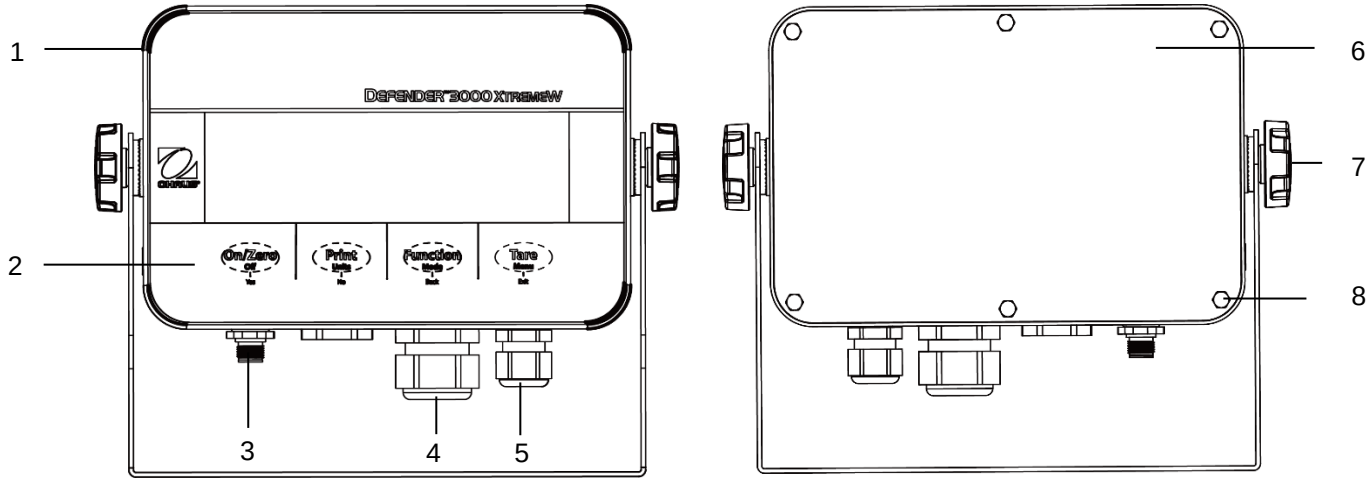

Figure 1-2 Indicateur i-DT33XW

Élément	Description
1	Boîtier avant
2	Panneau de commande
3	Connecteur de la cellule de pesée
4	Réducteur de tension en option
5	Réducteur de tension pour cordon d'alimentation
6	Boîtier arrière
7	Boutons de réglage (2)
8	Boulons à tête hexagonale (6)

Remarque :

- Il existe deux types de connecteurs de cellule de pesée : l'un prend en charge EasyConnect™ et l'autre pas. Par conséquent, le connecteur de la cellule de pesée varie en fonction des modèles.
- Pour certains modèles i-DT33XW, la position du connecteur de la cellule de pesée, du réducteur de tension en option et du cordon d'alimentation peut varier. Veuillez vous référer au produit réel.

1.4. Fonctions de commande

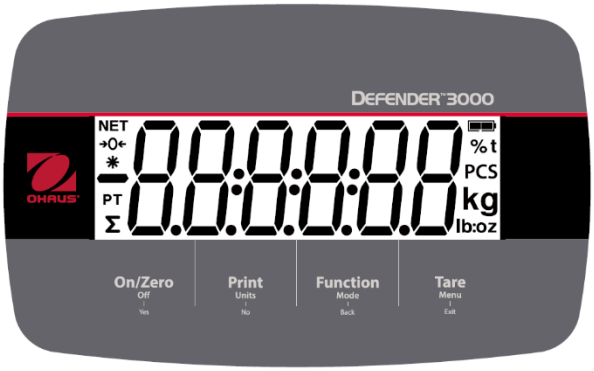

Figure 1-5 Panneau de commande i-DT33P

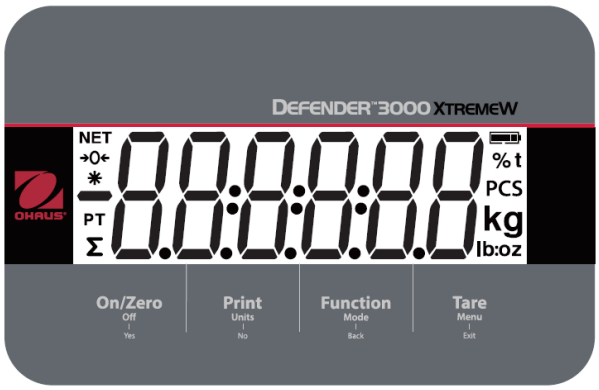

Figure 1-6 Panneau de commande i-DT33XW

Touche	On/Zero Off | Yes	Print Units | No	Function Mode | Back	Tare Menu | Exit
Fonction principale (appui bref)	**On/Zero** Si le terminal est éteint, appuyez sur cette touche pour le mettre sous tension ; Si le terminal est allumé, appuyez sur cette touche pour définir le point zéro.	**Print** Transmet la valeur actuelle au port RS232 si le menu Configuration ***Print Setup*** → ***Assignment*** → ***Demand*** est activé.	**Function** Lance un mode d'application.	**Tare** Effectue une opération de tarage.
Fonction secondaire (appui long)	**Off** Si le terminal est allumé, appuyez sur cette touche pour l'éteindre.	**Units** Modifie l'unité de pesée.	**Mode** Modifie le mode d'application.	**Menu** Ouvre le menu utilisateur. Affiche une valeur de tare dans les modes d'application.
Fonction du menu (appui bref)	**Yes** Accepte le réglage actuel sur l'écran ou sélectionne un sous-menu ou un élément de menu.	**No** Permet de passer au menu ou à l'élément de menu suivant. Rejette le réglage actuel sur l'écran et passe au suivant disponible.	**Back** Revient à l'élément de menu précédent.	**Exit** Quitte le menu utilisateur. Annule l'étalonnage en cours. Quitte le mode de vérification lorsque le résultat de totalisation est affiché ou lorsque la valeur est inférieure ou supérieure.

Remarques :

- Appui bref : appuyez moins d'une seconde.
- Appui long : maintenir enfoncé pendant plus de 3 secondes.

2. INSTALLATION

2.1. Déballage

Déballez les éléments suivants :

- Indicateur i-DT33P ou i-DT33XW
- Batterie rechargeable (i-DT33XW)
- Batterie rechargeable (fournie dans certaines régions, pour le modèle i-DT33P)
- Support de montage
- Boutons (2)
- Guide d'installation rapide
- Mode d'emploi
- Deux fils de raccordement fournis pour raccorder un câble de cellule de pesée à 4 fils.
- Un noyau en ferrite (fourni avec certains modèles pour le raccordement du connecteur de la cellule de pesée)

2.2. Connexions externes

2.2.1 Alimentationpar batterie

i-DT33P
Utilisez des piles sèches 6 C (non fournies).

Dans certaines régions, le modèle i-DT33P est livré avec une batterie plomb-acide installée en usine.

Remarque : Vous pouvez contacter un revendeur OHAUS agréé pour acheter la batterie plomb-acide en option.

i-DT33XW
Ce modèle est livré avec une batterie plomb-acide installée par défaut.

Remarque : La batterie plomb-acide se charge automatiquement lors du raccordement à l'alimentation électrique. Lors de la charge, l'indicateur de niveau de batterie augmente ou diminue dans un réseau, deux réseaux, trois réseaux et quatre réseaux. L'indicateur de niveau de batterie disparaît lorsque la batterie est complètement chargée.

Lors du fonctionnement sur batterie, le symbole de la batterie indique l'état de la batterie :

Batterie 5 %~25 % restant

Batterie 25 %~50 % restant

Batterie 50 %~75 % restant

Batterie 75 %~100 % restant

Attention : Avant d'utiliser l'indicateur pour la première fois, la batterie interne rechargeable doit être complètement chargée pendant 12 heures maximum. L'indicateur peut être utilisé pendant le processus de charge. La batterie est protégée contre les surcharges et l'indicateur peut rester connecté à l'alimentation secteur.

MISE EN GARDE : LA BATTERIE DOIT ÊTRE REMPLACÉE UNIQUEMENT PAR UN REVENDEUR DE SERVICES OHAUS AGRÉÉ. IL EXISTE UN RISQUE D'EXPLOSION SI LA BATTERIE RECHARGEABLE EST REMPLACÉE PAR UN TYPE DE BATTERIE NON ADAPTÉ OU SI ELLE N'EST PAS CORRECTEMENT CONNECTÉE. METTRE LA BATTERIE RECHARGEABLE AU REBUT CONFORMÉMENT AUX LOIS ET AUX RÉGLEMENTATIONS LOCALES.

Mettez la batterie plomb-acide au rebut conformément aux lois et réglementations locales.

2.2.2 Alimentationsecteur

Cbranchez la prise secteur sur une prise électrique pour mettre l'indicateur sous tension. Raccordez l'autre extrémité à l'indicateur s'il n'est pas connecté.

2.3. Connexions internes

Certaines connexions internes nécessitent l'ouverture préalable du boîtier. Par conséquent, veuillez consulter la section **Ouverture du boîtier** ci-dessous avant d'effectuer les raccordements.

MISE EN GARDE : **RISQUE D'ÉLECTROCUTION. DÉBRANCHEZ TOUTES LES CONNEXIONS ÉLECTRIQUES DE L'INDICATEUR AVANT DE PROCÉDER À LA MAINTENANCE OU D'EFFECTUER DES CONNEXIONS INTERNES. LE BOÎTIER NE DOIT ÊTRE OUVERT QUE PAR DU PERSONNEL AUTORISÉ ET QUALIFIÉ.**

2.3.1 Ouverture du boîtier

2.3.1.1 i-DT33P

1. Tournez les deux boutons (entourés) situés de chaque côté de l'indicateur pour démonter le support.

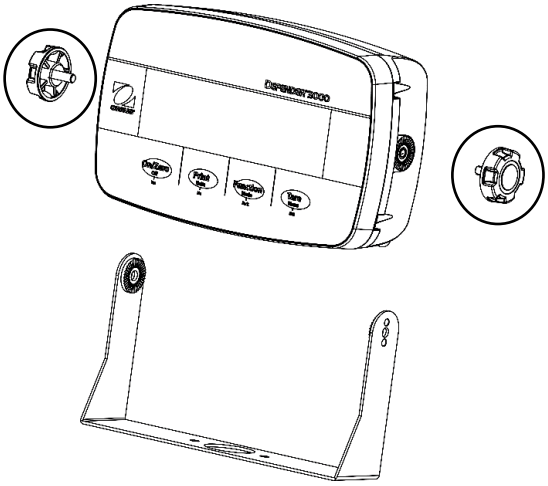

2. Retirez les cinq vis (entourées) du boîtier arrière.

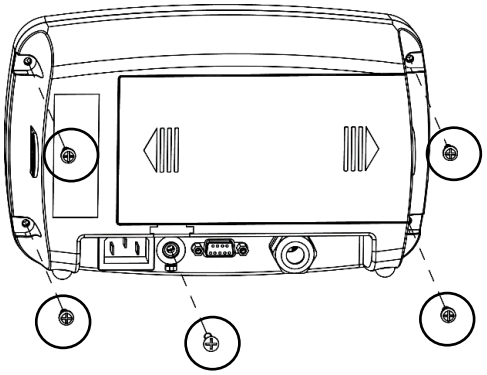

3. Ouvrez le boîtier arrière.

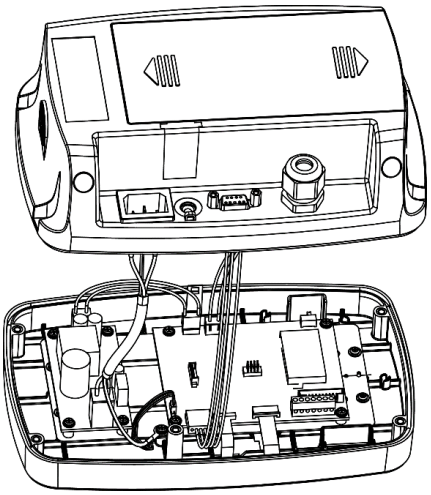

4. Fermez le boîtier et resserrez les vis après avoir effectué les connexions internes.

   Remarque : Les vis doivent être serrées à un couple de 1 N/m (8-9 po-lb).

2.3.1.2 i-DT33P(avec batterie plomb-acide)

Le modèle i-DT33P est fourni avec une batterie plomb-acide installée dans certaines régions. Veuillez suivre les instructions ci-dessous pour ouvrir le boîtier et retirer la batterie.

Remarque : Si votre indicateur ne contient pas la batterie plomb-acide mais que vous souhaitez l'acheter comme accessoire, vous pouvez contacter un revendeur OHAUS agréé pour l'obtenir.

1. Retirez le couvercle de la batterie en suivant le sens de la flèche.

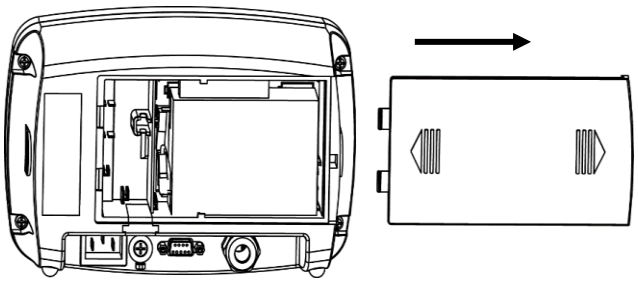

2. Retirez la batterie plomb-acide (entourée).

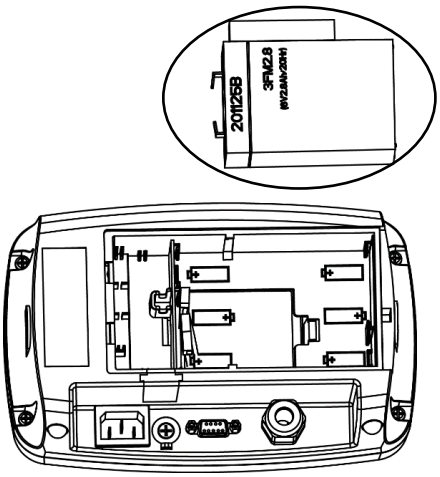

3. Poussez légèrement l'extrémité de la protection de charge (entouré) dans le sens de la flèche et retirez-le.

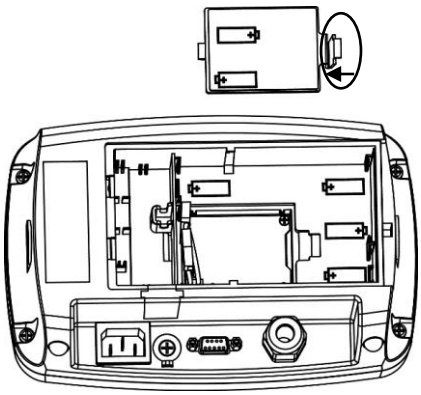

4. Retirez les deux vis de la carte de charge (entourées) et retirez-la.

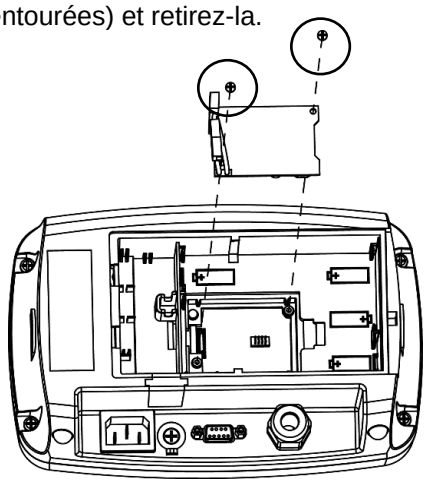

5. Retirez les cinq vis (entourées) du boîtier arrière.

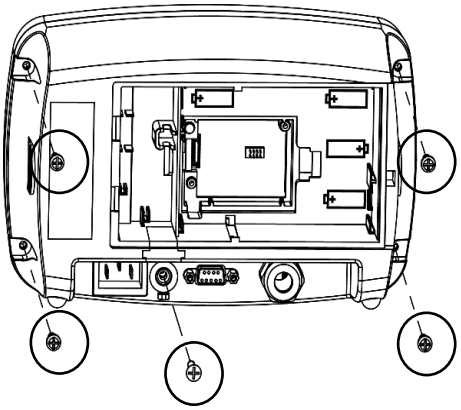

6. Ouvrez le boîtier arrière.

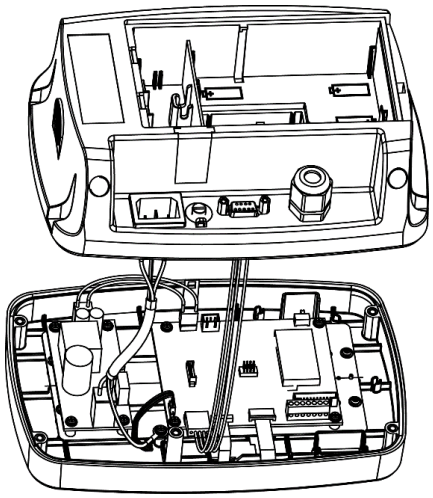

7. Refermez le boîtier arrière, resserrez les vis et réinstallez la batterie plomb-acide après avoir effectué les connexions internes.

   Remarque : Les vis doivent être serrées à un couple de 1 N/m (8-9 po-lb).

2.3.1.3 i-DT33XW

1. Tournez les deux boutons (entourés) situés de chaque côté de l'indicateur pour démonter le support.

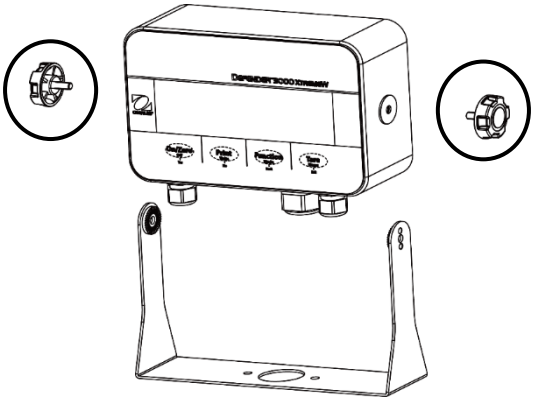

2. Retirez les six boulons à tête hexagonale du boîtier arrière de l'indicateur.

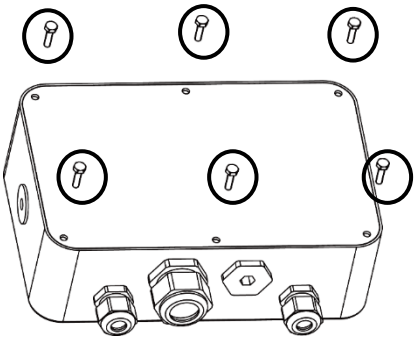

3. Ouvrez le boîtier arrière.

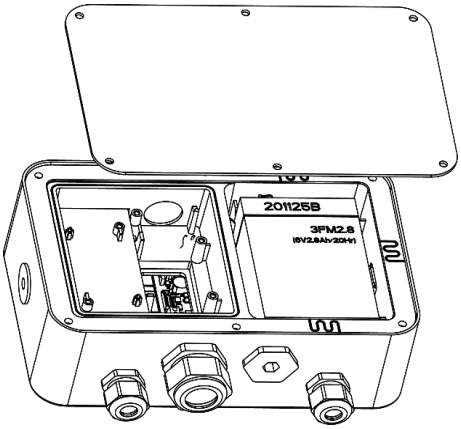

4. Fermez le boîtier et réinstallez les boulons après avoir effectué les connexions internes.

   Remarque : Les boulons doivent être serrés à un couple de 2,5 N/m (20-25 po-lb) pour assurer une étanchéité parfaite.

2.3.2 Connexion RS232 de l'indicateur i-DT33P

Raccordez le câble RS232 en option au connecteur RS232 situé à l'arrière du boîtier de l'indicateur i-DT33P. Veuillez vous reporter au tableau 2-2 pour la description de chaque broche si nécessaire.

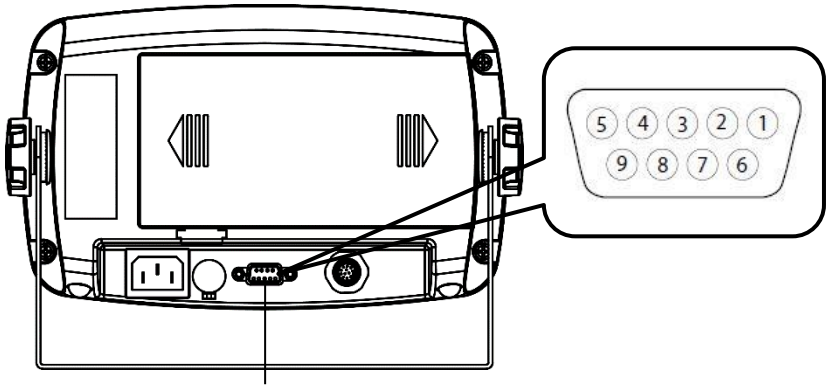

Figure 2-5 Connecteur RS232 de l'indicateur i-DT33P

Tableau 2-2 Broches RS232

Broche	Connexion
1	N/C
2	TXD
3	RXD
4	N/C
5	GND
6	N/C
7	N/C
8	N/C
9	N/C

2.3.3 Connexion RS232 de l'indicateur i-DT33XW

Pour le modèle i-DT33XW, procédez comme suit pour effectuer la connexion RS232 :

1. Ouvrez le boîtier arrière. Reportez-vous à **la section Ouverture du boîtier** pour savoir comment ouvrir le boîtier arrière.
2. Retirez la batterie.
3. Dégagez le connecteur du réducteur de tension en option situé au bas de l'indicateur et retirez la fiche.
4. Passez le câble RS232 en option à travers le connecteur et fixez-le au bornier RS232 sur la carte mère.
5. Fixez le joint d'étanchéité au câble et enfoncez-le dans le connecteur du réducteur de tension en option. Fixez le connecteur du réducteur de tension en option et le joint d'étanchéité situé à l'intérieur de ce dernier pour terminer l'installation.

Remarque : Veuillez consulter le graphique ci-dessous pour les pièces mentionnées ci-dessus.

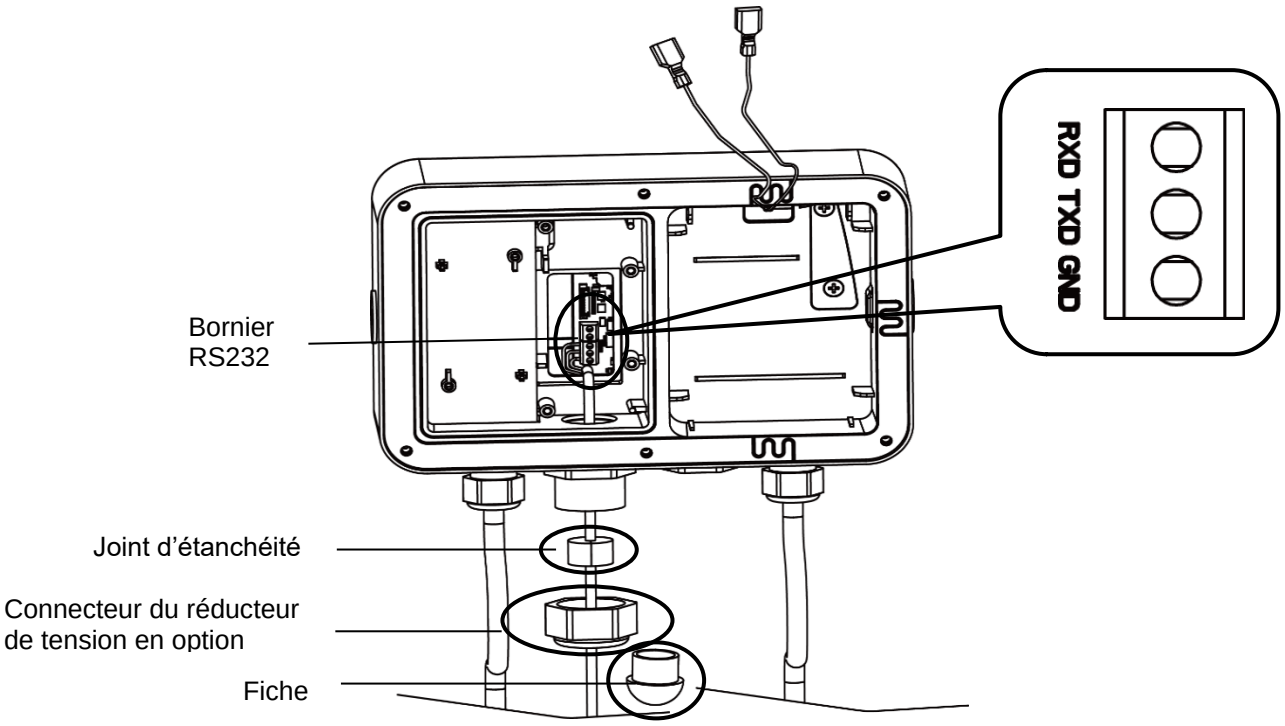

Figure 2-6 Connexion RS232 de l'indicateur i-DT33XW

3. MENU DES PARAMÈTRES

Le menu utilisateur permet de personnaliser les paramètres de la balance.
Remarque : d'autres sous-menus (USB, Ethernet et Print2 dans le tableau ci-dessous) sont disponibles si des options d'interface sont installées. Reportez-vous au manuel d'utilisation de l'interface pour plus d'informations sur les paramètres.

3.1. Navigation dans le menu

3.1.1 Menu utilisateur (en segments)

CAL	SETUP	READ	MODE	UNIT	ASSIGN	PRINT	USB	ETHNET	PRINT2	LOCK	END
ZERO SPAN LINE GEO CTEST END	RESET CUNIT RANGE CAP1 GRAD1 CAP2 GRAD2 P.ZERO P.UNIT ATARE END	RESET STABLE ZERO FILTER AZT BLIGHT BCOLOR SCREEN A.OFF P.SAVER CEC END	RESET WEIGH COUNT CHECK TOTAL TABLE END	RESET kg g lb oz lb:oz t END	RESET BAUD PARITY STOP HSHAKE ALT.P ALT.T ALT.2 END	RESET ASSIGN STABLE MODE TIME LINKTO CSUM TEMP END	RESET BAUD PARITY STOP HSHAKE ALT.P ALT.T ALT.2 END	RESET IP.Addr U.E.r. END	RESET ASSIGN STABLE MODE TIME LINKTO CSUM TEMP END	RESET L.ALL L.OFF L.ZERO L.PRINT L.UNIT L.MODE L.MENU L.TARE END	

Remarques :
Certains modes/certaines unités peuvent ne pas être disponibles sur tous les modèles.
Lorsque LEGAL FOR TRADE est **activé** (le commutateur de sécurité est en position verrouillée), les paramètres du menu sont affectés comme suit :

- La fonction d'étalonnage est désactivée.
- Le réglage de la plage zéro est verrouillé à 2 %.
- Le réglage de plage de stabilité est verrouillé à 1d.
- Le réglage du zéro suiveur est verrouillé à 0,5d.
- Le filtre et les unités sont verrouillés selon leurs paramètres actuels.
- La fonction Stable Only est verrouillée sur On.
- L'unité lb:oz est verrouillée sur Off.
- Le mode économie d'énergie est désactivé.

4. MAINTENANCE

MISE EN GARDE : DÉBRANCHEZ L'UNITÉ DE LA PRISE SECTEUR AVANT DE PROCÉDER AU NETTOYAGE.

4.1. Nettoyage

Le boîtier de l'indicateur i-DT33P peut être nettoyé à l'aide d'un chiffon imbibé d'un détergent doux si nécessaire.

Pour le modèle i-DT33XW, utilisez des solutions de nettoyage approuvées pour le boîtier de l'indicateur en acier inoxydable et rincez à l'eau. Séchez soigneusement.

AVERTISSEMENT : Risque d'électrocution. Débranchez l'équipement de la prise secteur avant de procéder au nettoyage.
Assurez-vous qu'aucun liquide ne pénètre à l'intérieur de l'instrument.

Attention : N'utilisez pas de solvants, de produits chimiques agressifs, d'ammoniaque ou de produits de nettoyage abrasifs.

5. CARACTÉRISTIQUES TECHNIQUES

5.1. Caractéristiques

Caractéristiques nominales de l'équipement :
Utilisation à l'intérieur uniquement

Altitude :	2 000 m
Température de fonctionnement :	de -10 °C à 40 °C
Humidité :	Maximum 80 % d'humidité relative jusqu'à 31 °C, diminuant de façon linéaire pour atteindre 50 % d'humidité relative à 40 °C.
Alimentation électrique :	100 – 240 V CA～, 0,5 A, 50/60 Hz
Fluctuations de la tension :	Fluctuations de tension de l'alimentation secteur jusqu'à ± 10 % de la tension nominale.
Catégorie de surtension (catégorie d'installation) :	II
Degré de pollution :	2

Tableau 5-1 Caractéristiques

Modèle d'indicateur	**i-DT33P**	**i-DT33XW**
Résolution d'affichage maximale	1:30 000	
Résolution maximale approuvée	1:10,000	
Résolution de comptage maximale	1:300 000	
Tension d'excitation de la cellule de pesée	5 V CC	
Sensibilité de l'entrée de la cellule de pesée	Jusqu'à 3 mV/V	
Alimentation	9 V CC, 6 cellules sèches, taille C ; Batterie rechargeable 6 V CC ; alimentation interne 100-240 V CA/50-60 Hz	Batterie rechargeable 6 V CC ; alimentation interne 100-240 V CA/50-60 Hz

6. CONFORMITÉ

La conformité aux normes suivantes est indiquée par le marquage correspondant sur le produit.

Marquage	Norme
CE	Ce produit est conforme aux normes harmonisées applicables des directives européennes 2011/65/UE (LdSD), 2014/30/UE (CEM), 2014/30/UE(basse tension) et 2014/31/UE (instruments de pesage à fonctionnement non automatique). La déclaration de conformité européenne complète est disponible en ligne sur le site www.ohaus.com/ce.
UK CA	Ce produit est conforme aux normes légales en vigueur relatives à la limitation de l'utilisation de certaines substances dangereuses dans les équipements électriques et électroniques 2012, aux réglementations britanniques sur la compatibilité électromagnétique 2016, aux réglementations 2016 sur les équipements électriques (sécurité) et aux réglementations 2016 sur les instruments de pesage non automatiques. La déclaration de conformité pour le Royaume-Uni complète est disponible en ligne sur le site www.ohaus.com/uk-declarations.
	Ce produit est conforme aux directives européennes 2012/19/UE (DEEE) et 2006/66/CE (piles et accumulateurs). Veuillez mettre ce produit au rebut conformément aux réglementations locales au point de collecte spécifié pour les équipements électriques et électroniques. Pour connaître les instructions de mise au rebut en Europe, rendez-vous sur www.ohaus.com/weee.
	EN 61326-1
C US MC173467	UL 61010-1 CAN/CSA-C22.2 n° 61010-1

Déclaration de conformité ISED Canada :
CAN ICES-003(A)/NMB-003(A)

Certification ISO 9001
Le système de gestion régissant la production de ce produit est certifié ISO 9001.

GARANTIE LIMITÉE

Les produits OHAUS sont garantis contre les défauts matériels et liés à la fabrication depuis la date de livraison jusqu'à la fin de la durée de la garantie. Pendant la durée de la garantie, OHAUS réparera ou, à sa discrétion, remplacera tout composant qui s'avère défectueux sans frais, à condition que le produit soit retourné, frais de port payés, à OHAUS. Cette garantie ne s'applique pas si le produit a été endommagé par accident ou en raison d'une mauvaise utilisation, a été exposé à des substances radioactives ou corrosives, si des corps étrangers pénètrent à l'intérieur du produit, ou à la suite d'un entretien ou d'une modification effectué(e) par un organisme autre que OHAUS. À titre de carte d'enregistrement de garantie dûment retournée, la période de garantie commence à partir de la date d'envoi au concessionnaire agréé. OHAUS Corporation n'offre aucune autre garantie expresse ou implicite. OHAUS Corporation décline toute responsabilité en cas de dommages indirects.

Comme la législation relative à la garantie diffère d'un État à l'autre et d'un pays à l'autre, veuillez contacter OHAUS ou votre revendeur local OHAUS pour plus d'informations.

Inhaltsverzeichnis

1. EINLEITUNG 2
1.1. SICHERHEITSVORKEHRUNGEN 2
1.2. BESTIMMUNGSGEMÄßE VERWENDUNG 2
1.3. ÜBERSICHT ÜBER TEILE UND BEDIENELEMENTE 3
1.4. KONTROLLFUNKTIONEN 4
2. INSTALLATION 5
2.1. AUSPACKEN 5
2.2. EXTERNE ANSCHLÜSSE 5
2.2.1 Batteriestromversorgung 5
2.2.2 AC-Netzanschluss 5
2.3. INTERNE ANSCHLÜSSE 6
2.3.1 Das Gehäuse öffnen 6
2.3.2 i-DT33P RS232-Anschluss 9
2.3.3 i-DT33XW RS232-Anschluss 9
3. MENÜEINSTELLUNGEN 10
3.1. MENÜNAVIGATION 10
3.1.1 Benutzermenü (in Segmenten) 10
4. PFLEGE 10
4.1. REINIGUNG 10
5. TECHNISCHE DATEN 11
5.1. SPEZIFIKATIONEN 11
6. KONFORMITÄT 11
EINGESCHRÄNKTE GARANTIE 12

1. EINLEITUNG

Dieses Handbuch enthält Installations-, Betriebs- und Wartungsanweisungen für i-DT33P- und i-DT33XW-Indikatoren. Bitte lesen Sie dieses Handbuch vor der Installation und dem Betrieb vollständig durch.

1.1. Sicherheitsvorkehrungen

Definition von Signalwarnungen und Symbolen

Sicherheitshinweise sind mit Signalwörtern und Warnsymbolen gekennzeichnet. Diese zeigen Sicherheitsprobleme und Warnungen an. Die Nichtbeachtung der Sicherheitshinweise kann zu Verletzungen, Schäden am Gerät, Fehlfunktionen und falschen Ergebnissen führen.

WARNUNG	Für eine gefährliche Situation mit mittlerem Risiko, die zu schweren Verletzungen oder zum Tod führen kann, wenn sie nicht vermieden wird.
VORSICHT	Für eine gefährliche Situation mit geringem Risiko, die zu Schäden am Gerät oder am Eigentum oder zu Datenverlusten oder zu leichten oder mittelschweren Verletzungen führen kann, wenn sie nicht vermieden wird.
ACHTUNG	Für wichtige Informationen über das Produkt. Kann zu Geräteschäden führen, wenn sie nicht vermieden wird.
HINWEIS	Für nützliche Informationen über das Produkt.

Warnsymbole

Allgemeine Gefahr Explosionsgefahr Stromschlaggefahr

Sicherheitsvorkehrungen

VORSICHT: Lesen Sie alle Sicherheitshinweise, bevor Sie dieses Gerät installieren, anschließen oder warten. Die Nichtbeachtung dieser Warnhinweise kann zu Personen- und/oder Sachschäden führen. Heben Sie alle Anweisungen zum späteren Nachschlagen auf.

- Vergewissern Sie sich vor dem Anschließen der Stromversorgung, dass der Eingangsspannungsbereich und der Steckertyp des Geräts mit dem lokalen Netzstrom kompatibel sind.
- Stellen Sie das Gerät nicht so auf, dass der Netzanschluss nur schwer erreicht werden kann.
- Schließen Sie das Netzkabel nur an eine geeignete geerdete Steckdose an.
- Verwenden Sie nur ein Netzkabel, dessen Leistung über den Spezifikationen auf dem Geräteetikett liegt. (Nur für i-DT33P)
- Stellen Sie sicher, dass das Netzkabel kein potenzielles Hindernis oder Stolperrisiko darstellt.
- Betreiben Sie das Gerät nur unter den in dieser Anleitung angegebenen Umgebungsbedingungen.
- Das Gerät darf nur in Innenräumen verwendet werden.
- Betreiben Sie das Gerät nicht in gefährlichen oder instabilen Umgebungen.
- Es dürfen keine Flüssigkeiten in das Gerät gelangen.
- Verwenden Sie nur zugelassenes Zubehör und Peripheriegeräte.
- Trennen Sie das Gerät zur Reinigung von der Stromversorgung.
- Die Wartung darf nur von autorisiertem Personal durchgeführt werden.

WARNUNG: Arbeiten Sie niemals in einer explosionsgefährdeten Umgebung! Das Gehäuse des Geräts ist nicht gasdicht. (Explosionsgefahr durch Funkenbildung, Korrosion durch Gaseintritt).

WARNUNG: Im Inneren des Gehäuses besteht Stromschlaggefahr. Das Gehäuse darf nur von autorisiertem und qualifiziertem Personal geöffnet werden. Entfernen Sie vor dem Öffnen des Geräts alle Stromanschlüsse.

1.2. Bestimmungsgemäße Verwendung

Dieses Gerät ist für den Einsatz in Laboratorien, Apotheken, Schulen, Unternehmen und der Leichtindustrie bestimmt. Es darf nur zur Messung der in dieser Betriebsanleitung beschriebenen Parameter verwendet werden. Jede andere Art der Nutzung und des Einsatzes außerhalb der Grenzen der technischen Spezifikationen ohne schriftliche Zustimmung von OHAUS gilt als nicht bestimmungsgemäß. Dieses Gerät entspricht den geltenden, aktuellen Industriestandards und den anerkannten Sicherheitsbestimmungen, kann jedoch bei der Verwendung eine Gefahr darstellen. Wird das Gerät nicht gemäß dieser Gebrauchsanweisung verwendet, kann der vorgesehene Schutz durch das Gerät beeinträchtigt werden.

1.3. Übersicht über Teile und Bedienelemente

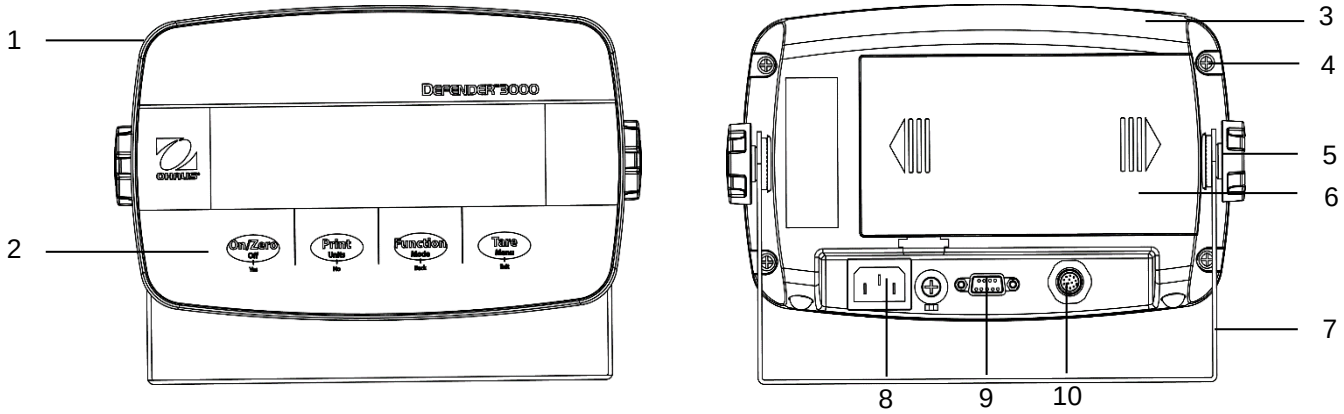

Abbildung 1–1 Indikator i-DT33P

Artikel	Beschreibung	Artikel	Beschreibung
1	Vorderseite Gehäuse	6	Batterieabdeckung
2	Steuertafel	7	Halterung
3	Rückseite Gehäuse	8	Netzkabelanschluss
4	Schrauben (5)	9	RS232-Anschluss
5	Einstellknöpfe (2)	10	Wägezellenanschluss

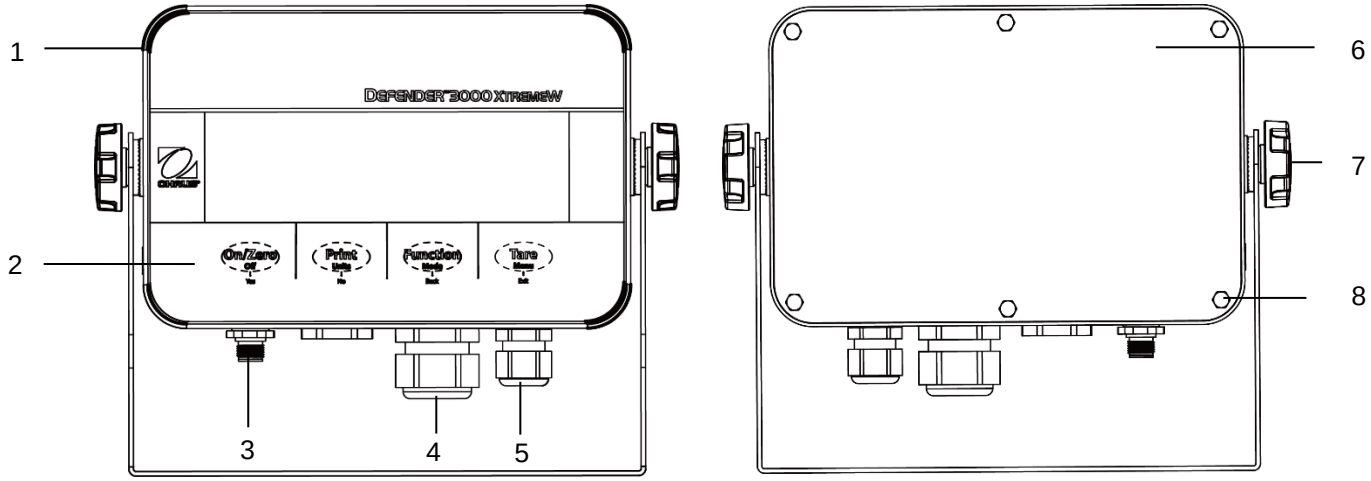

Abbildung 1–2 Indikator i-DT33XW

Artikel	Beschreibung
1	Vorderseite Gehäuse
2	Steuertafel
3	Wägezellenanschluss
4	Zugentlastung für Option
5	Zugentlastung für Netzkabel
6	Rückseite Gehäuse
7	Einstellknöpfe (2)
8	Sechskant-Schrauben (6)

Hinweis:

- Es gibt zwei Arten von Wägezellenanschlüssen, einer unterstützt EasyConnect™ und einer nicht. Daher variiert der Wägezellenanschluss bei den verschiedenen Modellen.
- Bei einigen i-DT33XW-Modellen kann sich die Position des Wägezellenanschlusses, der Zugentlastung für die Option und des Netzkabels ändern. Bitte beziehen Sie sich auf das tatsächliche Produkt.

1.4. Kontrollfunktionen

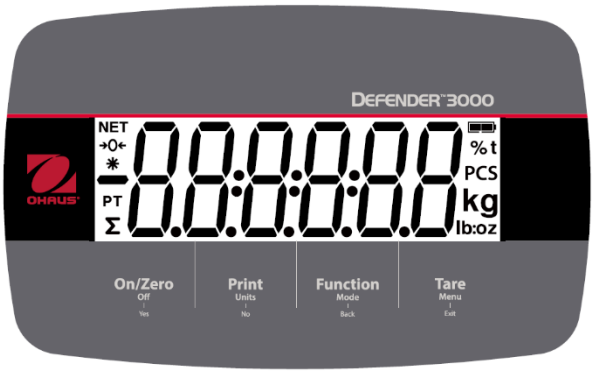

Abbildung 1–5i-DT33P Bedienfeld

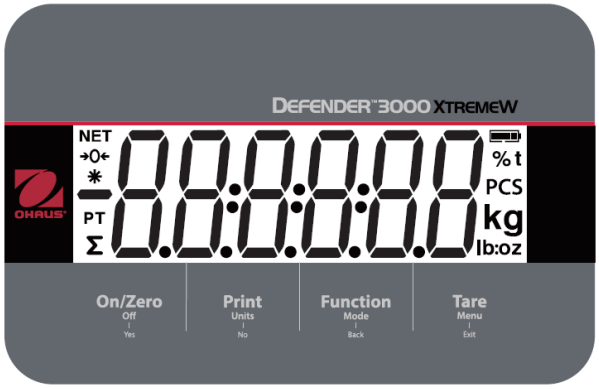

Abbildung 1–6 i-DT33XW Bedienfeld

Taste	On/Zero Off Yes	Print Units No	Function Mode Back	Tare Menu Exit
Primäre Funktion (kurz drücken)	**On/Zero** Wenn das Terminal ausgeschaltet ist, drücken Sie die Taste zum Einschalten; Wenn das Terminal eingeschaltet ist, drücken Sie die Taste, um den Nullpunkt einzustellen.	**Print** Sendet den aktuellen Wert an die RS232-Schnittstelle, wenn das Menü ***Druckeinrichtung → Zuweisung → Anforderung*** aktiviert ist.	**Function** Startet einen Anwendungsmodus.	**Tare** Führt einen Tara-Vorgang durch.
Sekundäre Funktion (lang drücken)	**Off** Wenn das Terminal eingeschaltet ist, drücken Sie die Taste zum Ausschalten.	**Units** Ändert die Wägeeinheit.	**Mode** Ändert den Anwendungsmodus.	**Menu** Öffnet das Benutzermenü. Zeigt einen Tarawert in den Anwendungsmodi an.
Menüfunktion (kurz drücken)	**Yes** Übernimmt die aktuelle Einstellung auf dem Display oder wählt ein Untermenü oder einen Menüpunkt.	**No** Wechselt zum nächsten Menü oder Menüpunkt. Verwirft die aktuelle Einstellung auf dem Display und fährt mit der nächsten verfügbaren Einstellung fort.	**Back** Kehrt zum vorherigen Menüpunkt zurück.	**Exit** Zum Verlassen des Benutzermenüs. Bricht eine laufende Kalibrierung ab. Beendet bei der Anzeige des Summierungsergebnisses oder der Unter- und Überschreitung im Prüfmodus.

Hinweise:

- Kurz drücken: weniger als 1 Sekunde drücken.
- Lang drücken: länger als 3 Sekunden gedrückt halten.

2. INSTALLATION

2.1. Auspacken

Packen Sie die folgenden Teile aus:

- i-DT33P oder i-DT33XW Indikator
- Wiederaufladbare Batterie (i-DT33XW)
- Wiederaufladbare Batterie (wird in einigen Regionen für i-DT33P mitgeliefert)
- Halterung
- Knöpfe (2)
- Schnellanleitung zur Installation
- Bedienungsanleitung
- Zwei mitgelieferte Verbindungsdrähte für den Anschluss eines 4-adrigen Wägezellenkabels.
- Ein Ferritkern (bei einigen Modellen zum Anschluss des Wägezellensteckers mitgeliefert)

2.2. Externe Anschlüsse

2.2.1 Batteriestromversorgung

i-DT33P
Verwenden Sie 6 C-Trockenbatterien (nicht im Lieferumfang enthalten).

In einigen Regionen wird das i-DT33P-Modell mit einer werksseitig installierten Bleibatterie geliefert.

Hinweis: Sie können sich an einen autorisierten OHAUS-Händler wenden, um die Bleibatterie als Option zu kaufen.

i-DT33XW
Dieses Modell wird ab Werk mit einer Bleibatterie ausgeliefert.

Hinweis: Die Bleibatterie wird beim Anschluss an das Stromnetz automatisch aufgeladen. Während des Ladevorgangs erhöht oder verringert sich die Anzeige des Ladezustands der Batterie zu einem Gitter, zwei Gitter, drei Gitter und vier Gitter. Die Batteriestandsanzeige erlischt, wenn die Batterie vollständig geladen ist.

Bei Batteriebetrieb zeigt das Batteriesymbol den Batteriestatus an:

Batterie 5 %~25 % Restladung

Batterie 25 %~50 % Restladung

Batterie 50 %~75 % Restladung

Batterie 75 %~100 % Restladung

Achtung: Bevor Sie den Indikator zum ersten Mal benutzen, sollte der interne Akku bis zu 12 Stunden lang vollständig aufgeladen werden. Der Indikator kann während des Ladevorgangs bedient werden. Die Batterie ist gegen Überladung geschützt und der Indikator kann weiterhin an das Wechselstromnetz angeschlossen bleiben.

VORSICHT: DIE BATTERIE DARF NUR VON EINEM AUTORISIERTEN OHAUS-SERVICEHÄNDLER AUSGETAUSCHT WERDEN. ES BESTEHT EXPLOSIONSGEFAHR, WENN DIE WIEDERAUFLADBARE BATTERIE DURCH EINEN FALSCHEN TYP ERSETZT WIRD ODER NICHT RICHTIG ANGESCHLOSSEN IST. ENTSORGEN SIE DIE WIEDERAUFLADBARE BATTERIE GEMÄSS DEN ÖRTLICHEN GESETZEN UND VORSCHRIFTEN.

Entsorgen Sie die Bleibatterie gemäß den örtlichen Gesetzen und Vorschriften.

2.2.2 AC-Netzanschluss

SchließenSie den AC-Netzstecker an eine Steckdose an, um den Indikator einzuschalten. Schließen Sie das andere Ende an den Indikator an, falls dieser nicht angeschlossen ist.

2.3. Interne Anschlüsse

Für einige interne Anschlüsse muss das Gehäuse erst geöffnet werden. Prüfen Sie daher bitte den Abschnitt **„Öffnen des Gehäuses“** unten, bevor Sie Anschlüsse vornehmen.

VORSICHT: STROMSCHLAGGEFAHR. ENTFERNEN SIE ALLE STROMANSCHLÜSSE DES INDIKATORS, BEVOR SIE WARTUNGSARBEITEN ODER INTERNE ANSCHLÜSSE VORNEHMEN. DAS GEHÄUSE DARF NUR VON AUTORISIERTEM UND QUALIFIZIERTEM PERSONAL GEÖFFNET WERDEN, WIE Z. B. EINEM ELEKTROTECHNIKER.

2.3.1 Das Gehäuse öffnen

2.3.1.1 i-DT33P

1. Drehen Sie die beiden Knöpfe (eingekreist) auf jeder Seite des Indikators, um die Halterung zu demontieren.

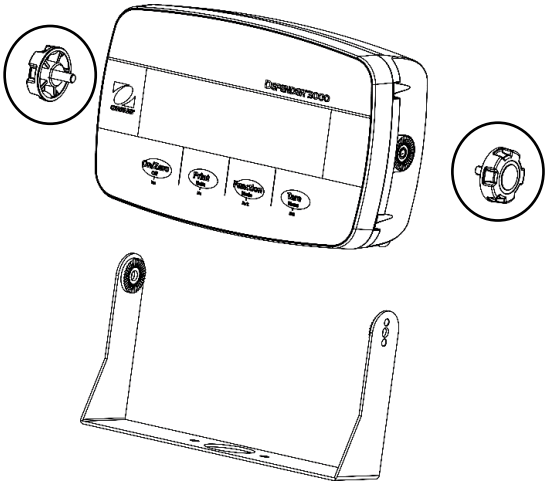

2. Entfernen Sie die fünf Schrauben (eingekreist) aus der Rückseite des Gehäuses.

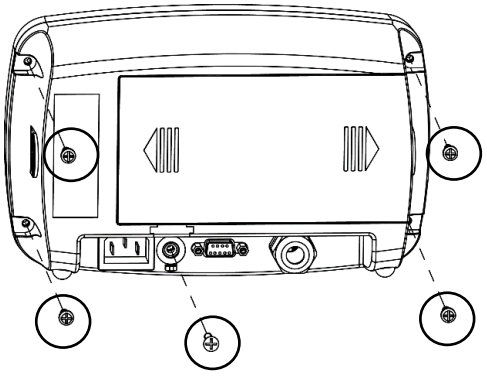

3. Öffnen Sie die Rückseite des Gehäuses.

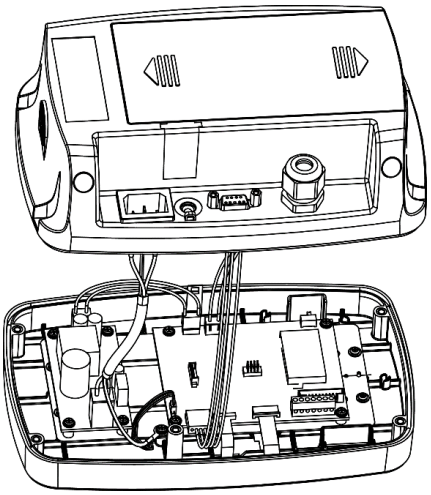

4. Schließen Sie das Gehäuse und ziehen Sie die Schrauben wieder an, nachdem Sie die internen Verbindungen hergestellt haben.

   Hinweis: Die Schrauben sollten mit einem Drehmoment von 1 N-m (8-9 in-lb) angezogen werden.

2.3.1.2 i-DT33P （mit Bleibatterie）

In einigen Regionen wird der i-DT33P mit einer Bleibatterie ausgeliefert. Bitte befolgen Sie die nachstehenden Anweisungen zum Öffnen des Gehäuses und entnehmen Sie die Batterie.

Hinweis: Wenn Ihr Indikator nicht über eine Bleibatterie verfügt, Sie diese aber als Zubehör erwerben möchten, können Sie sich an einen autorisierten OHAUS-Händler wenden.

1. Entfernen Sie die Batterieabdeckung in Pfeilrichtung.

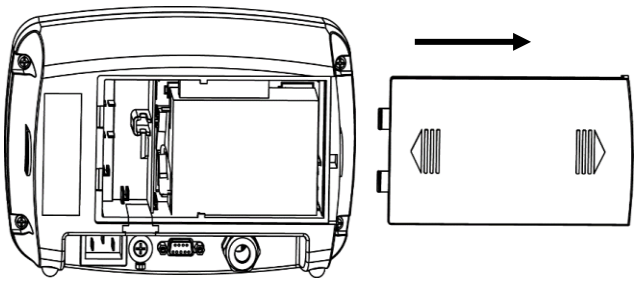

2. Nehmen Sie die Bleibatterie heraus (eingekreist).

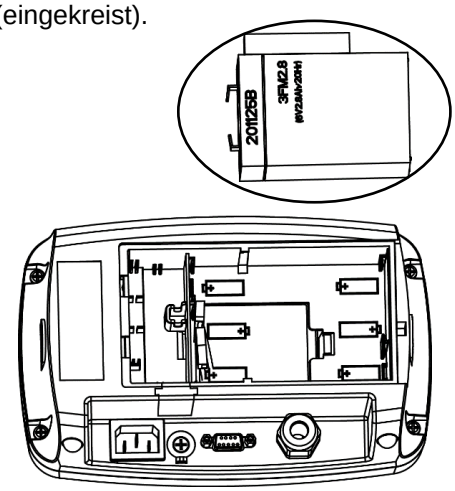

3. Drücken Sie das Ende der Ladeabdeckung (eingekreist) leicht in Pfeilrichtung und nehmen Sie sie heraus.

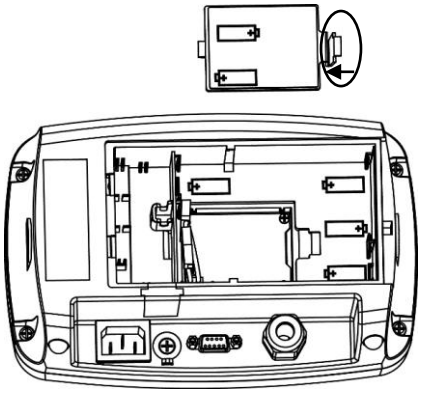

4. Entfernen Siedie beiden Schrauben an der Ladeplatine (eingekreist) und nehmen Sie sie heraus.

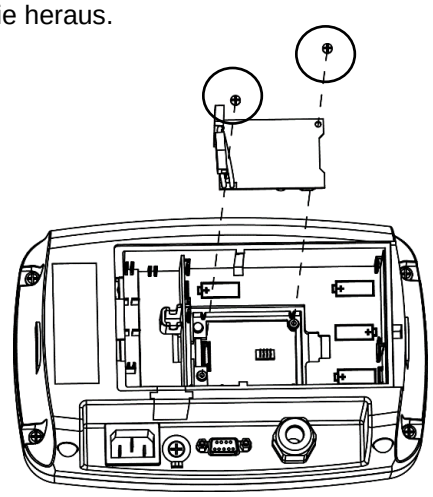

5. Entfernen Sie die fünf Schrauben (eingekreist) aus der Rückseite des Gehäuses.

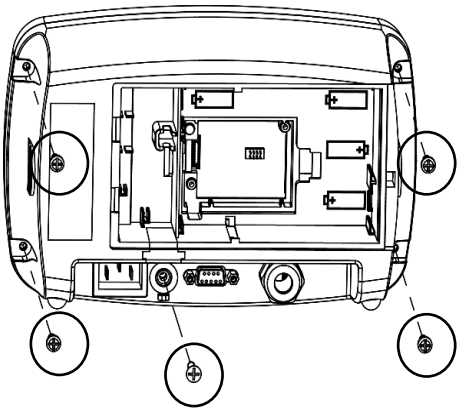

6. Öffnen Sie die Rückseite des Gehäuses.

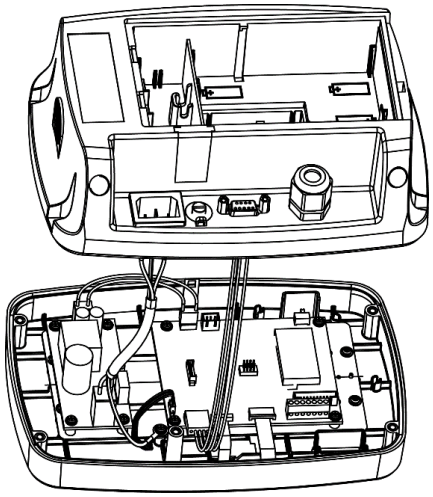

7. Schließen Sie die Rückseite des Gehäuses, ziehen Sie die Schrauben wieder fest und setzen Sie die Bleibatterie wieder ein, nachdem Sie die internen Verbindungen hergestellt haben.

   Hinweis: Die Schrauben sollten mit einem Drehmoment von 1 N-m (8-9 in-lb) angezogen werden.

2.3.1.3 i-DT33XW

1. Drehen Sie die beiden Knöpfe (eingekreist) auf jeder Seite des Indikators, um die Halterung zu demontieren.

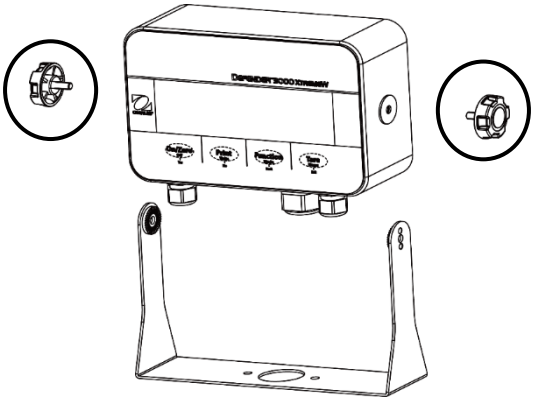

2. Entfernen Sie die sechs Sechskantschrauben aus der Rückseite des Indikatorgehäuses.

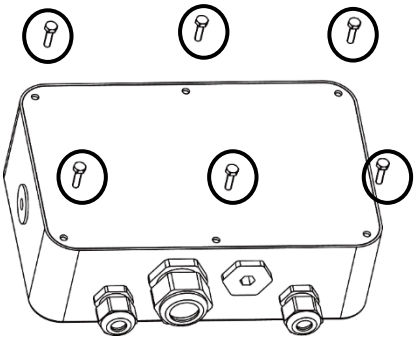

3. Öffnen Sie die Rückseite des Gehäuses.

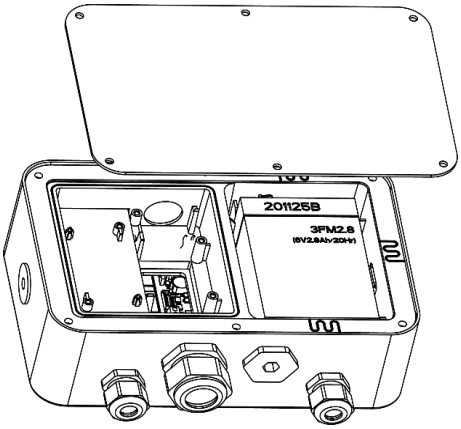

4. Schließen Sie das Gehäuse und montieren Sie die Schrauben wieder, nachdem Sie die internen Verbindungen hergestellt haben.

   Hinweis: Die Schrauben sollten mit einem Drehmoment von 2,5 N-m (20-25 in-lb) angezogen werden, um eine wasserdichte Versiegelung zu gewährleisten.

2.3.2 i-DT33P RS232-Anschluss

Schließen Sie das optionale RS232-Kabel an den RS232-Anschluss auf der Rückseite des Indikators i-DT33P an. Die Definition der einzelnen Stifte finden Sie bei Bedarf in Tabelle 2–2.

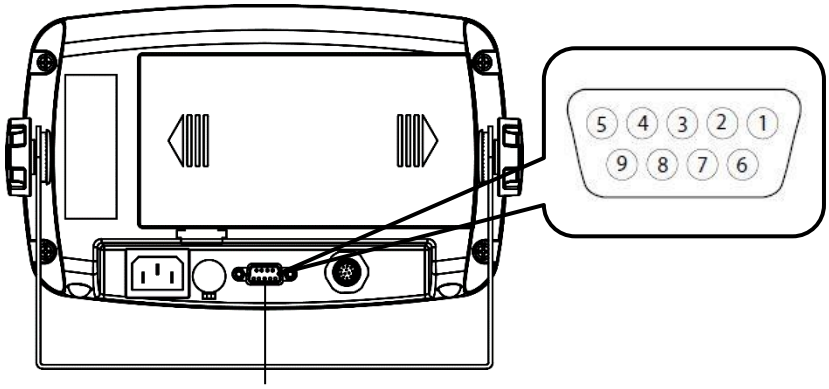

Abbildung 2–5 i-DT33P RS232-Anschluss

Tabelle 2–2 RS232-Stifte

Stift	Anschluss
1	N/C
2	TXD
3	RXD
4	N/C
5	GND
6	N/C
7	N/C
8	N/C
9	N/C

2.3.3 i-DT33XW RS232-Anschluss

Für das Modell i-DT33XW, um den RS232-Anschluss herzustellen:

1. Öffnen Sie die Rückseite des Gehäuses. Bitte lesen Sie im Abschnitt **Öffnen des Gehäuses** nach, wie Sie die Rückseite des Gehäuses öffnen können.
2. Nehmen Sie die Batterie heraus.
3. Lösen Sie die Zugentlastung für den Optionsanschluss an der Unterseite des Indikators und ziehen Sie den Stecker ab.
4. Führen Sie das optionale RS232-Kabel durch den Stecker und schließen Sie es an die RS232-Klemmenleiste auf der Hauptplatine an.
5. Bringen Sie die wasserdichte Versiegelung am Kabel an und schieben Sie sie in die Zugentlastung für den Optionsanschluss. Ziehen Sie die Zugentlastung für den Optionsanschluss mit der wasserdichten Dichtung an, um die Installation abzuschließen.

Hinweis: Bitte sehen Sie sich die Grafik unten an, um die oben genannten Teile zu finden.

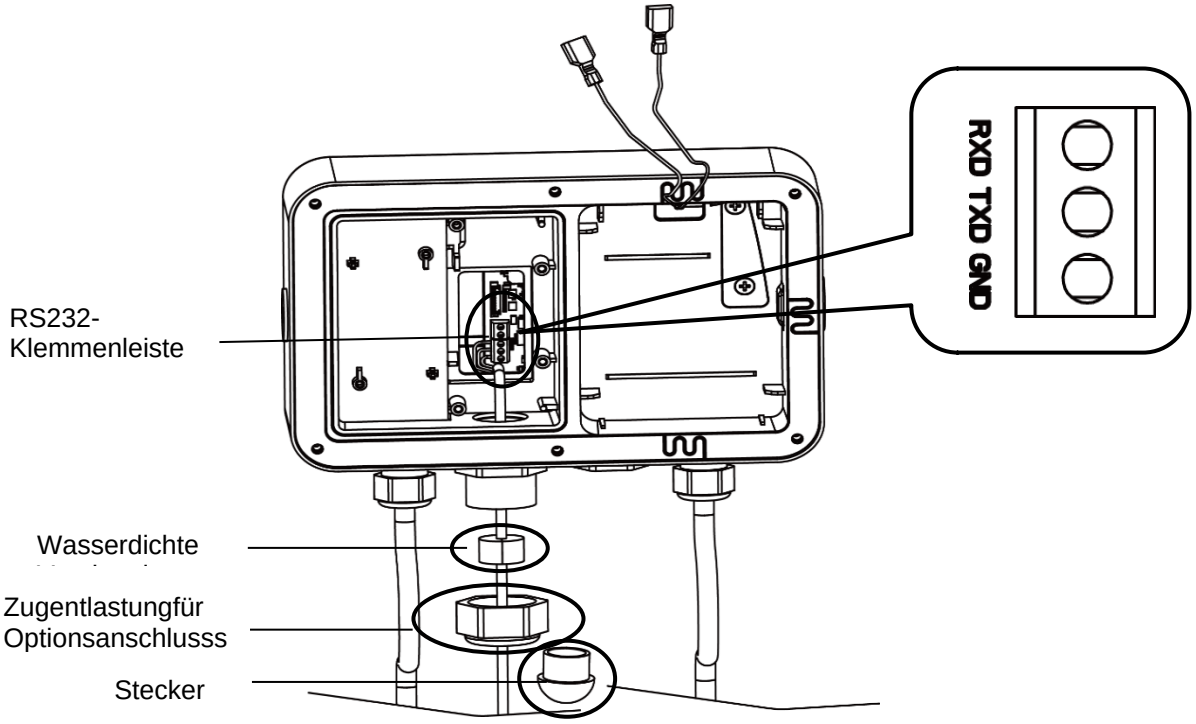

Abbildung 2–6 i-DT33XW RS232-Anschluss

3. MENÜEINSTELLUNGEN

Das Benutzermenü ermöglicht die Anpassung der Waageneinstellungen.
Hinweis: Zusätzliche Untermenüs (USB-, Ethernet- und Print2-Menüs in der Tabelle unten) können verfügbar sein, wenn Schnittstellenoptionen installiert sind. Weitere Informationen zu den Einstellungen finden Sie im Benutzerhandbuch der Schnittstelle.

3.1. Menünavigation

3.1.1 Benutzermenü (in Segmenten)

C.A.L	S.E.t.U.P	r.E.A.d	M.O.d.E	U.n. I.t	A.S.2.3.2	P.r. I.N.t	U.S.b	E.t.H.N.E.t	P.r. I.N.t2	L.o.c.k	E.n.d
2Er0 SPAN L INE GEO C.tESt End	rESEt C.UN It rANGE CAP1 GrAd1 CAP2 GrAd2 P.2Er0 P.UN It A.tArE End	rESEt StAbLE 2Er0 F ILtEr A2t b.L IGHt b.COLOr SCrEEN A.OFF P.SAvEr CEC End	rESEt bUE IGH COUNt CHECK tOtAL tAbLE End	rESEt kg g lb oz lb:oz t End	rESEt bAUd PAr ItY StOP H.SHAKE ALt.P ALt.t ALt.2 End	rESEt ASS IGN StAbLE MOdE t IME L IMIto C.SUM tEMP End	rESEt bAUd PAr ItY StOP H.SHAKE ALt.P ALt.t ALt.2 End	rESEt IP.Addr u.E.r. End	rESEt ASS IGN StAbLE MOdE t IME L IMIto C.SUM tEMP End	rESEt L.ALL L.OFF L.2Er0 L.Pr IMt L.UN It L.ModE L.MENU L.tArE End	

Hinweise:
Einige Modi/Einheiten sind möglicherweise nicht bei allen Modellen verfügbar.
Wenn LEGAL FOR TRADE **eingeschaltet ist** (der Sicherheitsschalter befindet sich in der verriegelten Position), werden die Menüeinstellungen wie folgt beeinflusst:

- Die Kalibrierungsfunktion ist deaktiviert.
- Die Einstellung des Nullbereichs ist bei 2 % verriegelt.
- Die Einstellung „Stabiler Bereich" ist auf 1d verriegelt.
- Die Einstellung für die automatische Nullpunktnachführung ist auf 0,5d verriegelt.
- Filter und Einheiten sind mit ihren aktuellen Einstellungen verriegelt.
- Nur stabil ist auf Ein verriegelt.
- Lb:oz Einheit ist bei Aus verriegelt.
- Der Energiesparmodus ist deaktiviert.

4. PFLEGE

VORSICHT: TRENNEN SIE DAS GERÄT VOR DER REINIGUNG VON DER STROMVERSORGUNG.

4.1. Reinigung

Beim i-DT33P kann das Gehäuse bei Bedarf mit einem milden Reinigungsmittel und einem feuchten Tuch gereinigt werden.

Verwenden Sie für das i-DT33XW zugelassene Reinigungslösungen für das Edelstahlgehäuse des Indikators und reinigen Sie es mit Wasser. Gründlich abtrocknen.

WARNUNG: Stromschlaggefahr. Trennen Sie das Gerät vor der Reinigung von der Stromversorgung.
Achten Sie darauf, dass keine Flüssigkeit in das Innere des Geräts eindringt.

Achtung: Verwenden Sie keine Lösungsmittel, aggressiven Chemikalien, Ammoniak oder Scheuermittel.

5. TECHNISCHE DATEN

5.1. Spezifikationen

Gerätemerkmale:
Nur zur Verwendung in Innenräumen

Höhenlage:	2.000 m
Betriebstemperatur:	-10 °C bis 40 °C
Luftfeuchtigkeit:	Maximale Luftfeuchtigkeit 80 % bei Temperaturen bis 31 °C, linear abnehmend bis 50 % relative Luftfeuchte bei 40 °C
Stromversorgung:	100 – 240 VAC , 0,5 A, 50/60 Hz
Spannungsschwankungen:	Schwankungen der Netzspannung bis zu ±10 % der Nennspannung.
Überspannungskategorie (Installationskategorie):	II
Verschmutzungsgrad:	2

Tabelle 5–1 Spezifikationen

Anzeigemodell	**i-DT33P**	**i-DT33XW**
Maximale Anzeigeauflösung	1:30.000	
Maximal zugelassene Auflösung	1:10.000	
Maximale Zählauflösung	1:300.000	
Speisespannung der Wägezelle	5 VDC	
Eingabeempfindlichkeit der Wägezelle	Bis zu 3 mV/V	
Stromversorgung	9 VDC, 6 Trockenzellen, Größe C; 6 VDC wiederaufladbare Batterie; 100-240 VAC / 50-60 Hz interne Stromversorgung	6 VDC wiederaufladbare Batterie; 100-240 VAC / 50-60 Hz interne Stromversorgung

6. KONFORMITÄT

Die Einhaltung der folgenden Normen ist durch die entsprechende Kennzeichnung auf dem Produkt ersichtlich.

Kennzeichnung	Standard
CE	Dieses Produkt entspricht den geltenden EU-Richtlinien 2011/65/EU (RoHS), 2014/30/EU (EMC), 2014/35/EU (LVD) und 2014/31/EU (NAWI). Die vollständige Konformitätserklärung ist online auf www.ohaus.com/ce verfügbar.
UK CA	Dieses Produkt entspricht den geltenden gesetzlichen Standards der Richtlinie zur Beschränkung der Verwendung bestimmter gefährlicher Stoffe in Elektro- und Elektronikgeräten 2012, den britischen Bestimmungen zur elektromagnetischen Verträglichkeit 2016, den Bestimmungen zu Elektrogeräten (Sicherheit) 2016 und den Bestimmungen zu nicht-automatischen Waagen 2016. Die Konformitätserklärung des Vereinigten Königreichs ist online unter www.ohaus.com/uk-declarations verfügbar.
	Dieses Produkt entspricht den EU-Richtlinien 2012/19/EU (WEEE) und 2006/66/EG (Batterien). Bitte entsorgen Sie dieses Produkt gemäß den örtlichen Vorschriften bei der für elektrische und elektronische Geräte vorgesehenen Sammelstelle. Hinweise zur Entsorgung in Europa finden Sie unter www.ohaus.com/weee.
	EN 61326-1
C US MC173467	UL 61010-1 CAN/CSA-C22.2 Nr. 61010-1,

ISED Canada Konformitätserklärung:
CAN ICES-003(A) / NMB-003(A)

ISO 9001 Registrierung
Das für die Fertigung dieses Produkts verantwortliche Managementsystem ist nach ISO 9001 zertifiziert.

EINGESCHRÄNKTE GARANTIE

Für OHAUS-Produkte gilt eine Garantie auf Material- und Verarbeitungsfehler ab dem Datum der Lieferung für die gesamte Dauer der Garantiezeit. Während der Garantiezeit wird OHAUS alle Komponenten, die sich als defekt erweisen, kostenlos reparieren oder nach eigenem Ermessen ersetzen, vorausgesetzt, das Produkt wird frachtfrei an OHAUS zurückgeschickt. Diese Garantie gilt nicht, wenn das Produkt durch einen Unfall oder Missbrauch beschädigt wurde, wenn es radioaktiven oder korrosiven Materialien ausgesetzt war, wenn Fremdkörper in das Innere des Produkts eingedrungen sind oder wenn das Produkt durch andere Unternehmen als OHAUS gewartet oder verändert wurde. Anstelle einer ordnungsgemäß zurückgesandten Garantieregistrierungskarte beginnt die Garantiezeit mit dem Datum des Versands an den Vertragshändler. Die OHAUS Corporation übernimmt keine weitere ausdrückliche oder stillschweigende Garantie. Die OHAUS Corporation haftet nicht für etwaige Folgeschäden.

Da die gesetzlichen Garantiebestimmungen von Land zu Land unterschiedlich sind, wenden Sie sich bitte an OHAUS oder Ihren örtlichen OHAUS-Händler, um weitere Einzelheiten zu erfahren.

Sommario

1. INTRODUZIONE 2
1.1. PRECAUZIONI DI SICUREZZA 2
1.2. USO PREVISTO 2
1.3. PANORAMICA DEI COMPONENTI E DEI COMANDI 3
1.4. FUNZIONI DI CONTROLLO 4
2. INSTALLAZIONE 5
2.1. DISIMBALLAGGIO 5
2.2. COLLEGAMENTI ESTERNI 5
2.2.1 Alimentatorea batteria 5
2.2.2 Alimentazione elettrica 6
2.3. COLLEGAMENTI INTERNI 6
2.3.1 Aprire l'alloggiamento 6
2.3.2 Connessione RS232 i-DT33P 9
2.3.3 Connessione RS232 i-DT33XW 9
3. IMPOSTAZIONI MENU 10
3.1. MENU NAVIGAZIONE 10
3.1.1 Menu utente (in segmenti) 10
4. MANUTENZIONE 10
4.1. PULIZIA 10
5. DATI TECNICI 11
5.1. SPECIFICHE 11
6. CONFORMITÀ 11
GARANZIA LIMITATA 12

1. INTRODUZIONE

Il presente manuale contiene istruzioni per l'installazione, l'uso e la manutenzione degli indicatori i-DT33P e i-DT33XW. Leggerlo completamente prima dell'installazione e della messa in funzione.

1.1. Precauzioni di sicurezza

Definizione dei simboli e dei segnali di avvertenza

Le note di sicurezza sono contrassegnate con termini e simboli di avvertenza. Mostrano problemi di sicurezza e avvertenze. Ignorare le note di sicurezza può portare a lesioni personali, danni allo strumento, malfunzionamenti e risultati errati.

AVVERTENZA	Indica situazioni pericolose a medio rischio che, se non evitate, potrebbero causare lesioni gravi o morte.
PERICOLO	Indica situazioni pericolose a basso rischio che, se non evitate, potrebbero causare danni al dispositivo o alla proprietà, perdita di dati o lesioni di entità lieve o media.
ATTENZIONE	Indica informazioni importanti sul prodotto. Se trascurate, potrebbero causare danni all'apparecchiatura.
NOTA	Indica informazioni utili sul prodotto.

Simboli di avvertenza

Rischio generico Rischio di esplosione Rischio di scossa elettrica

Precauzioni di sicurezza

PERICOLO: Leggere tutte le avvertenze di sicurezza prima di installare, effettuare i collegamenti o eseguire la manutenzione dell'apparecchiatura. La mancata osservanza di queste avvertenze può provocare lesioni personali e/o danni materiali. Conservare tutte le istruzioni per consultazioni future.

- Prima di collegare l'alimentazione elettrica, verificare che l'intervallo di tensione di ingresso dell'apparecchiatura e il tipo di spina siano compatibili con l'alimentazione di rete CA locale.
- Non posizionare l'apparecchiatura in modo che sia difficile raggiungere la connessione di alimentazione elettrica.
- Collegare il cavo di rete esclusivamente a una presa elettrica con messa a terra compatibile.
- Utilizzare esclusivamente un cavo di rete con un valore nominale superiore a quello riportato sull'etichetta dell'apparecchiatura. (Solo per i-DT33P)
- Assicurarsi che il cavo di rete non costituisca un potenziale ostacolo o un pericolo di inciampo.
- Mettere in funzione l'apparecchiatura solo nelle condizioni ambientali specificate in queste istruzioni.
- L'apparecchiatura è destinata esclusivamente all'uso in ambienti interni.
- Non far funzionare l'apparecchiatura in ambienti pericolosi o instabili.
- Evitare l'ingresso di liquidi nell'apparecchiatura.
- Utilizzare solo periferiche e accessori approvati.
- Scollegare l'apparecchiatura dall'alimentazione elettrica durante la pulizia.
- L'assistenza deve essere eseguita solo da personale autorizzato.

AVVERTENZA: Non lavorare mai in ambienti soggetti a rischio di esplosione! L'alloggiamento dello strumento non è a tenuta di gas. (Rischio di esplosione dovuto alla formazione di scintille, corrosione causata dall'ingresso di gas).

AVVERTENZA: All'interno dell'alloggiamento sussiste il rischio di scosse elettriche. L'alloggiamento deve essere aperto solo da personale autorizzato e qualificato. Rimuovere tutti i collegamenti di alimentazione elettrica all'unità prima di aprirla.

1.2. Uso previsto

Questo strumento è destinato all'uso in laboratori, farmacie, scuole, aziende e industria leggera. Deve essere utilizzato solo per misurare i parametri descritti nelle presenti istruzioni per l'uso. Qualsiasi utilizzo o funzionamento diverso da quelli chiaramente indicati nelle specifiche tecniche, senza il consenso scritto di OHAUS, è da considerarsi diverso dall'uso previsto. Questo strumento è conforme agli attuali standard industriali e alle normative di sicurezza riconosciute; tuttavia, può costituire un pericolo durante l'uso. Se lo strumento non viene utilizzato secondo le presenti istruzioni per l'uso, la protezione prevista potrebbe risultare compromessa.

1.3. Panoramica dei componenti e dei comandi

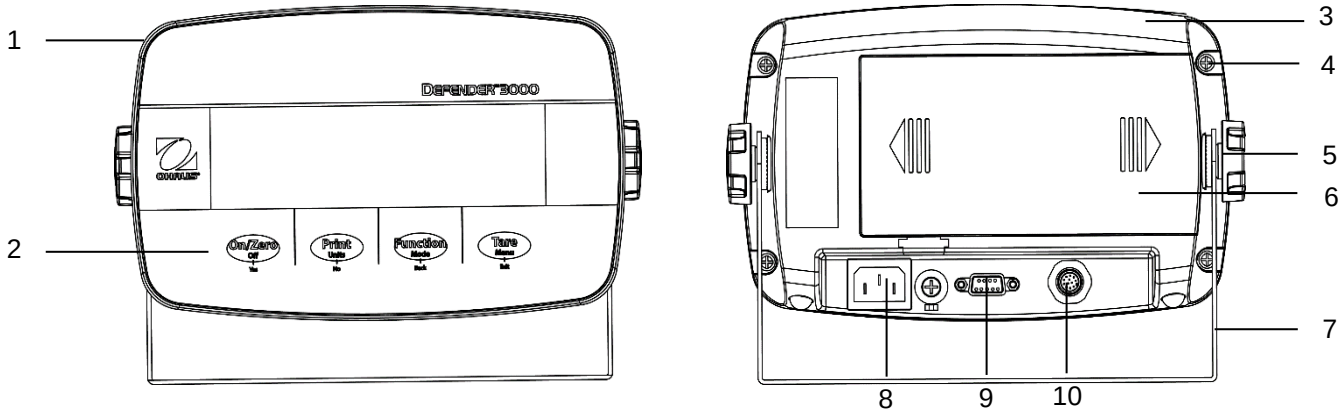

Figura 1-1 Indicatore i-DT33P

Articolo	Descrizione	Articolo	Descrizione
1	Alloggiamento anteriore	6	Coperchio batteria
2	Pannello di controllo	7	Staffa di montaggio
3	Alloggiamento posteriore	8	Connettore del cavo di rete
4	Viti (5)	9	Connettore RS232
5	Manopole di regolazione (2)	10	Connettore della cella di carico

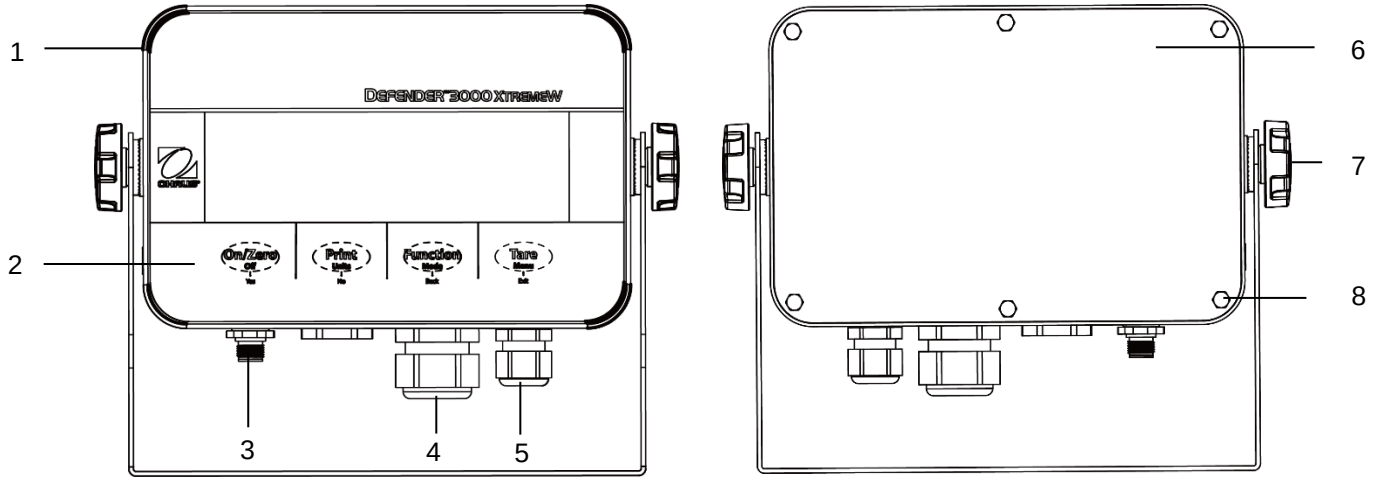

Figura 1-2 Indicatore i-DT33XW

Articolo	Descrizione
1	Alloggiamento anteriore
2	Pannello di controllo
3	Connettore della cella di carico
4	Pressacavo per opzione
5	Pressacavo per cavo di rete
6	Alloggiamento posteriore
7	Manopole di regolazione (2)
8	Bulloni a testa esagonale (6)

Nota:

- vengono forniti in dotazione due tipi di connettori per celle di carico: uno supporta EasyConnect™ e l'altro no. Pertanto, il connettore della cella di carico varia a seconda dei diversi modelli.
- Per alcuni modelli i-DT33XW, la posizione del connettore della cella di carico, il pressacavo per l'opzione e il cavo di rete possono variare. Fare riferimento al prodotto effettivo.

1.4. Funzioni di controllo

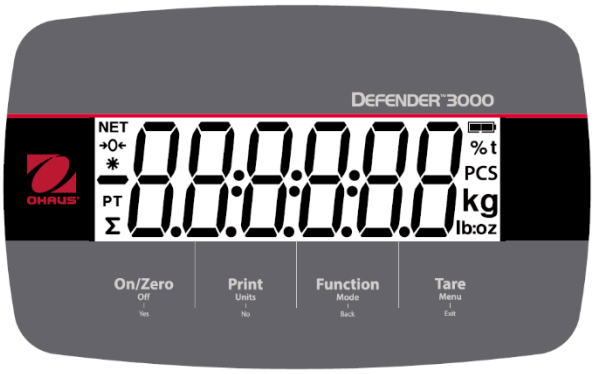

Figura 1-5 Pannello di controllo i-DT33P DT33XW

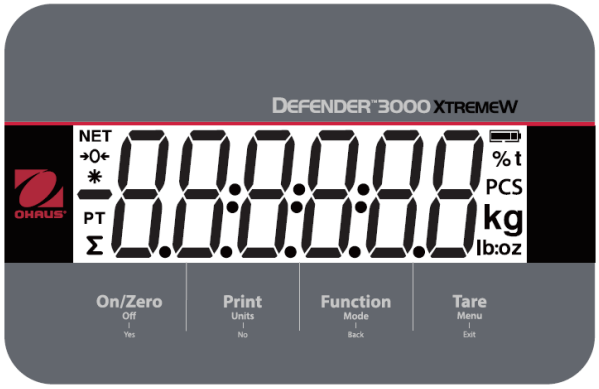

Figura 1-6 Pannello di controllo i-

Pulsante	On/Zero Off Yes	Print Units No	Function Mode Back	Tare Menu Exit
Funzione primaria (pressione breve)	**On/Zero** Se il terminale è spento, premere per accenderlo; Se il terminale è acceso, premere per impostare il punto di zero.	**Print** Invia il valore corrente alla porta RS232 se il menu ***Print Setup*** **→*Assignment*** **→*Demand*** è abilitato.	**Function** Avvia una modalità applicativa.	**Tare** Esegue un'operazione di tara.
Funzione secondaria (pressione prolungata)	**Off** Se il terminale è acceso, premere per spegnerlo.	**Units** Consente di modificare l'unità di pesatura.	**Mode** Cambia la modalità di applicazione.	**Menu** Consente di accedere al menu utente. Mostra un valore di tara nelle modalità applicative.
Funzione menu (pressione breve)	**Yes** Accetta l'impostazione corrente sul display o seleziona un sottomenu o una voce di menu.	**No** Passa al menu o alla voce di menu successiva. Rifiuta l'impostazione corrente sul display e passa a quella successiva disponibile.	**Back** Torna alla voce di menu precedente.	**Exit** Esce dal menu utente. Interrompe una taratura in corso. Esce quando si visualizza il risultato della totalizzazione o sotto e sopra il valore in modalità di controllo.

Note:

- Pressione breve: premere meno di 1 secondo.
- Pressione prolungata: tenere premuto per più di 3 secondi.

2. INSTALLAZIONE

2.1. Disimballaggio

Disimballare i seguenti articoli:

- Indicatore i-DT33P o i-DT33XW
- Batteria ricaricabile (i-DT33XW)
- Batteria ricaricabile (fornita in alcune regioni per i-DT33P)
- Staffa di montaggio
- Manopole (2)
- Guida rapida all'installazione
- Manuale di istruzioni
- Due cavi di collegamento a ponte in dotazione per collegare un cavo della cella di carico a 4 fili.
- Un nucleo in ferrite (in dotazione con alcuni modelli per collegare il connettore della cella di carico)

2.2. Collegamenti esterni

2.2.1 Alimentatorea batteria

i-DT33P
Utilizzare batterie a secco da 6 C (non incluse).

In alcune regioni, il modello i-DT33P è dotato di una batteria a piombo-acido installata in fabbrica.

Nota: è possibile contattare un rivenditore OHAUS autorizzato per acquistare la batteria a piombo-acido come opzione.

i-DT33XW
Questo modello è dotato di una batteria a piombo-acido installata come predefinita.

Nota: la batteria a piombo-acido si caricherà automaticamente durante il collegamento all'alimentatore. Durante la ricarica, l'indicatore del livello della batteria aumenta o diminuisce in una griglia, due griglie, tre griglie e quattro griglie. L'indicatore di livello della batteria scompare quando la batteria è completamente carica.

Durante il funzionamento a batteria, il simbolo della batteria indica lo stato della batteria:

Batteria 5%~25% rimanente

Batteria 25%~50% rimanente

Batteria 50%~75% rimanente

Batteria 75%~100% rimanente

Attenzione: prima di utilizzare l'indicatore per la prima volta, la batteria interna ricaricabile deve essere completamente caricata per un massimo di 12 ore. L'indicatore può essere azionato durante il processo di ricarica. La batteria è protetta dal sovraccarico e l'indicatore può rimanere collegato alla linea di alimentazione elettrica.

PERICOLO: LA BATTERIA DEVE ESSERE SOSTITUITA SOLO DA UN RIVENDITORE AUTORIZZATO DELL'ASSISTENZA OHAUS. SE LA BATTERIA RICARICABILE VIENE SOSTITUITA CON UN TIPO NON ADATTO O SE NON È COLLEGATA CORRETTAMENTE PUÒ SUSSISTERE UN RISCHIO DI ESPLOSIONE. SMALTIRE LA BATTERIA RICARICABILE IN BASE ALLE LEGGI E ALLE NORMATIVE LOCALI.

Smaltire la batteria a piombo-acido secondo le leggi e le normative locali.

2.2.2 Alimentazione elettrica

Ccollegare la spina CA a una presa elettrica per accendere l'indicatore. Collegare l'altra estremità all'indicatore se non è collegato.

2.3. Collegamenti interni

Alcuni collegamenti interni richiedono innanzitutto l'apertura dell'alloggiamento. Pertanto, controllare la sezione **Apertura dell'alloggiamento** di seguito prima di effettuare i collegamenti.

PERICOLO: RISCHIO DI SCOSSE ELETTRICHE. RIMUOVERE TUTTI I COLLEGAMENTI DI ALIMENTAZIONE ALL'INDICATORE PRIMA DI EFFETTUARE LA MANUTENZIONE O I COLLEGAMENTI INTERNI. L'ALLOGGIAMENTO DEVE ESSERE APERTO SOLO DA PERSONALE AUTORIZZATO E QUALIFICATO, COME UN TECNICO ELETTRICO.

2.3.1 Aprire l'alloggiamento

2.3.1.1 i-DT33P

1. Ruotare le due manopole (cerchiate) su ciascun lato dell'indicatore per smontare la staffa.

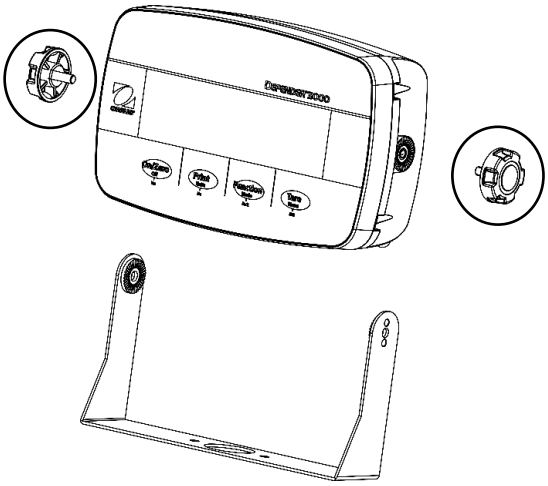

2. Rimuovere le cinque viti (cerchiate) dall'alloggiamento posteriore.

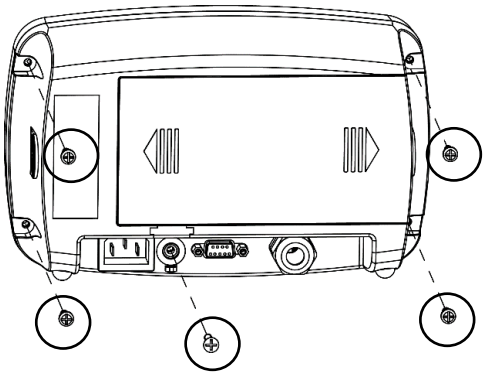

3. Aprire l'alloggiamento posteriore.

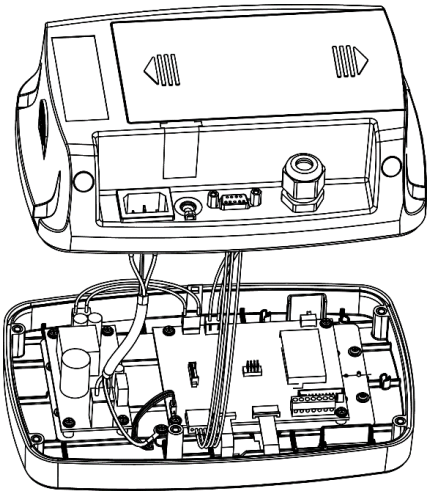

4. Chiudere l'alloggiamento e serrare nuovamente le viti dopo aver completato i collegamenti interni

   Nota: le viti devono essere serrate a una coppia di 1 N•m (8-9 in-lb).

2.3.1.2 i-DT33P (con batteria a piombo-acido)

i-DT33P è dotato di una batteria a piombo-acido installata in alcune regioni. Seguire le istruzioni riportate di seguito per aprire l'alloggiamento ed estrarre la batteria.

Nota: se l'indicatore non contiene la batteria a piombo-acido ma si desidera acquistarla come accessorio, è possibile contattare un rivenditore OHAUS autorizzato per ottenerla.

1. Rimuovere il coperchio del vano batterie nella direzione della freccia.

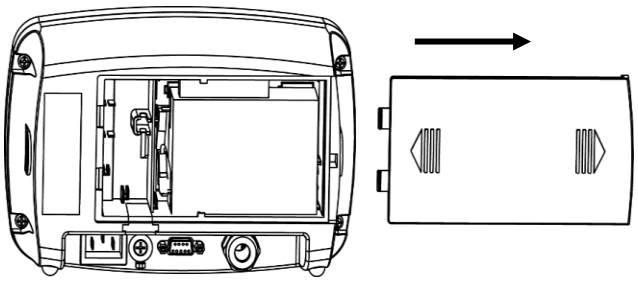

2. Estrarre la batteria a piombo-acido (cerchiata).

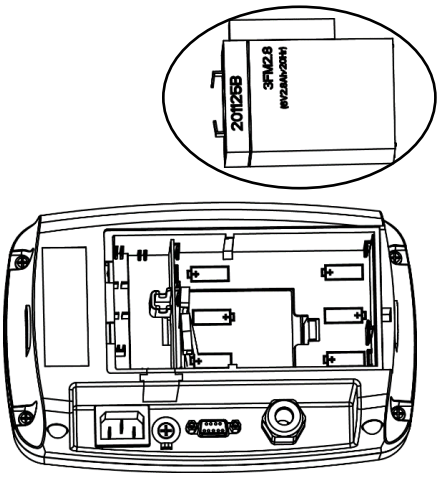

3. Spingere leggermente l'estremità del coperchio di ricarica (cerchiato) nella direzione della freccia ed estrarlo.

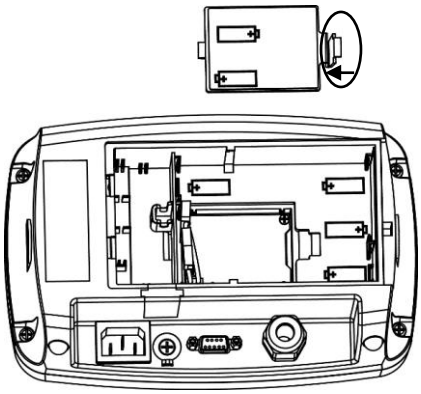

4. Rimuovere le due viti sulla scheda di ricarica (cerchiate) ed estrarla.

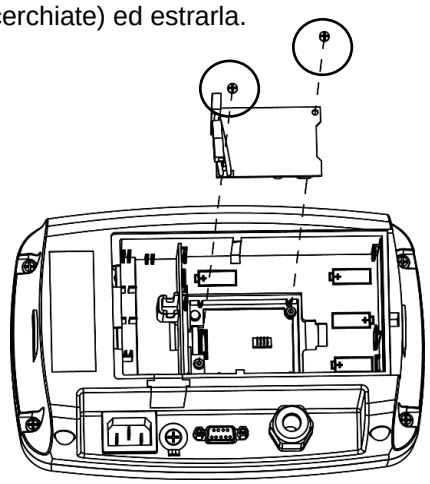

5. Rimuovere le cinque viti (cerchiate) dall'alloggiamento posteriore.

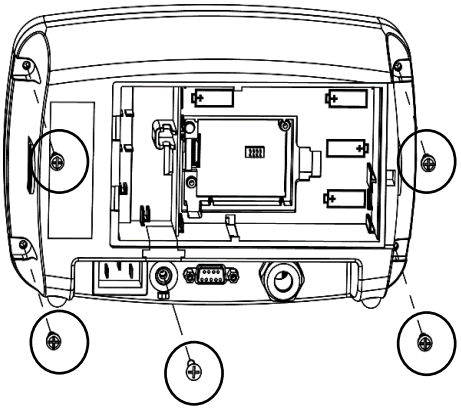

6. Aprire l'alloggiamento posteriore.

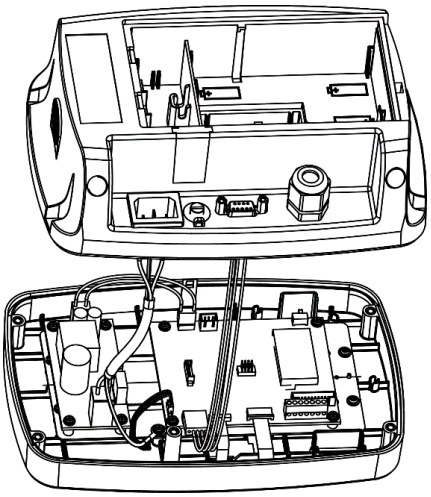

7. Chiudere l'alloggiamento posteriore, serrare nuovamente le viti e reinstallare la batteria a piombo-acido dopo aver completato i collegamenti interni

   Nota: le viti devono essere serrate a una coppia di 1 N•m (8-9 in-lb).

2.3.1.3 i-DT33XW

1. Ruotare le due manopole (cerchiate) su ciascun lato dell'indicatore per smontare la staffa.

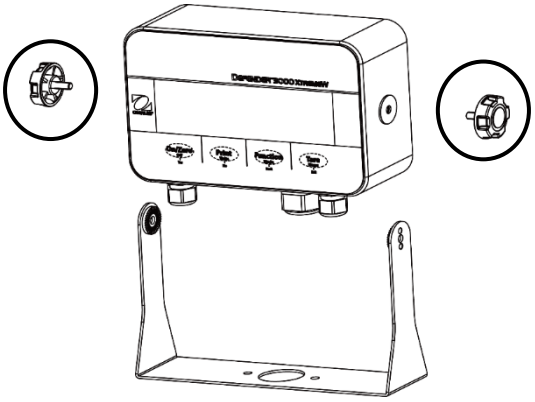

2. Rimuovere i sei bulloni a testa esagonale dall'alloggiamento posteriore dell'indicatore.

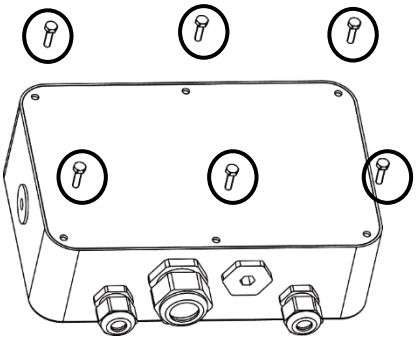

3. Aprire l'alloggiamento posteriore.

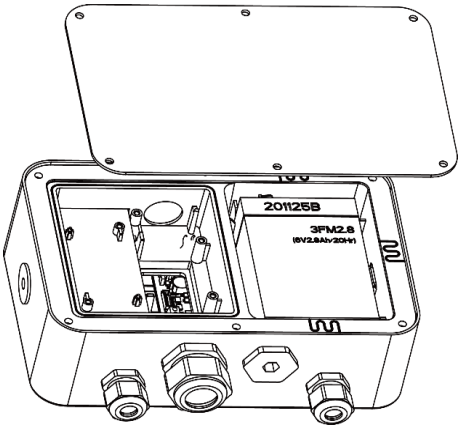

4. Chiudere l'alloggiamento e reinstallare i bulloni dopo aver completato i collegamenti interni

   Nota: i bulloni devono essere serrati con una coppia di 2,5 N•m (20-25 in-lb) per garantire una tenuta stagna.

2.3.2 Connessione RS232 i-DT33P

Collegare il cavo RS232 opzionale al connettore RS232 sull'alloggiamento posteriore dell'indicatore i-DT33P. Fare riferimento alla tabella 2-2 per la definizione di ciascun pin, se necessario.

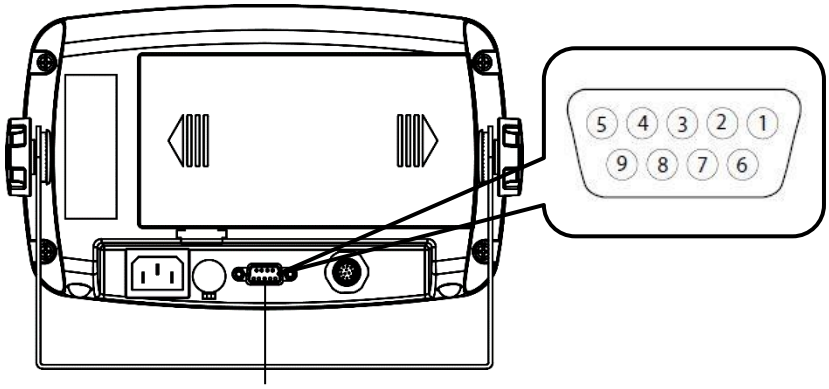

Figura 2-5 Connettore RS232 i-DT33P

Tabella 2-2 Pin RS232

Pin	Collegamento
1	N/C
2	TXD
3	RXD
4	N/C
5	GND
6	N/C
7	N/C
8	N/C
9	N/C

2.3.3 Connessione RS232 i-DT33XW

Per effettuare la connessione RS232 per il modello i-DT33XW:

1. Aprire l'alloggiamento posteriore. Consultare la sezione **Apertura dell'alloggiamento** per informazioni su come aprire l'alloggiamento posteriore.
2. Estrarre la batteria.
3. Rilasciare il pressacavo per il connettore opzionale sulla parte inferiore dell'indicatore e rimuovere la spina sovrastante.
4. Far passare il cavo RS232 opzionale attraverso il connettore e fissarlo alla morsettiera RS232 sulla scheda madre.
5. Fissare la tenuta stagna al cavo e spingerla nel pressacavo per il connettore opzionale. Serrare il pressacavo per il connettore opzionale con la tenuta stagna al suo interno per terminare l'installazione.

Nota: Per le parti sopra menzionate, consultare l'immagine sottostante.

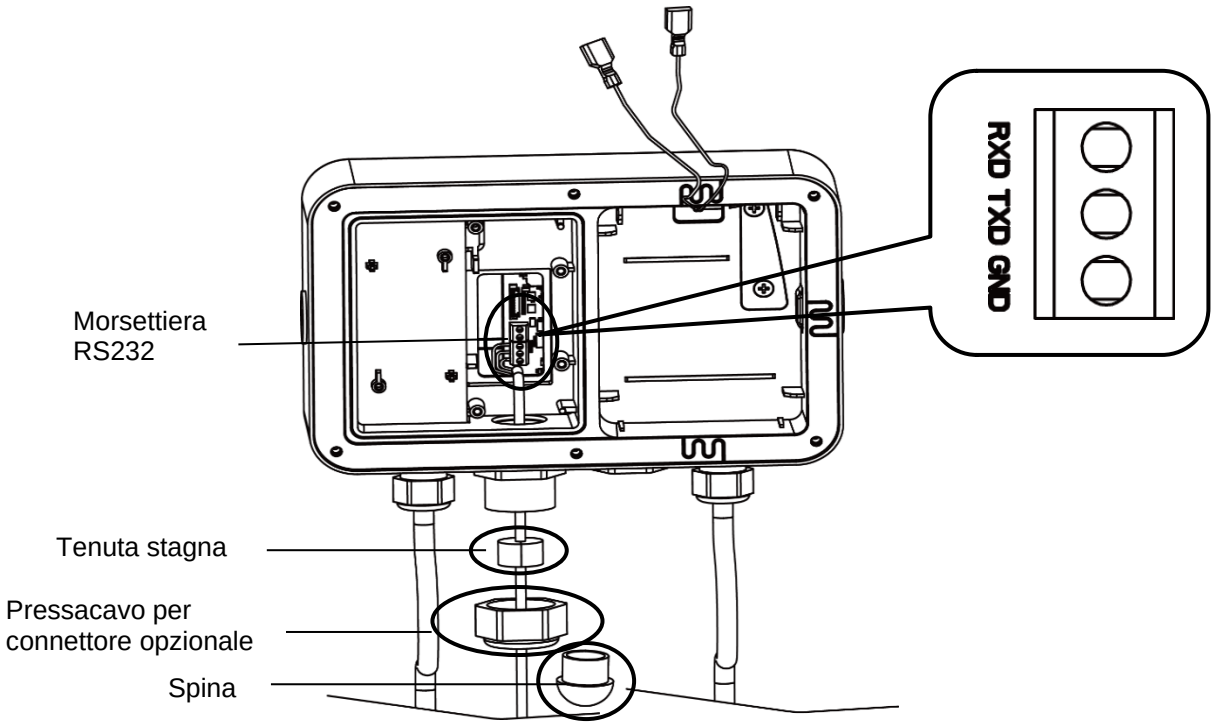

Figura 2-6 Collegamento RS232 i-DT33XW

3. IMPOSTAZIONI MENU

Il menu utente consente di personalizzare le impostazioni della bilancia.
Nota: se sono installate le opzioni dell'interfaccia, possono essere disponibili ulteriori sottomenu (menu USB, Ethernet e Print2 nella tabella seguente). Per ulteriori informazioni sulle impostazioni, consultare il manuale utente dell'interfaccia.

3.1. Menu Navigazione

3.1.1 Menu utente (in segmenti)

CAL	SETUP	READ	MODE	UNIT	ASZ3.2	PRINT	USB	ETHNET	PRINT2	LOCK	END
ZERO SPAN LINE GEO CTEST END	RESET CUNIT RANGE CAP1 GRAD1 CAP2 GRAD2 P.ZERO P.UNIT ATARE END	RESET STABLE ZERO FILTER AZT BLIGHT BCOLOR SCREEN A.OFF P.SAVER CEC END	RESET WEIGH COUNT CHECK TOTAL TABLE END	RESET kg g lb oz lb:oz t END	RESET BAUD PARITY STOP H.SHAKE ALT.P ALT.T ALT.2 END	RESET ASSIGN STABLE MODE TIME LINKTO CSUM TEMP END	RESET BAUD PARITY STOP H.SHAKE ALT.P ALT.T ALT.2 END	RESET IP.Addr U.E.R. END	RESET ASSIGN STABLE MODE TIME LINKTO CSUM TEMP END	RESET L.ALL L.OFF L.ZERO L.PRINT L.UNIT L.MODE L.MENU L.TARE END	

Note:
Alcune modalità/unità potrebbero non essere disponibili in tutti i modelli.
Quando è **ATTIVATO** legale per il commercio (l'interruttore di sicurezza è in posizione di blocco), le impostazioni del menu saranno influenzate come segue:

- La funzione di taratura è disabilitata.
- L'impostazione campo di zero è bloccata al 2%.
- L'impostazione di campo stabile è bloccata su 1d.
- L'impostazione di controllo zero automatico è bloccata su 0,5 d.
- Il filtro e le unità sono bloccati nelle impostazioni correnti.
- Stabile Solo è bloccato su On.
- L'unità lb:oz è bloccata su Off.
- La modalità di risparmio energetico è disattivata.

4. MANUTENZIONE

PERICOLO: SCOLLEGARE L'UNITÀ DALL'ALIMENTAZIONE ELETTRICA PRIMA DELLA PULIZIA.

4.1. Pulizia

Per i-DT33P, l'alloggiamento può essere pulito con un panno inumidito con un detergente delicato, se necessario.

Per i-DT33XW, utilizzare soluzioni detergenti approvate per l'alloggiamento dell'indicatore in acciaio inossidabile e sciacquare con acqua. Asciugare accuratamente.

AVVERTENZA: Rischio di scossa elettrica. Scollegare l'apparecchiatura dall'alimentazione elettrica prima della pulizia.
Assicurarsi che nessun liquido penetri all'interno dello strumento.

Attenzione: non utilizzare solventi, prodotti chimici aggressivi, ammoniaca o detergenti abrasivi.

5. DATI TECNICI

5.1. Specifiche

Valori nominali dell'apparecchiatura:
Solo per uso interno

Altitudine:	2.000 m
Temperatura di funzionamento:	da -10 °C a 40 °C
Umidità:	massima umidità relativa 80% per temperature fino a 31 °C, riduzione lineare fino al 50% a 40 °C.
Alimentazione elettrica:	100–240 V CA～, 0,5 A, 50/60 Hz
Fluttuazioni di tensione:	fluttuazioni di tensione dell'alimentazione fino a ±10% della tensione nominale.
Categoria di sovratensione (categoria di installazione):	II
Grado di inquinamento:	2

Tabella 5-1 Specifiche

Modello indicatore	**i-DT33P**	**i-DT33XW**
Massima risoluzione del display	1:30.000	
Max. risoluzione omologata	1:10.000	
Max. risoluzione di conteggio	1:300.000	
Tensione di alimentazione delle celle di carico	5 V CC	
Sensibilità in ingresso della cella di carico	Fino a 3 mV/V	
Alimentazione elettrica	9 V CC, 6 a secco, misura C; batteria ricaricabile 6 V CC; alimentatore interno, 100–240 V CA/50–60 Hz	batteria ricaricabile 6 V CC; alimentatore interno, 100–240 V CA/50–60 Hz

6. CONFORMITÀ

La conformità ai seguenti standard è indicata dal marchio corrispondente sul prodotto.

Marchio	Standard
CE	Questo prodotto è conforme agli standard armonizzati applicabili delle Direttive UE 2011/65/UE (RoHS), 2014/30/UE (EMC), 2014/35/UE (LVD) e 2014/31/UE (NAWI). La Dichiarazione di conformità completa è disponibile online all'indirizzo www.ohaus.com/ce.
UK CA	Questo prodotto è conforme agli standard di legge applicabili in materia di restrizione dell'uso di determinate sostanze pericolose nelle normative sulle apparecchiature elettriche ed elettroniche del 2012, alle normative britanniche sulla compatibilità elettromagnetica del 2016, alle normative relative alle apparecchiature elettriche (sicurezza) del 2016 e a quelle relative agli strumenti di pesata non automatici del 2016. La Dichiarazione di conformità completa è disponibile online su www.ohaus.com/uk-declarations.
	Questo prodotto è conforme alla Direttiva UE 2012/19/UE (RAEE) e 2006/66/CE (Batterie). Smaltire questo prodotto in conformità alle normative locali, presso il punto di raccolta specificato per le apparecchiature elettriche ed elettroniche. Per le istruzioni di smaltimento in Europa, consultare il sito www.ohaus.com/weee.
	EN 61326-1
C US MC173467	UL 61010-1 CAN/CSA-C22.2 N. 61010-1

Dichiarazione di conformità ISED Canada:
CAN ICES-003(A)/NMB-003(A)

Registrazione ISO 9001
Il sistema di gestione che regola la produzione di questo prodotto è certificato ISO 9001.

GARANZIA LIMITATA

I prodotti OHAUS sono garantiti contro difetti nei materiali e nella lavorazione dalla data di consegna fino alla durata del periodo di garanzia. Durante il periodo di garanzia, OHAUS riparerà o, a sua discrezione, sostituirà gratuitamente qualsiasi componente che si dimostra difettoso, a condizione che il prodotto venga restituito, franco carico prepagato, a OHAUS. La presente garanzia non si applica se il prodotto è stato danneggiato da un incidente o da uso improprio, esposto a materiali radioattivi o corrosivi, ha materiale estraneo che penetra all'interno del prodotto, o come risultato di servizio o modifica da personale non autorizzato da OHAUS. Invece di una scheda di registrazione della garanzia correttamente restituita, il periodo di garanzia decorrerà dalla data di spedizione al rivenditore autorizzato. Nessun'altra garanzia espressa o implicita è fornita da OHAUS Corporation. OHAUS Corporation non fornisce altre garanzie esplicite o implicite. OHAUS Corporation declina ogni responsabilità per danni indiretti.

Poiché la legislazione sulla garanzia differisce da stato a stato e da paese a paese, contattare OHAUS o il proprio rivenditore OHAUS locale per ulteriori dettagli

Índice

1. INTRODUÇÃO 2
1.1. PRECAUÇÕES DE SEGURANÇA 2
1.2. FINALIDADE DE USO 2
1.3. APRESENTAÇÃO DAS PEÇAS E CONTROLES 3
1.4. FUNÇÕES DE CONTROLE 4
2. INSTALAÇÃO 5
2.1. DESEMBALAGEM 5
2.2. CONEXÕES EXTERNAS 5
2.2.1 Bateria Alimentação elétrica 5
2.2.2 Fonte de alimentação CA 5
2.3. CONEXÕES INTERNAS 6
2.3.1 Abra o compartimento 6
2.3.2 Conexão RS232 do i-DT33P 9
2.3.3 Conexão RS232 do i-DT33XW 9
3. CONFIGURAÇÕES DO MENU 10
3.1. NAVEGAÇÃO DO MENU 10
3.1.1 Menu do usuário (em segmentos) 10
4. MANUTENÇÃO 10
4.1. LIMPEZA 10
5. DADOS TÉCNICOS 11
5.1. ESPECIFICAÇÕES 11
6. CONFORMIDADE 11

1. INTRODUÇÃO

Este manual contém instruções de instalação, operação e manutenção para os indicadores i-DT33P e i-DT33XW. Leia-o completamente antes da instalação e operação.

1.1. Precauções de segurança

Definição de sinais de advertência e símbolos

As observações de segurança são marcadas com palavras de sinalização e símbolos de advertência. Eles indicam questões de segurança e advertências. Ignorar as observações de segurança pode resultar em lesões pessoais, danos ao instrumento, funcionamento incorreto e resultados falsos.

ADVERTÊNCIA	Para uma situação de perigo com risco médio, possivelmente resultando em lesões graves ou morte, se não for evitada.
CUIDADO	Para uma situação de perigo com baixo risco, resultando em danos ao dispositivo ou à propriedade, na perda de dados ou em lesões leves ou médias, se não for evitada.
ATENÇÃO	Para informações importantes sobre o produto. Pode causar danos ao equipamento, se não for evitada.
OBSERVAÇÃO	Para informações importantes sobre o produto.

Símbolos de advertência

Perigo geral Risco de explosão Risco de choque elétrico

Precauções de segurança

CUIDADO: Leia todas as advertências de segurança antes de instalar, fazer conexões ou realizar manutenção neste equipamento. O não cumprimento destes avisos pode resultar em lesões pessoais e/ou danos à propriedade. Guarde todas as instruções para referência futura.

- Antes de conectar a energia, verifique se a faixa de tensão de entrada do equipamento e o tipo de plugue são compatíveis com a fonte de alimentação da rede elétrica CA local.
- Não posicione o equipamento de modo que seja difícil alcançar a conexão de energia.
- Conecte o cabo elétrico somente a uma tomada aterrada compatível.
- Use somente um cabo elétrico cuja classificação exceda as especificações presentes na etiqueta do equipamento. (Somente para o i-DT33P)
- Certifique-se de que o cabo elétrico não represente um perigo potencial de obstrução ou tropeço.
- Opere o equipamento somente nas condições ambientais especificadas nestas instruções.
- O equipamento deve ser usado apenas em ambientes internos.
- Não opere o equipamento em ambientes perigosos ou instáveis.
- Não permita a entrada de líquidos no equipamento.
- Use apenas acessórios e periféricos aprovados.
- Desconecte o equipamento da alimentação elétrica durante a limpeza.
- A manutenção só deve ser realizada por pessoal autorizado.

ADVERTÊNCIA: Nunca trabalhe em um ambiente sujeito a riscos de explosão! O compartimento do instrumento não é estanque a gases. (Risco de explosão devido à formação de faíscas, corrosão causada pela entrada de gases).

ADVERTÊNCIA: Risco de choque elétrico dentro do compartimento. O compartimento somente deve ser aberto por pessoal autorizado e qualificado. Remova todas as conexões elétricas da unidade antes de abri-la.

1.2. Finalidade de uso

Este instrumento destina-se ao uso em laboratórios, farmácias, escolas, empresas e indústrias leves. Ele deve ser usado somente para medir os parâmetros descritos nesse manual de instruções. Qualquer outro tipo de uso e operação fora dos limites das especificações técnicas e sem o consentimento por escrito da OHAUS, é considerado como fora da finalidade. Este instrumento está em conformidade com os padrões atuais do setor e com as normas de segurança reconhecidas; no entanto, ele pode constituir um risco em uso. Se o instrumento não for usado de acordo com este manual de instruções, a proteção prevista fornecida pelo instrumento poderá ser prejudicada.

1.3. Apresentação das peças e controles

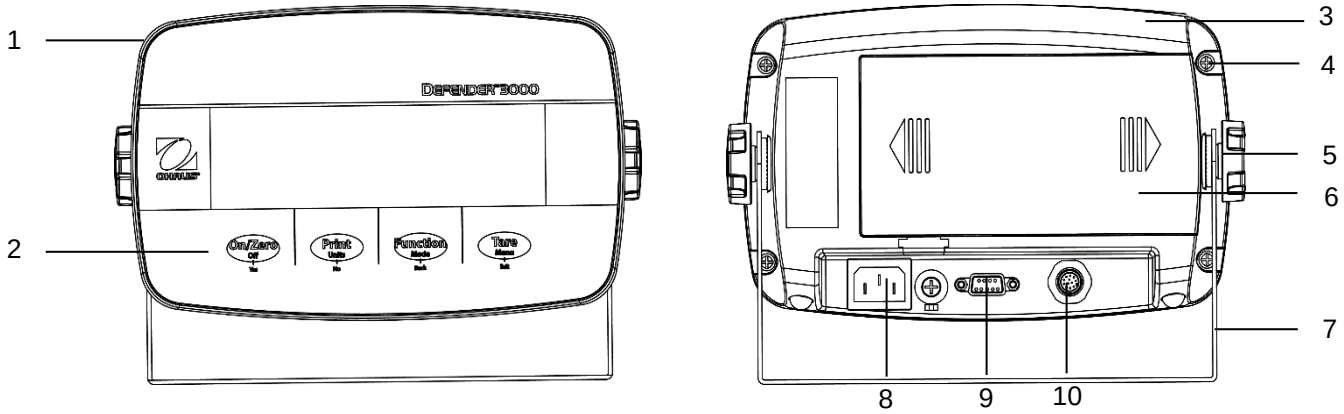

Figura 1-1 Indicador i-DT33P

Item	Descrição	Item	Descrição
1	Compartimento dianteiro	6	Tampa da bateria
2	Painel de Controle	7	Suporte de montagem
3	Compartimento traseiro	8	Conector do cabo elétrico
4	Parafusos (5)	9	Conector RS232
5	Botões de ajuste (2)	10	Conector da célula de carga

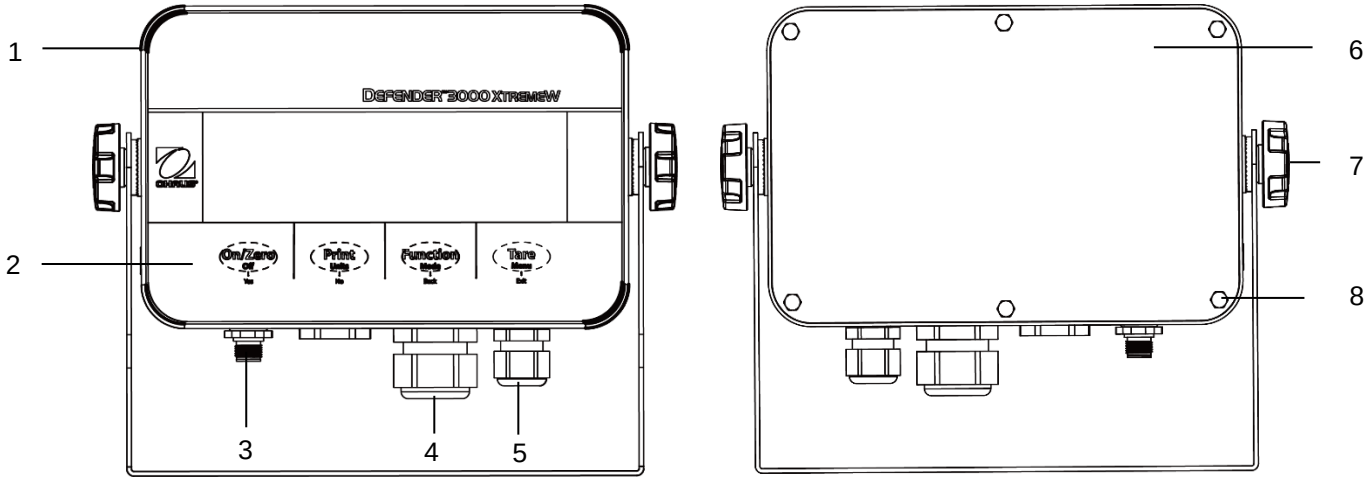

Figura 1-2 Indicador i-DT33XW

Item	Descrição
1	Compartimento dianteiro
2	Painel de Controle
3	Conector da célula de carga
4	Alívio de tensão para a opção
5	Alívio de tensão para o cabo elétrico
6	Compartimento traseiro
7	Botões de ajuste (2)
8	Parafusos de cabeça sextavada (6)

Observação:

- Há dois tipos de conector da célula de carga, um compatível com o EasyConnect™ e outro não. Portanto, o conector da célula de carga varia em diferentes modelos.
- Para alguns modelos i-DT33XW, a posição do conector da célula de carga, o alívio de tensão para a opção e o cabo elétrico podem variar. Consulte o produto em questão.

1.4. Funções de controle

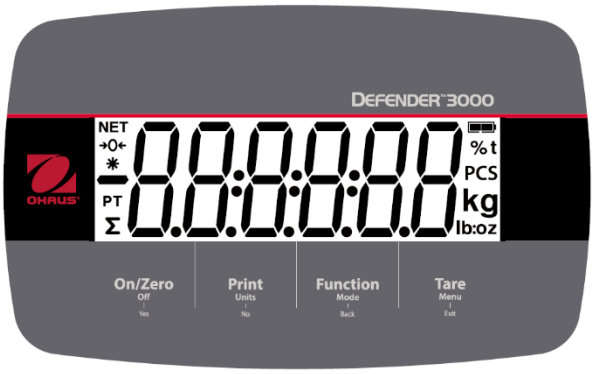

Figura 1-5 Painel de controle do i-DT33P

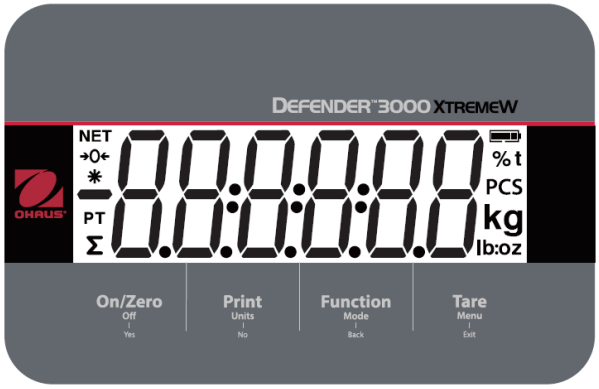

Figura 1-6 Painel de controle do i-DT33XW

Botão	On/Zero Off | Yes	Print Units | No	Function Mode | Back	Tare Menu | Exit
Função primária (Aperto breve)	**On/Zero** Se o terminal estiver desligado, pressione para ligar; Se o terminal estiver ligado, pressione para definir o ponto zero.	**Print** Envia o valor atual para a porta RS232 se o menu ***Print Setup → Assignment → Demand*** estiver habilitado.	**Function** Inicia um modo de aplicação.	**Tare** Executa uma operação de tara.
Função secundária (Aperto longo)	**Off** Se o terminal estiver ligado, pressione para desligar.	**Units** Altera a unidade de pesagem.	**Modo** Altera o modo de aplicação.	**Menu** Entra no menu do usuário. Mostra um valor de tara nos modos de aplicação.
Função Menu (Aperto breve)	**Yes** Aceita a configuração atual na tela ou seleciona um submenu ou item de menu.	**No** Avança para o próximo menu ou item de menu. Rejeita a configuração atual na tela e avança para a próxima configuração disponível.	**Back** Retorna para o item de menu anterior.	**Exit** Sai do menu do usuário. Cancela uma calibração em andamento. Sai ao exibir o resultado da totalização ou o valor abaixo ou acima, no modo de verificação.

Observações:

- Aperto breve: pressione por menos de 1 segundo.
- Aperto longo: pressione e mantenha pressionado por mais de 3 segundos.

2. INSTALAÇÃO

2.1. Desembalagem

Desembale os seguintes itens:

- Indicador i-DT33P ou i-DT33XW
- Bateria recarregável (i-DT33XW)
- Bateria recarregável (fornecida em algumas regiões para o i-DT33P)
- Suporte de montagem
- Botões (2)
- Guia de instalação rápida
- Manual de instruções
- Dois fios para conexão direta fornecidos para conectar um cabo de 4 fios de célula de carga.
- Um núcleo de ferrita (fornecido com alguns modelos para conectar o conector da célula de carga)

2.2. Conexões externas

2.2.1 Bateria Alimentação elétrica

i-DT33P
Use baterias secas tamanho 6 C (não incluídas).

Em algumas regiões, o modelo i-DT33P vem com uma bateria de chumbo-ácido instalada de fábrica.

Observação: Você pode entrar em contato com um revendedor autorizado da OHAUS para comprar opcionalmente a bateria de chumbo-ácido.

i-DT33XW
Este modelo vem com uma bateria de chumbo-ácido instalada de fábrica.

Observação: A bateria de chumbo-ácido será carregada automaticamente durante a conexão à fonte de alimentação. Ao carregar, o indicador de nível da bateria aumenta ou diminui em um, dois, três e quatro retângulos. O indicador de nível da bateria desaparecerá quando a bateria estiver totalmente carregada.

Ao operar com bateria, o símbolo de bateria indica o seu status:

Carga restante da bateria 5%~25%

Carga restante da bateria 25%~50%

Carga restante da bateria 50%~75%

Carga restante da bateria 75%~100%

Atenção: Antes de usar o indicador pela primeira vez, a bateria recarregável interna deve ser totalmente carregada por até 12 horas. O indicador pode ser operado durante o processo de carregamento. A bateria encontra-se protegida contra sobrecarga e o indicador pode permanecer conectado à alimentação CA.

CUIDADO: A BATERIA DEVE SER TROCADA APENAS POR UM REVENDEDOR DE SERVIÇO AUTORIZADO PELA OHAUS. PODE OCORRER RISCO DE EXPLOSÃO SE A BATERIA RECARREGÁVEL FOR SUBSTITUÍDA PELO TIPO ERRADO OU SE NÃO ESTIVER CORRETAMENTE CONECTADA. DESCARTE A BATERIA RECARREGÁVEL DE ACORDO COM AS LEIS E REGULAMENTAÇÕES LOCAIS.

Descarte a bateria de chumbo-ácido de acordo com as leis e regulamentações locais.

2.2.2 Fonte de alimentação CA

Conecte o plugue CA a uma tomada elétrica para ligar o indicador. Conecte a outra extremidade ao indicador, se ainda não estiver conectada.

2.3. Conexões internas

Algumas conexões internas requerem primeiro a abertura do compartimento. Portanto, verifique a seção **Abrir o compartimento** abaixo antes de fazer as conexões.

CUIDADO: RISCO DE CHOQUE ELÉTRICO. REMOVA TODAS AS CONEXÕES ELÉTRICAS DO INDICADOR ANTES DE FAZER MANUTENÇÃO OU CONEXÕES INTERNAS. O COMPARTIMENTO DEVE SER ABERTO APENAS POR PESSOAL AUTORIZADO E QUALIFICADO, TAL COMO UM ELETRICISTA.

2.3.1 Abra o compartimento

2.3.1.1 i-DT33P

1. Gire os dois botões (circulados) em cada lado do indicador para desmontar o suporte.

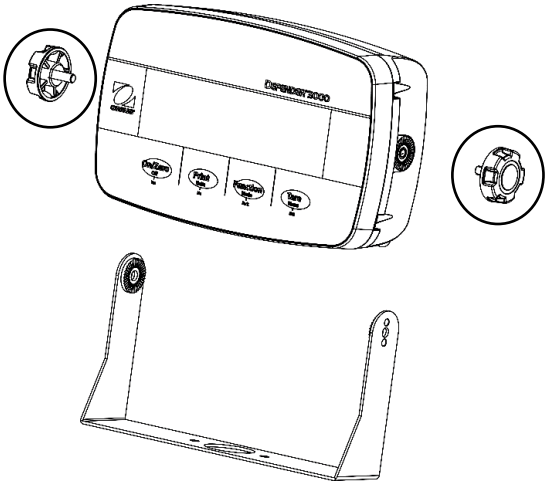

2. Remova os cinco parafusos (circulados) do compartimento traseiro.

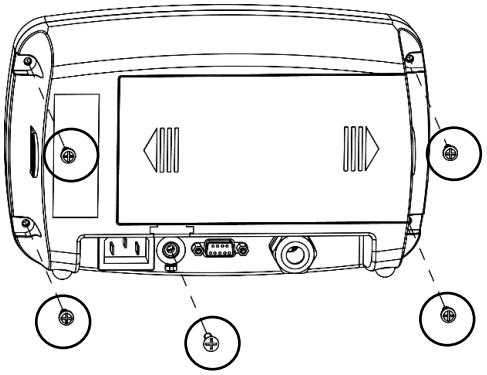

3. Abra o compartimento traseiro.

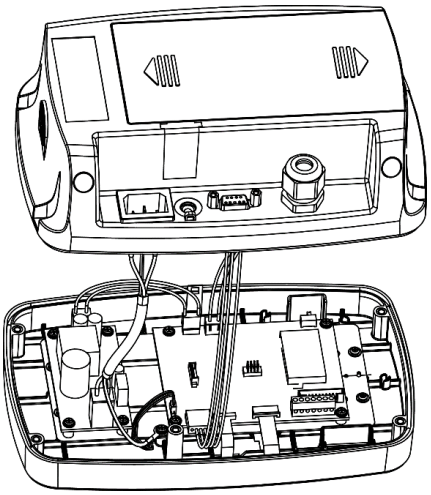

4. Feche o compartimento e aperte novamente os parafusos após concluir as conexões internas

   Observação: Os parafusos devem ser apertados aplicando-lhes um torque de 1 N•m (8-9 pol-lb).

2.3.1.2 i-DT33P (com bateria de chumbo-ácido)

Em algumas regiões, o i-DT33P vem com uma bateria de chumbo-ácido instalada. Siga as instruções abaixo para abrir o compartimento e retirar a bateria.

Observação: Caso o seu indicador não tenha a bateria de chumbo-ácido, mas você queira comprá-la como um acessório, entre em contato com um revendedor autorizado da OHAUS para obtê-la.

1. Remova a tampa da bateria na direção da seta.

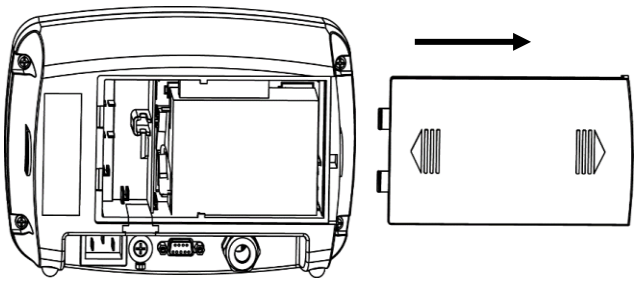

2. Retire a bateria de chumbo-ácido (circulada).

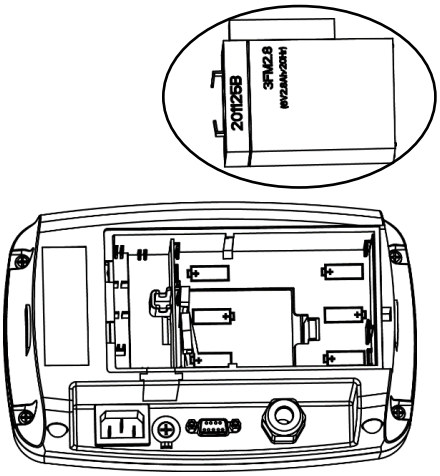

3. Empurre ligeiramente a extremidade da tampa de carregamento (circulada) na direção da seta e retire-a.

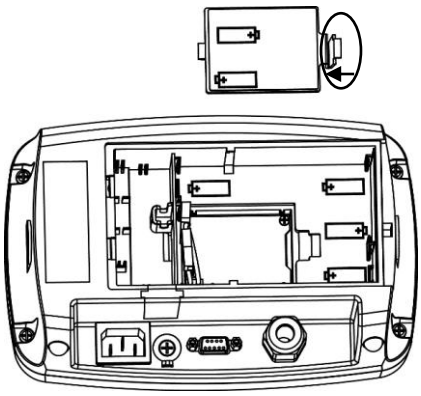

4. Remova os dois parafusos do circuito de carregamento (circulada) e retire-o.

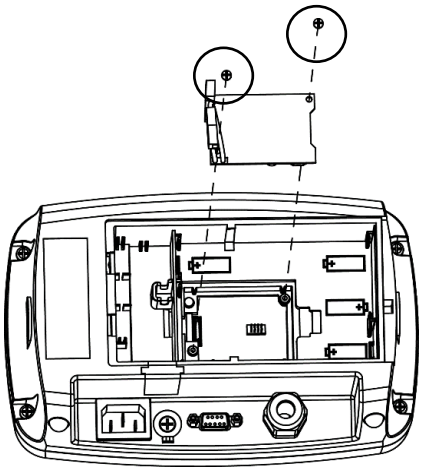

5. Remova os cinco parafusos (circulados) do compartimento traseiro.

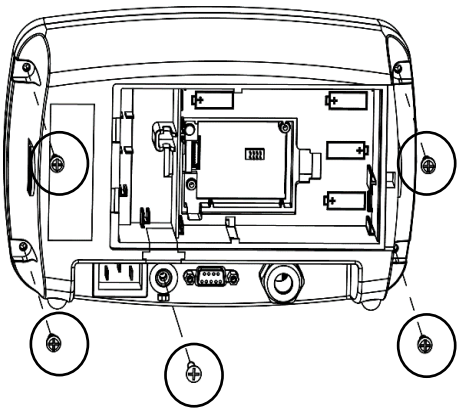

6. Abra o compartimento traseiro.

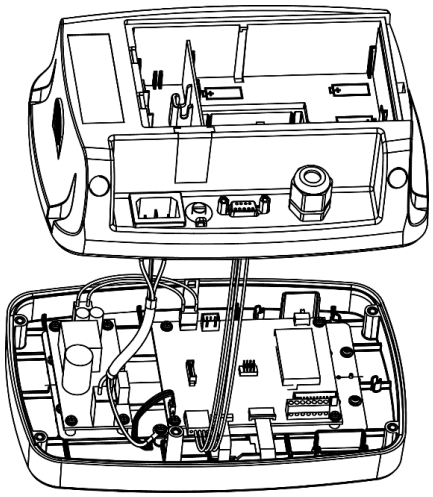

7. Feche o compartimento traseiro, aperte novamente os parafusos e reinstale a bateria de chumbo-ácido após concluir as conexões internas

Observação: Os parafusos devem ser apertados aplicando-lhes um torque de 1 N•m (8-9 pol-lb).

2.3.1.3 i-DT33XW

1. Gire os dois botões (circulados) em cada lado do indicador para desmontar o suporte.

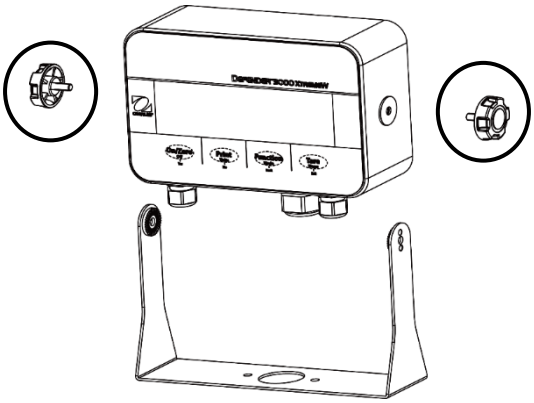

2. Remova os seis parafusos de cabeça sextavada do compartimento traseiro do indicador.

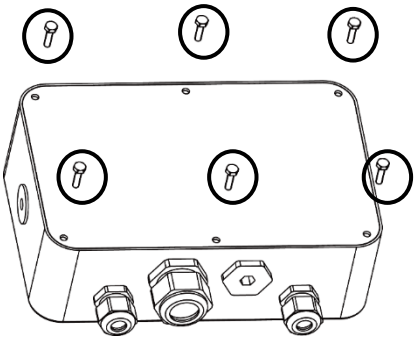

3. Abra o compartimento traseiro.

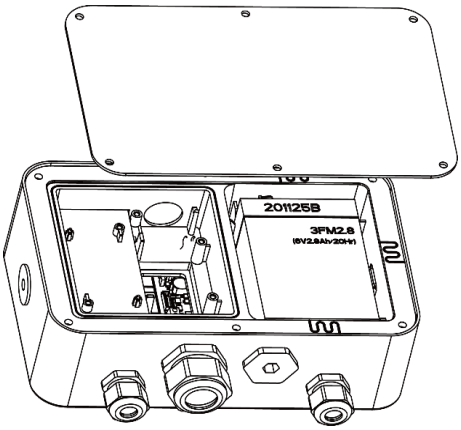

4. Feche o compartimento e reinstale os parafusos após concluir as conexões internas

Observação: Os parafusos devem ser apertados aplicando-lhes um torque de 2,5 N•m (20-25 pol-lb) para garantir uma vedação estanque.

2.3.2 Conexão RS232 do i-DT33P

Conecte o cabo opcional RS232 ao conector RS232 no compartimento traseiro do indicador i-DT33P. Consulte a tabela 2-2 para obter a definição de cada pino, se necessário.

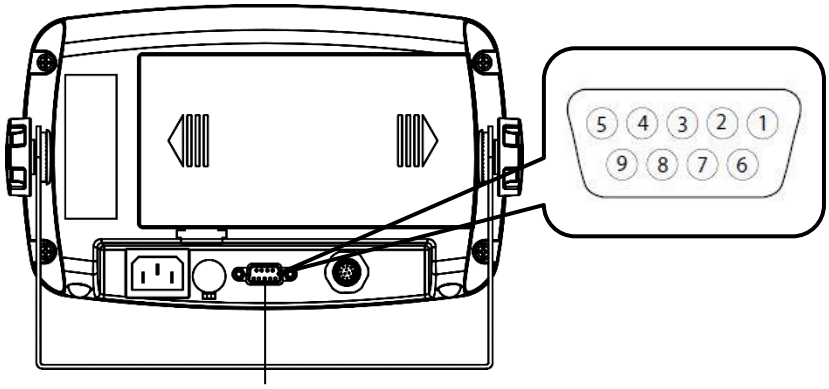

Figura 2-5 Conector RS232 do i-DT33P

Tabela 2-2 Pinos RS232

Pino	Conexão
1	N/C
2	TXD
3	RXD
4	N/C
5	GND
6	N/C
7	N/C
8	N/C
9	N/C

2.3.3 Conexão RS232 do i-DT33XW

Para o modelo i-DT33XW, a conexão à RS232 é feita da seguinte maneira:

1. Abra o compartimento traseiro. Consulte a seção **Abrir o compartimento** para saber como abrir o compartimento traseiro.
2. Retire a bateria.
3. Solte o alívio de tensão do conector opcional na parte inferior do indicador e remova o plugue existente.
4. Passe o cabo opcional RS232 pelo conector e prenda-o no bloco de terminais RS232 na placa principal.
5. Prenda a vedação estanque ao cabo e empurre-a no alívio de tensão do conector opcional. Aperte o alívio de tensão do conector opcional com a vedação estanque para concluir a instalação.

Observação: Verifique o gráfico abaixo quanto às peças mencionadas acima.

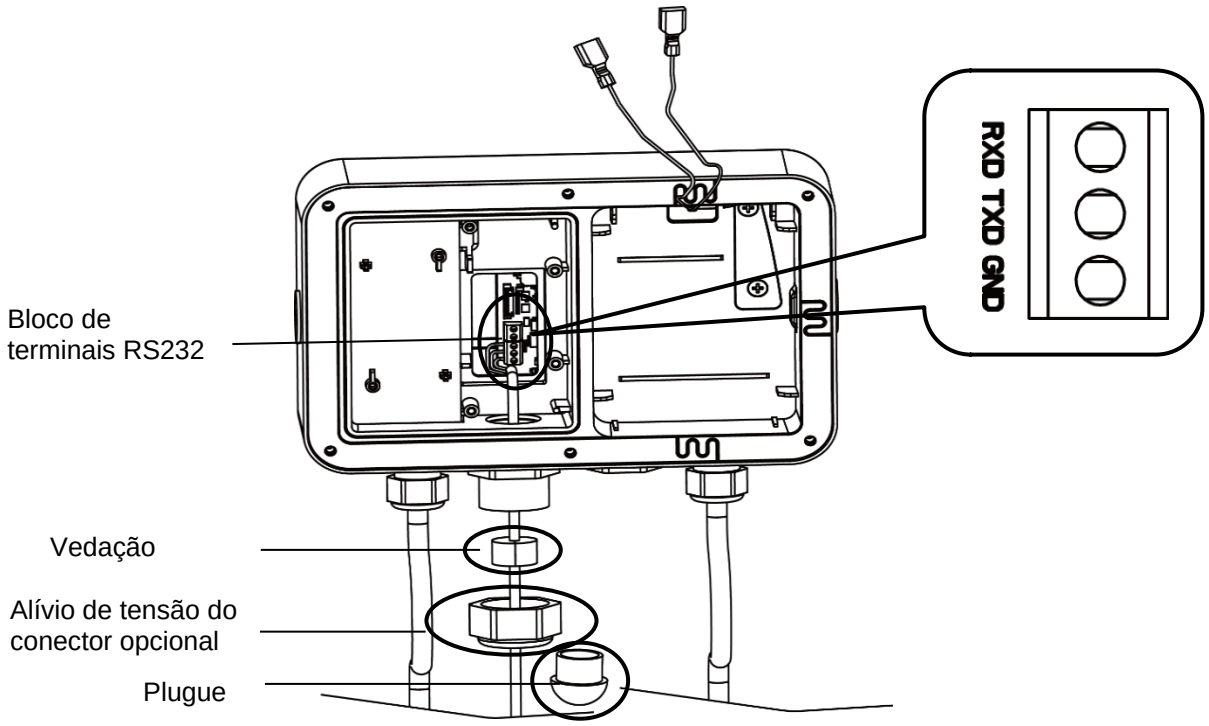

Figura 2-6 Conexão RS232 do i-DT33XW

3. CONFIGURAÇÕES DO MENU

O Menu do Usuário permite personalizar as configurações da balança.
Observação: pode haver submenus adicionais (menus USB, Ethernet e Print2 na tabela abaixo) disponíveis se as opções de interface estiverem instaladas. Consulte o manual do usuário da interface para obter informações de configuração adicionais.

3.1. Navegação do menu

3.1.1 Menu do usuário (em segmentos)

CAL	SETUP	READ	MODE	UNIT	ASZ3.2	PRINT	USB	ETHNET	PRINT2	LOCK	End
ZERO SPAN LINE GEO CTEST End	RESET CUNIT RANGE CAP1 GRAD1 CAP2 GRAD2 P.ZERO P.UNIT ATARE End	RESET STABLE ZERO FILTER AZT BLIGHT BCOLOR SCREEN A.OFF P.SAVER CEC End	RESET WEIGH COUNT CHECK TOTAL TABLE End	RESET kg g lb oz lb:oz t End	RESET BAUD PARITY STOP HSHAKE ALT.P ALT.T ALT.2 End	RESET ASSIGN STABLE MODE TIME LINKTO CSUM TEMP End	RESET BAUD PARITY STOP HSHAKE ALT.P ALT.T ALT.2 End	RESET IP.Addr U.E.R. End	RESET ASSIGN STABLE MODE TIME LINKTO CSUM TEMP End	RESET L.ALL L.OFF L.ZERO L.PRINT L.UNIT L.MODE L.MENU L.TARE End	

Observações:
Alguns modos/unidades podem não estar disponíveis em todos os modelos.
Quando o item LEGAL FOR TRADE estiver **ON** (o interruptor de segurança estiver na posição travada), as configurações do menu serão afetadas da seguinte maneira:

- A função de calibragem será desativada.
- A configuração de Zero Range será travada a 2%.
- A configuração de Stable Range será travada a 1d.
- A configuração de Auto-Zero Tracking será travada a 0.5d.
- O filtro e as unidades serão travados em suas configurações atuais.
- Stable Only será travado em On.
- A unidade Lb:oz será travada em Off.
- O modo de economia de energia será desativado.

4. MANUTENÇÃO

CUIDADO: DESCONECTE A UNIDADE DA FONTE DE ALIMENTAÇÃO ANTES DA LIMPEZA.

4.1. Limpeza

Para o i-DT33P, o compartimento pode ser limpo com um pano umedecido em solução com detergente suave, se necessário.

Para o i-DT33XW, use soluções de limpeza aprovadas para o compartimento de aço inoxidável do indicador e enxágue-o com água. Seque-o completamente.

ADVERTÊNCIA: Risco de choque elétrico. Desconecte o equipamento da alimentação elétrica antes da limpeza.
Certifique-se de que nenhum líquido entre no interior do instrumento.

Atenção: Não use solventes, produtos químicos agressivos, amônia ou agentes de limpeza abrasivos.

5. DADOS TÉCNICOS

5.1. Especificações

Valores nominais do equipamento:

Somente para uso interno	
Altitude:	2.000 m
Temperatura de operação:	-10° C a 40° C
Umidade:	Umidade relativa máxima de 80% para temperaturas de até 31° C, diminuindo linearmente para uma umidade relativa de 50% a 40° C.
Alimentação elétrica:	100 - 240 V CA～, 0,5A, 50/60 Hz
Flutuações de tensão:	Flutuações de tensão de alimentação da rede elétrica de até ±10% da tensão nominal.
Categoria de sobretensão (categoria de instalação):	II
Grau de poluição:	2

Tabela 5-1 Especificações

Modelo do indicador	**i-DT33P**	**i-DT33XW**
Resolução máxima exibida	1:30.000	
Resolução máxima aprovada	01:10.000	
Resolução máxima de contagem	1:300.000	
Tensão de excitação da célula de carga	5 VCC	
Sensibilidade de entrada da célula de carga	Até 3 mV/V	
Alimentação	9 VCC, 6 células secas, tamanho C; Bateria recarregável de 6 VCC; Fonte de alimentação interna de 100-240 VCA/50-60 Hz	Bateria recarregável de 6 VCC; Fonte de alimentação interna de 100-240 VCA/50-60 Hz

6. CONFORMIDADE

A conformidade com as seguintes normas é indicada pela marca correspondente no produto.

Marca	Norma
CE	Este produto está em conformidade com as normas harmonizadas aplicáveis das Diretrizes da UE 2011/65/EU (RoHS), 2014/30/EU (EMC), 2014/35/EU (LVD) e 2014/31/EU (NAWI). A Declaração de Conformidade da UE está disponível on-line em www.ohaus.com/ce.
UK CA	Este produto está em conformidade com as seguintes normas legais aplicáveis: Restriction of the Use of Certain Hazardous Substances in Electrical and Electronic Equipment Regulations 2012, UK Electromagnetic Compatibility Regulations 2016, Electrical Equipment (Safety) Regulations 2016 e Non-Automatic Weighing Instruments Regulations 2016. A Declaração de Conformidade do Reino Unido (UK Declaration of Conformity) está disponível on-line em www.ohaus.com/uk-declarations.
	Este produto está em conformidade com a Diretriz da UE 2012/19/EU (REEE) e 2006/66/EC (Baterias). Descarte este produto de acordo com as regulamentações locais, levando-o aos pontos de coleta especificados para equipamentos elétricos e eletrônicos. Para instruções de descarte na Europa, consulte www.ohaus.com/weee.
	EN 61326-1
C US MC173467	UL 61010-1 CAN/CSA-C22.2 No. 61010-1

Declaração de Conformidade ISED Canadá (ISED Canada Compliance Statement):
CAN ICES-003(A)/NMB-003(A)

Registro pela ISO 9001
O sistema de gestão que regula a produção deste produto é certificado pela ISO 9001.

GARANTIA LIMITADA

Os produtos da OHAUS são garantidos contra defeitos de material e mão de obra, desde a data de entrega até o final do período de garantia. Durante o período de garantia, a OHAUS reparará, ou, a seu critério, substituirá quaisquer componentes que apresentem defeito, sem custos, desde que o produto seja devolvido, com frete pré-pago, para a OHAUS. Esta garantia não se aplica se o produto tiver sido danificado por acidente ou uso indevido, exposto a materiais radioativos ou corrosivos, apresentar a penetração de algum material estranho ou tiver sido danificado por resultado de serviço ou modificação por outros que não seja a OHAUS. Como alternativa a um cartão de registro de garantia devidamente devolvido, o período de garantia começará na data de envio para o revendedor autorizado. A OHAUS Corporation não oferece nenhuma outra garantia, expressa ou implícita. A OHAUS Corporation não será responsável por quaisquer danos imprevistos.

Como a legislação de garantia difere de acordo com cada estado e país, entre em contato com a OHAUS ou com o representante da OHAUS de sua região para obter mais detalhes

Innehållsförteckning

1. INTRODUKTION 2
1.1. SÄKERHETSÅTGÄRDER 2
1.2. AVSEDD ANVÄNDNING 2
1.3. ÖVERSIKT ÖVER DELAR OCH REGLAGE 3
1.4. STYRFUNKTIONER 4
2. INSTALLATION 5
2.1. UPPACKNING 5
2.2. EXTERNA ANSLUTNINGAR 5
2.2.1 Batteriströmförsörjning 5
2.2.2 Strömförsörjning 5
2.3. INTERNA ANSLUTNINGAR 6
2.3.1 Öppna höljet 6
2.3.2 i-DT33P RS232-anslutning 9
2.3.3 i-DT33XW RS232-anslutning 9
3. MENYINSTÄLLNINGAR 10
3.1. MENYNAVIGERING 10
3.1.1 Användarmeny (i segment) 10
4. UNDERHÅLL 10
4.1. RENGÖRING 10
5. TEKNISKA DATA 11
5.1. SPECIFIKATIONER 11
6. EFTERLEVNAD 11
BEGRÄNSAD GARANTI 12

1. INTRODUKTION

Denna handbok innehåller instruktioner för installation, drift och underhåll av indikatorerna i-DT33P och i-DT33XW. Läs igenom den noggrant före installation och användning.

1.1. Säkerhetsåtgärder

Definition av signalvarningar och symboler

Säkerhetsmeddelandena är märkta med signalord och varningssymboler. Dessa visar säkerhetsproblem och varningar. Om säkerhetsanvisningarna inte efterföljs kan det leda till personskador, skador på instrumentet, funktionsfel och felaktiga resultat.

VARNING!	För en riskfylld situation med medelhög risk som kan leda till allvarliga personskador eller dödsfall om situationen inte undviks.
FÖRSIKTIGHET	För en farlig situation med låg risk som resulterar i skador på enheten eller egendomen eller förlust av data, eller mindre eller medelstora personskador om den inte undviks.
OBSERVERA	För viktig information om produkten. Kan leda till skador på utrustningen om den inte undviks.
OBSERVERA	För användbar information om produkten.

Varningssymboler

Allmän fara Explosionsrisk Risk för elektrisk stöt

Säkerhetsåtgärder

FÖRSIKTIGHET: Läs alla säkerhetsvarningar innan du installerar, ansluter eller utför service på utrustningen. Underlåtenhet att följa dessa varningar kan leda till personskador och/eller skador på egendom. Spara alla instruktioner för framtida bruk.

- Kontrollera att utrustningens ingångsspänning och kontakttyp är kompatibla med det lokala elnätet innan strömmen ansluts.
- Placera inte utrustningen så att det blir svårt att nå strömanslutningen.
- Anslut nätsladden endast till ett kompatibelt jordat eluttag.
- Använd endast en strömkabel med en märkeffekt som överskrider specifikationerna på utrustningens etikett. (Endast för i-DT33P)
- Se till att nätsladden inte utgör ett potentiellt hinder eller en snubbelrisk.
- Använd endast utrustningen under de omgivningsförhållanden som anges i denna bruksanvisning.
- Utrustningen är endast avsedd för inomhusbruk.
- Använd inte utrustningen i farliga eller instabila miljöer.
- Låt inte vätska tränga in i utrustningen.
- Använd endast godkända tillbehör och kringutrustning.
- Koppla bort utrustningen från strömförsörjningen vid rengöring.
- Service får endast utföras av behörig personal.

VARNING! Arbeta aldrig i en miljö där det föreligger explosionsrisk! Instrumentets hölje är inte gastätt. (Explosionsrisk på grund av gnistbildning, korrosion orsakad av inträngande gaser).

VARNING! Risk för elektrisk stöt i höljet. Höljet får endast öppnas av behörig personal. Ta bort alla strömanslutningar till enheten innan du öppnar den.

1.2. Avsedd användning

Detta instrument är avsett för användning i laboratorier, på apotek, skolor, företag och lätt industri. Det får endast användas för mätning av de parametrar som beskrivs i denna bruksanvisning. All annan typ av användning och användning som inte omfattas av de tekniska specifikationerna, utan skriftligt medgivande från OHAUS, betraktas som icke avsedd användning. Detta instrument uppfyller gällande branschstandarder och erkända säkerhetsbestämmelser, men det kan utgöra en fara vid användning. Om instrumentet inte används i enlighet med denna bruksanvisning kan det skydd som instrumentet ger försämras.

1.3. Översikt över delar och reglage

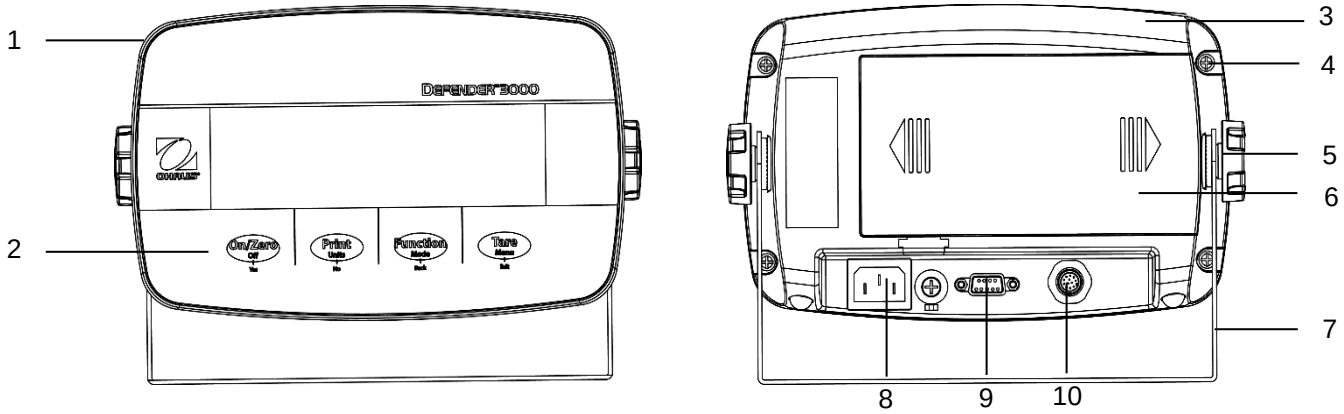

Bild 1-1 i-DT33P-indikator

Artikel	Beskrivning	Artikel	Beskrivning
1	Främre hölje	6	Batterilucka
2	Kontrollpanel	7	Monteringsfäste
3	Bakre hölje	8	Nätsladdskontakt
4	Skruvar (5)	9	RS232-kontakt
5	Justeringsvred (2)	10	Lastcellkontakt

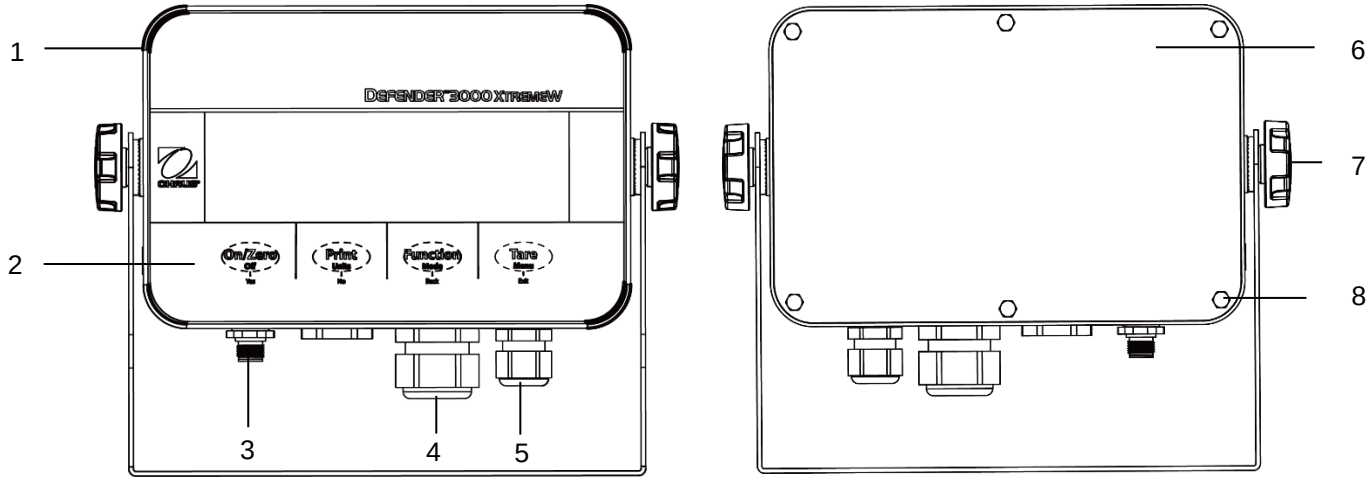

Bild 1-2 i-DT33XW-indikator

Artikel	Beskrivning
1	Främre hölje
2	Kontrollpanel
3	Lastcellkontakt
4	Dragavlastning för tillval
5	Dragavlastning för strömsladd
6	Bakre hölje
7	Justeringsvred (2)
8	Sexkantsbultar (6)

Anmärkningar:

- Det finns två typer av lastcellsanslutningar, en stödjer EasyConnect™ och en stödjer inte det. Därför varierar lastcellens kontakt för olika modeller.
- På vissa i-DT33XW-modeller kan placeringen av lastcellskontakt, dragavlastning för tillval och nätkabel ändras. Se den aktuella produkten.

1.4. Styrfunktioner

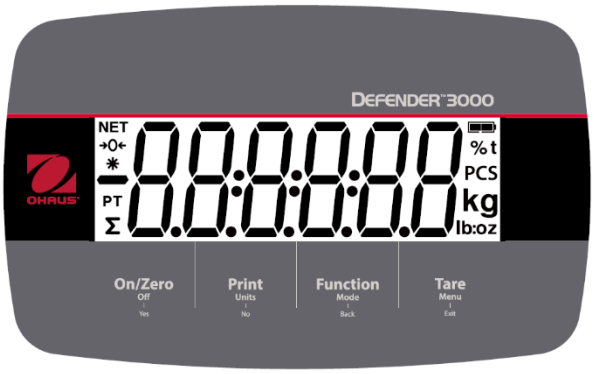

Bild 1-5 i-DT33P manöverpanel

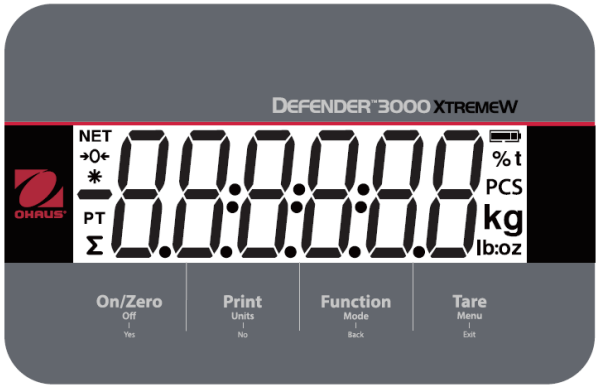

Bild 1-6 i-DT33XW manöverpanel

Knapp	On/Zero Off | Yes	Print Units | No	Function Mode | Back	Tare Menu | Exit
Primär funktion (kort tryckning)	**On/Zero (på/noll)** Om terminalen är avstängd trycker du på On (på) för att slå på den. Om terminalen är på, tryck på för att ställa in nollpunkten.	**Skriv ut** Skickar det aktuella värdet till RS232-porten om menyn ***Utskriftsinställningar*** → ***Tilldelning*** → ***Krav*** är aktiverad.	**Funktion** Initierar ett programläge.	**Tarering** Utför tarering.
Sekundär funktion (lång tryckning)	**Off** Om terminalen är på, tryck på Off (av) för att stänga av.	**Enheter** Byt ut vägningsenheten.	**Läge** Ändrar programläge.	**Meny** Öppnar användarmenyn. Visar ett egenviktsvärde i programlägen.
Menyfunktion (kort tryckning)	**Ja** Accepterar aktuell inställning på bildskärmen eller väljer en undermeny eller ett menyobjekt.	**Nej** Går vidare till nästa meny eller menyalternativ. Avvisar aktuell inställning på displayen och går vidare till nästa tillgängliga inställning.	**Bakåt** Flyttar tillbaka till föregående menyobjekt.	**Avsluta** Lämnar användarmenyn. Avbryter en pågående kalibrering. Avslutas vid visning av summeringsresultat eller under- och övervärde i kontrolläge.

Anmärkningar:

- Kort tryck: tryck mindre än 1 sekund.
- Långt tryck: Håll intryckt i mer än 3 sekunder.

2. INSTALLATION

2.1. Uppackning

Packa upp följande artiklar:

- i-DT33P- eller i-DT33XW-indikator
- Laddningsbart batteri (i-DT33XW)
- Laddningsbart batteri (levereras i vissa regioner för i-DT33P)
- Monteringsfäste
- Vred (2)
- Snabbinstallationsguide
- Bruksanvisning
- Två bygelkablar medföljer för anslutning av en 4-trådig lastcellskabel.
- En ferritkärna (levereras med vissa modeller för anslutning av lastcellskontakt)

2.2. Externa anslutningar

2.2.1 Batteriströmförsörjning

i-DT33P
Använd 6 torrbatterier av storlek C (medföljer ej).

I vissa regioner levereras i-DT33P-modellen med ett blybatteri som installeras på fabriken.

Anmärkningar: Du kan kontakta en auktoriserad OHAUS-återförsäljare för att köpa blybatteriet som tillval.

i-DT33XW
Den här modellen levereras med ett blybatteri som fabriksstandard.

Anmärkningar: Blybatteriet laddas automatiskt när det ansluts till strömförsörjningen. Vid laddning ökar eller minskar batterinivåindikatorn i ett nät, två nät, tre nät och fyra nät. Batteriindikatorn försvinner när batteriet är fulladdat.

Vid batteridrift visar batterisymbolen batteriets status:

Batteri 5 %~25 % återstår

Batteri 25 %~50 % återstår

Batteri 50 %~75 % återstår

Batteri 75 %~100 % återstår

Obs! Innan du använder indikatorn för första gången ska det inbyggda uppladdningsbara batteriet vara fulladdat i upp till 12 timmar. Indikatorn kan användas under laddningsprocessen. Batteriet är skyddat mot överladdning och indikatorn kan förbli ansluten till elnätet.

FÖRSIKTIGHET: BATTERIET FÅR ENDAST BYTAS UT AV EN AUKTORISERAD OHAUS-ÅTERFÖRSÄLJARE. RISK FÖR EXPLOSION KAN UPPSTÅ OM DET UPPLADDNINGSBARA BATTERIET BYTS UT MOT FEL TYP ELLER OM DET INTE ÄR KORREKT ANSLUTET. KASSERA DET UPPLADDNINGSBARA BATTERIET ENLIGT LOKALA LAGAR OCH BESTÄMMELSER.

Kassera blybatteriet i enlighet med lokala lagar och föreskrifter.

2.2.2 Strömförsörjning

Anslutnätkontakten till ett eluttag för att slå på indikatorn. Anslut den andra änden till indikatorn om den inte är ansluten.

2.3. Interna anslutningar

Vissa interna anslutningar kräver att höljet öppnas först. Kontrollera därför avsnittet **Öppna höljet** nedan innan du ansluter.

FÖRSIKTIGHET: RISK FÖR ELEKTRISKA STÖTAR. AVLÄGSNA ALLA STRÖMANSLUTNINGAR TILL INDIKATORN INNAN SERVICE ELLER INTERNA ANSLUTNINGAR UTFÖRS. HÖLJET FÅR ENDAST ÖPPNAS AV BEHÖRIG OCH KVALIFICERAD PERSONAL, SÅSOM EN ELEKTRISK TEKNIKER.

2.3.1 Öppna höljet

2.3.1.1 i-DT33P

1. Vrid de två vreden (inringade) på vardera sidan om indikatorn för att demontera fästet.
2.

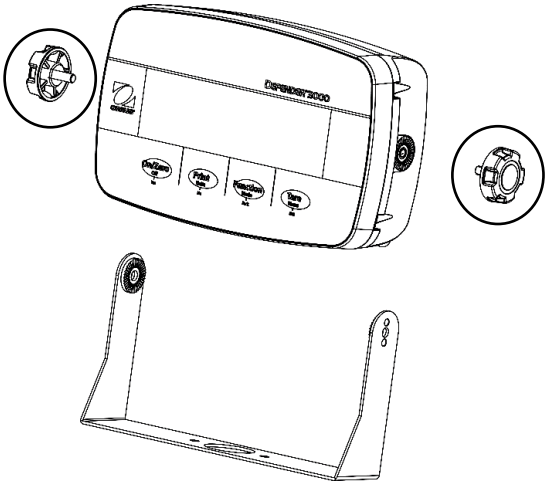

3. Demontera de fem skruvarna (inringade) från det bakre höljet.

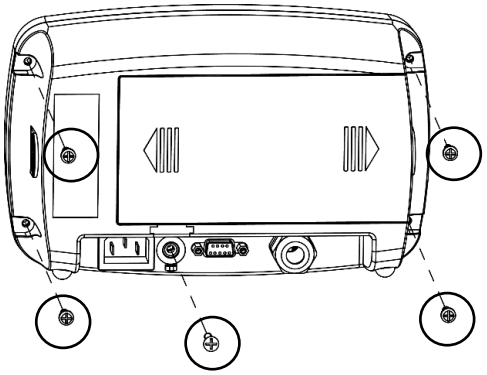

4. Öppna det bakre höljet.

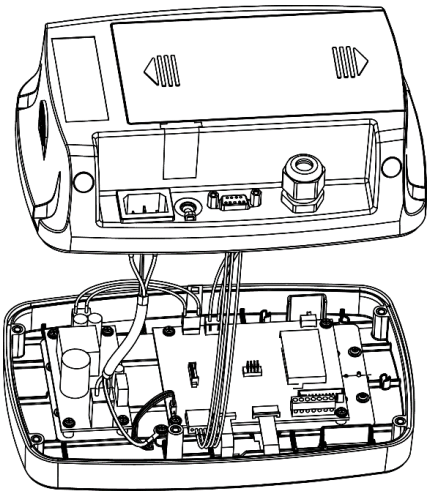

5. Stäng höljet och dra åt skruvarna igen efter att de interna anslutningarna har avslutats

   Anmärkningar: Skruvarna ska dras åt till 1 N•m (8-9 in-lb) vridmoment.

2.3.1.2 i-DT33P (med blybatteri)

i-DT33P levereras med ett blybatteri installerat i vissa regioner. Följ instruktionerna nedan för att öppna höljet och ta ut batteriet.

Anmärkningar: Om indikatorn inte innehåller blybatteriet men du vill köpa det som tillbehör kan du kontakta en auktoriserad OHAUS-återförsäljare för att få det.

1. Ta bort batteriluckan i pilens riktning.

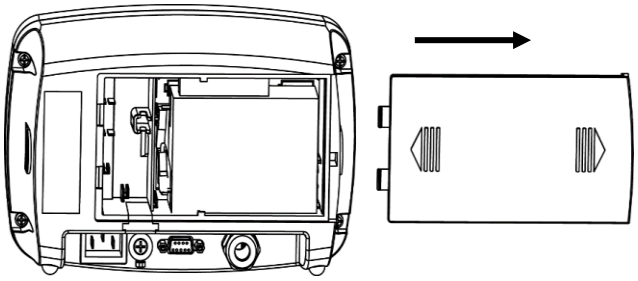

2. Ta ut blybatteriet (inringat).

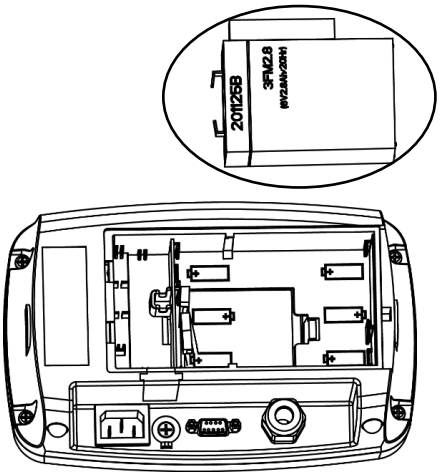

3. Tryck försiktigt in änden på laddningslocket (inringat) i pilens riktning och ta ut det.

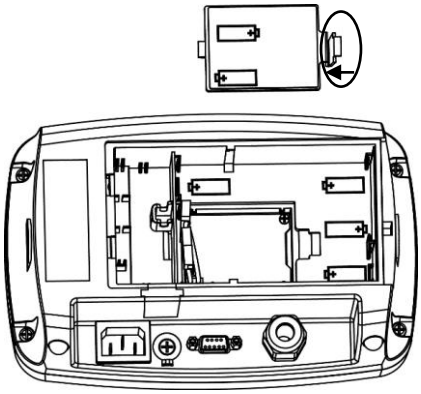

4. Ta bort de två skruvarna på laddkortet (inringade) och ta ut det.

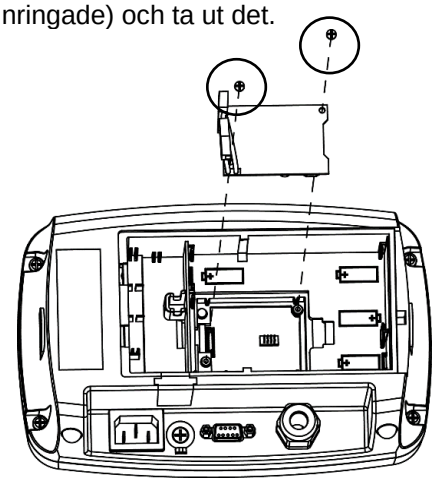

5. Demontera de fem skruvarna (inringade) från det bakre höljet.

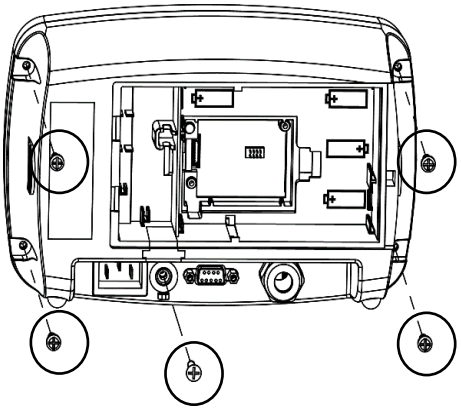

6. Öppna det bakre höljet.

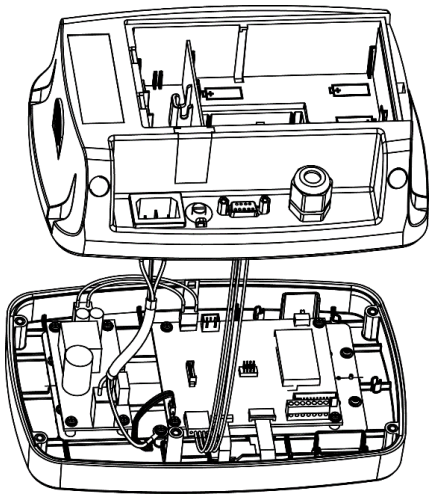

7. Stäng det bakre höljet, dra åt skruvarna igen och sätt tillbaka blybatteriet när de interna anslutningarna är klara.

   Anmärkningar: Skruvarna ska dras åt till 1 N•m (8-9 in-lb) vridmoment.

2.3.1.3 i-DT33XW

1. Vrid de två vreden (inringade) på var sida om indikatorn för att demontera fästet.

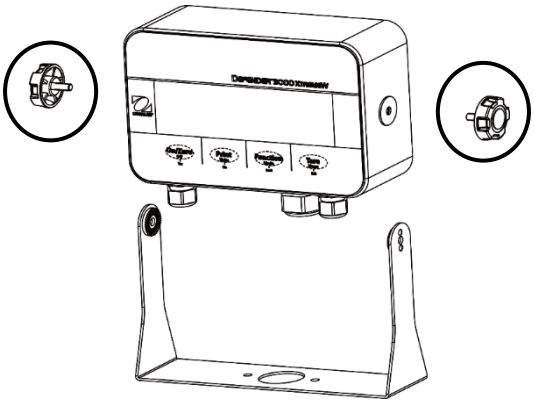

2. Ta bort de sex sexkantsbultarna från indikatorns bakre hus.

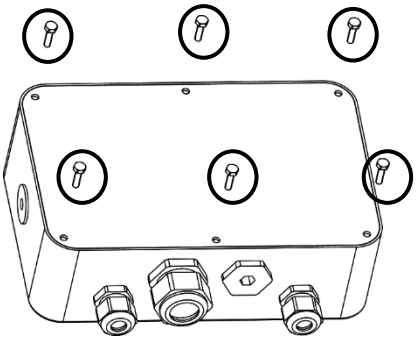

3. Öppna det bakre höljet.

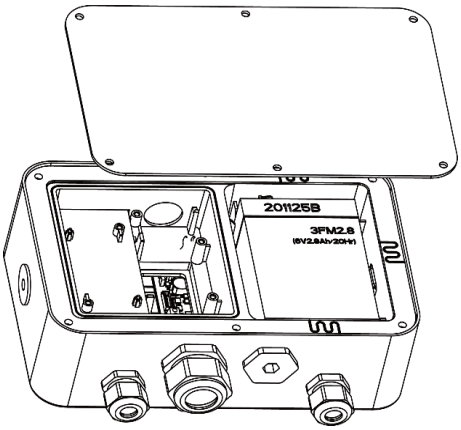

4. Stäng höljet och sätt tillbaka bultarna när de interna anslutningarna har avslutats

   Anmärkningar: Bultarna ska dras åt till ett vridmoment på 2,5 N•m (20-25 in-lb) för att säkerställa en vattentät tätning.

2.3.2 i-DT33P RS232-anslutning

Anslut RS232-kabeln (tillval) till RS232-anslutningen på i-DT33P-indikatorns bakre hölje. Se vid behov tabell 2-2 för definition av varje stift.

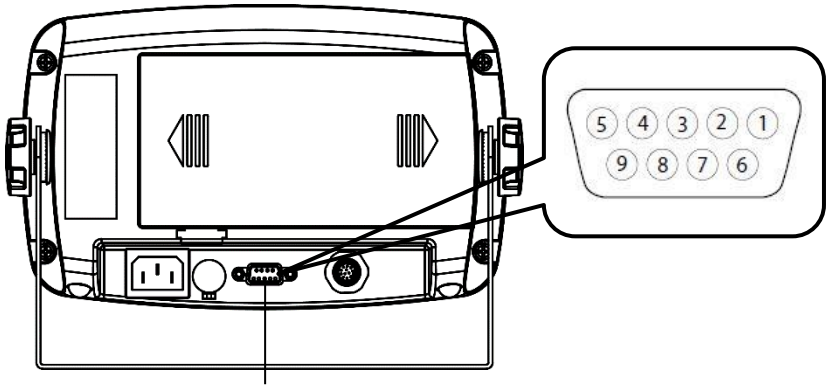

Bild 2-5 i-DT33P RS232-kontakt

Tabell 2-2 RS232-stift

Stift	Anslutning
1	N/C
2	TXD
3	RXD
4	N/C
5	GND
6	N/C
7	N/C
8	N/C
9	N/C

2.3.3 i-DT33XW RS232-anslutning

För i-DT33XW-modellen, för att etablera RS232-anslutningen:

1. Öppna det bakre höljet. Se avsnittet **Öppna höljet** för information om hur du öppnar det bakre höljet.
2. Ta ut batteriet.
3. Lossa dragavlastningen för tillvalsanslutningen längst ned på indikatorn och ta bort kontakten på den.
4. Dra RS232-kabeln (tillval) genom kontakten och fäst den på RS232-plinten på moderkortet.
5. Fäst den vattentäta tätningen på kabeln och tryck in den i dragavlastningen för tillvalsanslutningen.
   Dra åt dragavlastningen för tillvalsanslutningen med den vattentäta tätningen i för att avsluta installationen.

Anmärkningar: Se grafiken nedan för de delar som nämns ovan.

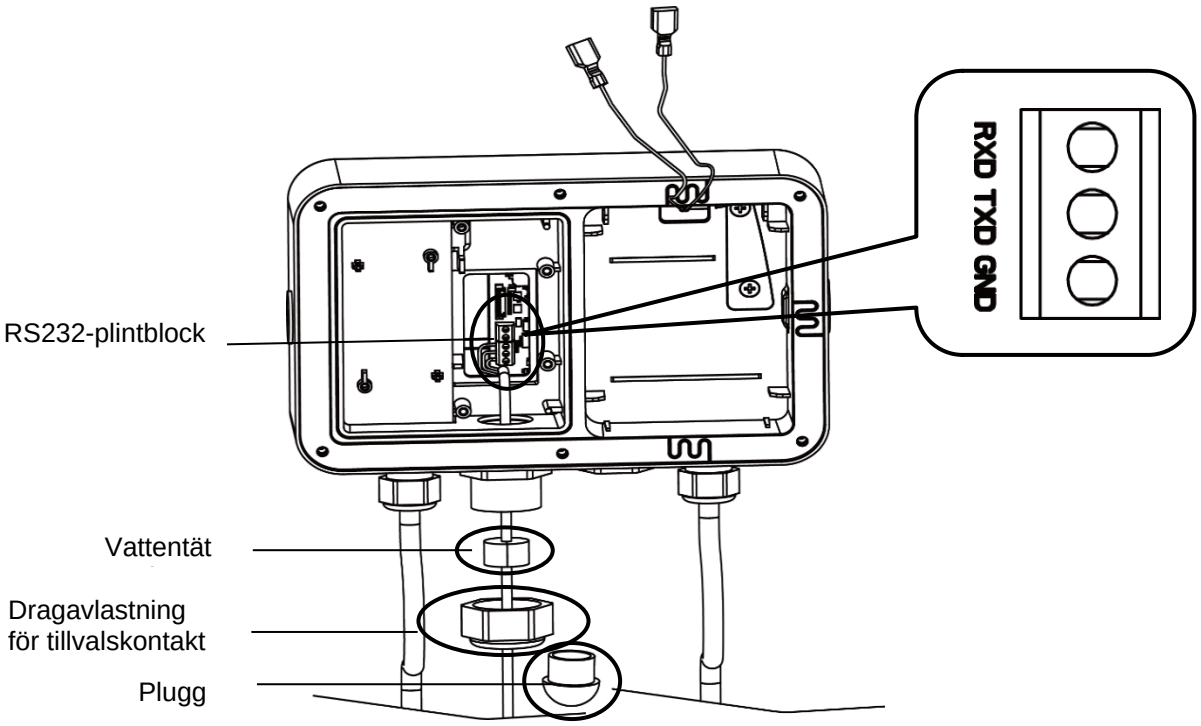

Bild 2-6 i-DT33XW RS232-anslutning

3. MENYINSTÄLLNINGAR

I användarmenyn kan du anpassa våginställningarna.
Obs! Ytterligare undermenyer (USB-, Ethernet- och Print2-menyer i tabellen nedan) kan vara tillgängliga om gränssnittsalternativ är installerade. Mer information om inställningar finns i användarmanualen för gränssnittet.

3.1. Menynavigering

3.1.1 Användarmeny (i segment)

C.A.L	S.E.t.U.P	r.E.A.d	M.O.d.E	U.n. I.t	A.S.2.3.2	P.r. I.N.t	US-b	E.t.H.N.E.t	P.r. I.N.t2	L.o.c.t	E.n.d
ZErO	rESEt	rESEt	rESEt	rESEt	rESEt	rESEt	rESEt	rESEt	rESEt	rESEt	
SPAN	C.UN It	StAbLE	WJE IGH	kg	bAUd	ASS IGN	bAUd	IP.Addr	ASS IGN	L.ALL	
L INE	rANGE	ZErO	COUNt	g	PAr ItY	StAbLE	PAr ItY	u.E.r.	StAbLE	L.OFF	
GEO	CAP 1	F ILtEr	CHECt	lb	StOP	MOdE	StOP	END	MOdE	L.ZErO	
C.tESt	GrAd 1	AZt	tOtAL	oz	H.SHAtE	t IME	H.SHAtE		t IME	L.Pr INt	
End	CAP2	b.L IGHt	tAbLE	lb:oz	ALt.P	L INtto	ALt.P		L INtto	L.UN It	
	GrAd2	b.COLOr	End	t	ALt.t	C.SUM	ALt.t		C.SUM	L.ModE	
	P.ZErO	SCrEEN		End	ALt.2	tEMP	ALt.2		tEMP	L.MENU	
	P.UN It	A.OFF			End	End	END		END	L.tArE	
	A.tArE	P.SAwEr								End	
	End	CEC									
		End									

Anmärkningar:
Vissa lägen/enheter är eventuellt inte tillgängliga i alla modeller.
När LEGAL FOR TRADE är PÅ (säkerhetsbrytaren är i låst -läge) påverkas menyinställningarna enligt nedan:

- Kalibreringsfunktionen är inaktiverad.
- Inställningen för nollintervall är låst till 2 %.
- Inställningen för stabilt intervall är låst till 1d.
- Inställningen Auto-Zero Tracking är låst till 0,5 d.
- Filter och enheter är låsta enligt sina aktuella inställningar.
- Stable Only är låst i läge On.
- Lb: oz-enheten är låst vid Off (Av).
- Strömsparläget är inaktiverat.

4. UNDERHÅLL

FÖRSIKTIGHET: KOPPLA BORT ENHETEN FRÅN STRÖMFÖRSÖRJNINGEN FÖRE RENGÖRING.

4.1. Rengöring

På i-DT33P kan höljet vid behov rengöras med en trasa fuktad med ett milt rengöringsmedel.

För i-DT33XW, använd godkända rengöringslösningar för indikatorhöljet av rostfritt stål och skölj med vatten. Torka ordentligt.

VARNING! Risk för elektrisk stöt. Koppla bort utrustningen från strömförsörjningen före rengöring.
Se till att ingen vätska kommer in i instrumentet.

OBS! Använd inte lösningsmedel, starka kemikalier, ammoniak eller rengöringsmedel med slipeffekt.

5. TEKNISKA DATA

5.1. Specifikationer

Utrustningsklasser:
Endast för inomhusbruk

Höjd:	2 000 m
Drifttemperatur:	-10 °C till 40 °C
Fuktighet:	Maximal relativ luftfuktighet 80 % för temperaturer upp till 31 °C, vilket minskar linjärt till 50 % relativ luftfuktighet vid 40 °C.
Strömförsörjning:	100-240 VAC～, 0,5 A, 50/60 Hz
Spänningsvariationer:	Variationer i nätspänningen upp till ±10 % av den nominella spänningen.
Överspänningskategori (Installationskategori):	II
Föroreningsgrad:	2

Tabell 5-1 Specifikationer

Indikatormodell	**i-DT33P**	**i-DT33XW**
Maximal visad upplösning	1: 30,000	
Maximal godkänd upplösning	1: 10,000	
Maximal räkningsupplösning	1: 300,000	
Lastcellens magnetiseringsspänning	5 VDC	
Lastcellens ingångskänslighet	Upp till 3 mV/V	
Effekt	9 VDC, 6 torra celler, storlek C; 6 VDC uppladdningsbart batteri; 100-240 VAC/50-60 Hz intern strömförsörjning	6 VDC uppladdningsbart batteri; 100-240 VAC/50-60 Hz intern strömförsörjning

6. EFTERLEVNAD

Överensstämmelse med följande standarder indikeras av motsvarande märkning på produkten.

Märkning	Standard
CE	Denna produkt överensstämmer med tillämpliga harmoniserade standarder i EU-direktiv 2011/65/EU (RoHS), 2014/30/EU (EMC), 2014/35/EU (LVD) och 2014/31/EU (NAWI). EU-försäkran om överensstämmelse finns online på www.ohaus.com/ce.
UK CA	Denna produkt uppfyller tillämpliga lagstadgade standarder för begränsning av användning av vissa farliga ämnen i elektrisk och elektronisk utrustning 2012, UK Electromagnetic Compatibility Regulations 2016, Electrical Equipment (Safety) Regulations 2016 och Non-Automatic Weighing Instruments Regulations 2016. Den brittiska försäkran om överensstämmelse finns tillgänglig online på www.ohaus.com/UK-declarations.
	Produkten uppfyller kraven i EU-direktiv 2012/19/EU (WEEE) och 2006/66/EG (batterier). Kassera denna produkt i enlighet med lokala föreskrifter på den insamlingsplats som anges för elektrisk och elektronisk utrustning. Anvisningar om avfallshantering i Europa finns på www.ohaus.com/weee.
	EN 61326-1
C US MC173467	UL 61010-1 CAN/CSA-C22.2 nr 61010-1

ISED Kanadas försäkran om överensstämmelse:
CAN ICES-003(A)/NMB-003(A)

ISO 9001-registrering
Ledningssystemet som styr produktionen av denna produkt är ISO 9001-certifierat.

BEGRÄNSAD GARANTI

OHAUS-produkter har garanti mot material- och tillverkningsfel från och med leveransdatum under hela garantitiden. Under garantiperioden kommer OHAUS att reparera eller, efter eget val, byta ut komponenter som visar sig vara defekta utan kostnad, förutsatt att produkten returneras med frakten betald till OHAUS. Denna garanti gäller inte om produkten har skadats av misstag eller missbruk, utsatts för radioaktiva eller korrosiva material, har främmande material som tränger in i produkten eller som ett resultat av service eller modifiering av annan än OHAUS. Istället för ett korrekt returnerat garantiregistreringskort, börjar garantiperioden att gälla på leveransdatumet till den auktoriserade återförsäljaren. Ingen annan uttrycklig eller underförstådd garanti ges av OHAUS Corporation. OHAUS Corporation ansvarar inte för eventuella följdskador.

Eftersom garantilagstiftningen varierar mellan olika länder, kontakta OHAUS eller din lokala OHAUS-återförsäljare för mer information.

Inhoudsopgave

1. INLEIDING 2
1.1. VEILIGHEIDSMAATREGELEN 2
1.2. BEOOGD GEBRUIK 2
1.3. OVERZICHT VAN ONDERDELEN EN BEDIENINGSELEMENTEN 3
1.4. BEDIENINGSFUNCTIES 4
2. INSTALLATIE 5
2.1. UIT DE VERPAKKING HALEN 5
2.2. EXTERNE AANSLUITINGEN 5
2.2.1 Accuvoeding 5
2.2.2 Voeding 5
2.3. INTERNE AANSLUITINGEN 6
2.3.1 Open de behuizing 6
2.3.2 i-DT33P RS232-aansluiting 9
2.3.3 i-DT33XW RS232-aansluiting 9
3. MENU-INSTELLINGEN 10
3.1. MENUNAVIGATIE 10
3.1.1 Gebruikersmenu (in segmenten) 10
4. ONDERHOUD 10
4.1. REINIGEN 10
5. TECHNISCHE GEGEVENS 11
5.1. SPECIFICATIES 11
6. NALEVING 11
BEPERKTE GARANTIE 12

1. INLEIDING

Deze handleiding bevat installatie-, bedienings- en onderhoudsinstructies voor de i-DT33P- en i-DT33XW-indicatoren. Lees deze handleiding vóór de installatie en gebruik in zijn geheel door.

1.1. Veiligheidsmaatregelen

Definitie van signaalwaarschuwingen en -symbolen

Veiligheidsaanwijzingen zijn gemarkeerd met signaalwoorden en waarschuwingssymbolen. Deze geven veiligheidskwesties en waarschuwingen aan. Het negeren van de veiligheidsopmerkingen kan leiden tot persoonlijk letsel, schade aan het instrument, storingen en onjuiste resultaten.

WAARSCHUWING	Voor een gevaarlijke situatie met een gemiddeld risico die, indien niet vermeden, kan leiden tot ernstig letsel of de dood.
VOORZICHTIG	Voor een gevaarlijke situatie met laag risico die, als deze niet wordt vermeden, kan leiden tot schade aan het apparaat of eigendommen, verlies van gegevens of licht of middelzwaar letsel.
LET OP	Belangrijke informatie over het product. Kan leiden tot schade aan de apparatuur als deze niet wordt vermeden.
OPMERKING	Voor nuttige informatie over het product.

Waarschuwingssymbolen

Algemeen gevaar Explosiegevaar Gevaar voor elektrische schokken

Veiligheidsmaatregelen

VOORZICHTIG: Lees alle veiligheidswaarschuwingen voordat u deze apparatuur installeert, aansluit of onderhoudt. Het niet opvolgen van deze waarschuwingen kan leiden tot persoonlijk letsel en/of schade aan eigendommen. Bewaar alle instructies voor toekomstig gebruik.

- Voordat u de stroom aansluit, moet u controleren of het ingangsspanningsbereik en het stekkertype van de apparatuur compatibel zijn met de lokale netvoeding.
- Plaats de apparatuur niet zodanig dat de stroomaansluiting moeilijk bereikbaar is.
- Sluit het netsnoer alleen aan op een compatibel geaard stopcontact.
- Gebruik alleen een netsnoer met een vermogen dat hoger is dan de specificaties op het etiket van het apparaat. (Alleen voor i-DT33P)
- Zorg ervoor dat het netsnoer geen mogelijk obstakel of struikelgevaar vormt.
- Gebruik de apparatuur alleen onder de in deze gebruiksaanwijzing gespecificeerde omgevingscondities.
- De apparatuur is uitsluitend bedoeld voor gebruik binnen.
- Gebruik de apparatuur niet in gevaarlijke of onstabiele omgevingen.
- Laat geen vloeistoffen in de apparatuur komen.
- Gebruik alleen goedgekeurde accessoires en randapparatuur.
- Koppel de apparatuur tijdens het reinigen los van de voedingsbron.
- Onderhoud mag alleen worden uitgevoerd door bevoegd personeel.

WAARSCHUWING: Werk nooit in een explosiegevaarlijke omgeving! De behuizing van het instrument is niet gasdicht. (Ontploffingsgevaar door vonkvorming, corrosie door het binnendringen van gassen).

WAARSCHUWING: In de behuizing bestaat het gevaar van elektrische schokken. De behuizing mag alleen worden geopend door bevoegd en gekwalificeerd personeel. Verwijder alle stroomaansluitingen naar de eenheid voordat u deze opent.

1.2. Beoogd gebruik

Dit instrument is bedoeld voor gebruik in laboratoria, apothekers, scholen, bedrijven en lichte industrie.
Het mag alleen worden gebruikt voor het meten van de parameters die in deze bedieningshandleiding worden beschreven. Elk ander type gebruik en gebruik dat buiten de grenswaarden van de technische specificaties valt, zonder schriftelijke toestemming van OHAUS, wordt beschouwd als onbeoogd gebruik. Dit instrument voldoet aan de huidige industrienormen en de erkende veiligheidsvoorschriften; het kan echter een gevaar vormen bij gebruik. Als het instrument niet volgens deze bedieningsinstructies wordt gebruikt, kan de beoogde bescherming van het instrument worden aangetast.

1.3. Overzicht van onderdelen en bedieningselementen

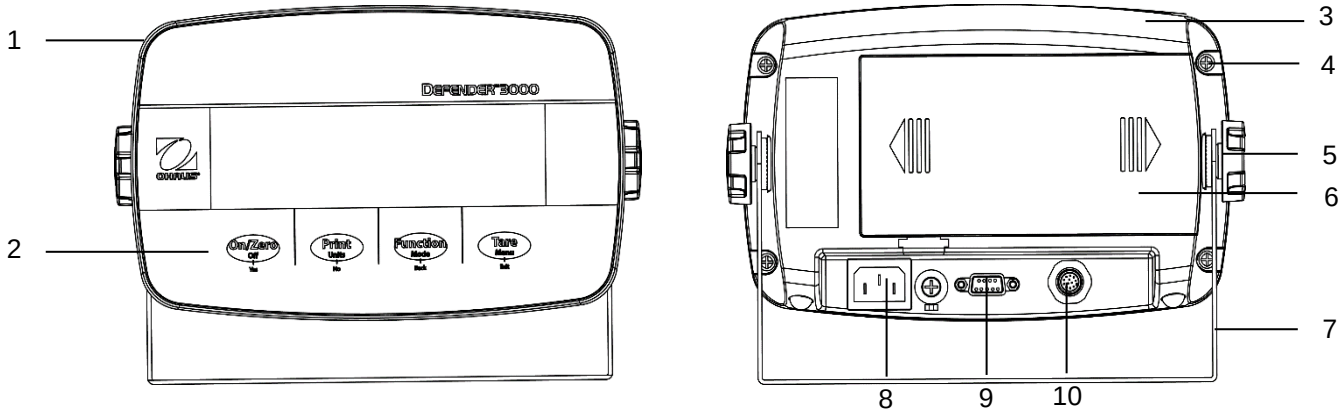

Afbeelding 1-1 i-DT33P Indicator

Onderdeel	Beschrijving	Onderdeel	Beschrijving
1	Voorste behuizing	6	Accuklep
2	Bedieningspaneel	7	Montagebeugel
3	Achterste behuizing	8	Netsnoerconnector
4	Schroeven (5)	9	RS232-connector
5	Afstelknoppen (2)	10	Laadstaafconnector

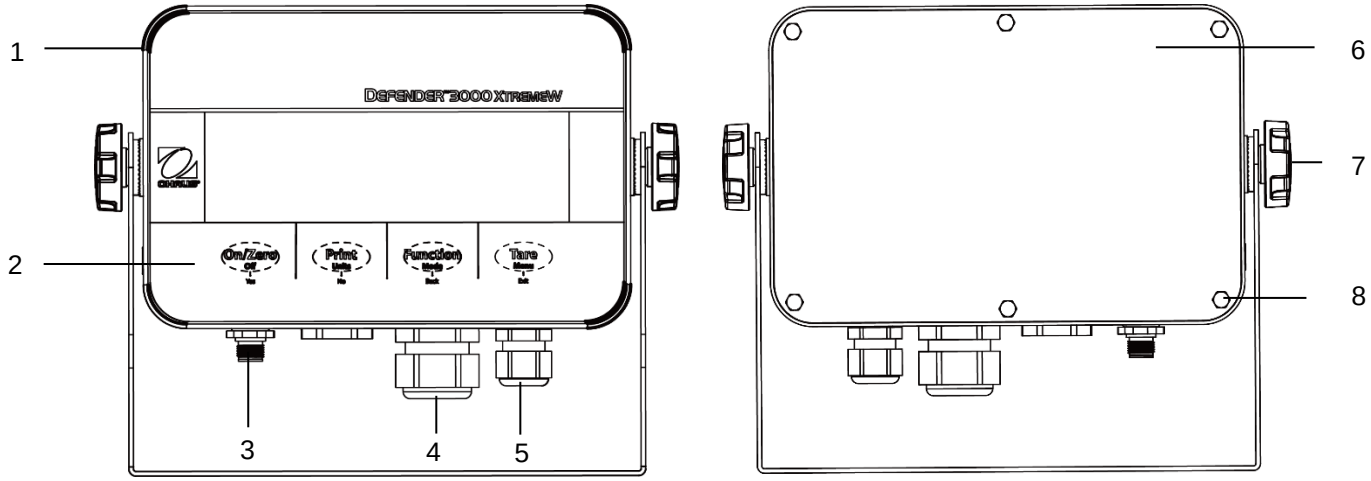

Afbeelding 1-2 i-DT33XW Indicator

Onderdeel	Beschrijving
1	Voorste behuizing
2	Bedieningspaneel
3	Laadstaafconnector
4	Trekontlasting voor optie
5	Trekontlasting voor netsnoer
6	Achterste behuizing
7	Afstelknoppen (2)
8	Zeskantbouten (6)

Opmerking:

- Er zijn twee typen laadstaafconnectors: één ondersteunt EasyConnect™ en één niet. Daarom varieert de laadstaafconnector voor verschillende modellen.
- Bij sommige i-DT33XW-modellen kan de positie van de laadstaafconnector, de trekontlasting voor de optie en het netsnoer variëren. Raadpleeg het betreffende product.

1.4. Bedieningsfuncties

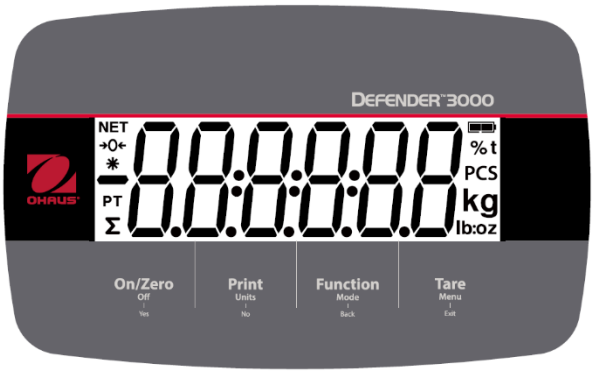

Afbeelding 1-5 i-DT33P Bedieningspaneel

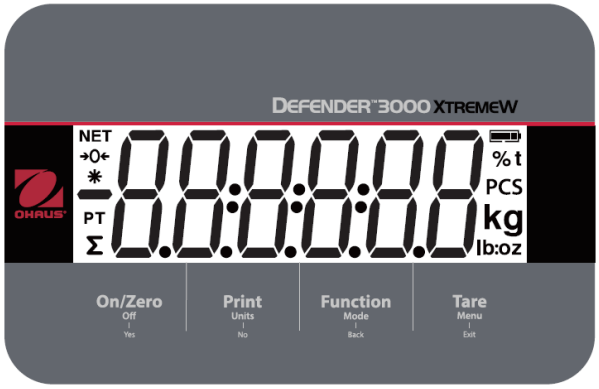

Afbeelding 1-6 i-DT33XW bedieningspaneel

Toetsen	On/Zero Off Yes	Print Units No	Function Mode Back	Tare Menu Exit
Primaire functie (Kort indrukken)	**Aan/Nul** Als de terminal uit is, drukt u om hem in te schakelen; Als de terminal aan is, drukt u om het nulpunt in te stellen.	**Printen** Zendt de huidige waarde naar de RS232-poort als het ***Menu Afdrukinstellingen → Opdracht → Verzoek*** is ingeschakeld.	**Functies** Start een toepassingsmodus.	**Tarra** Voert een tarra-operatie uit.
Secundaire functie (Lang indrukken)	**Uit** Als de terminal aan is, drukt u om hem uit te schakelen.	**Eenheden** Hiermee wijzigt u de weegeenheid.	**Modus** Wijzigt de toepassingsmodus.	**Menu** Hiermee opent u het gebruikersmenu. Toont een tarrawaarde in de toepassingsmodus.
Menufunctie (Kort indrukken)	**Ja** Accepteert de huidige instelling op het display of selecteert een submenu of menu-item.	**Nee** Hiermee gaat u naar het volgende menu of menu-item. Verwerpt de huidige instelling op het display en gaat door naar de volgende beschikbare instelling.	**Terug** Gaat terug naar het vorige menu-item.	**Afsluiten** Hiermee verlaat u het gebruikersmenu. Breekt een lopende kalibratie af. Wordt afgesloten wanneer het totaalresultaat of de onder- en bovenwaarde in de controlestand wordt weergegeven.

Opmerkingen:

- Kort indrukken: druk minder dan 1 seconde.
- Lang indrukken: langer dan 3 seconden ingedrukt houden.

2. INSTALLATIE

2.1. Uit de verpakking halen

Haal de volgende onderdelen uit de verpakking:

- i-DT33P of i-DT33XW indicator
- Oplaadbare accu (i-DT33XW)
- Oplaadbare accu (in sommige regio's geleverd voor i-DT33P)
- Montagebeugel
- Knoppen (2)
- Korte installatiehandleiding
- Gebruiksaanwijzing
- Twee meegeleverde jumperdraden voor de aansluiting van een 4-draads laadstaafkabel.
- Eén ferrietkern (geleverd bij sommige modellen voor het aansluiten van de laadstaafconnector)

2.2. Externe aansluitingen

2.2.1 Accuvoeding

i-DT33P
Gebruik 6 C-accu's (niet inbegrepen).

In sommige regio's wordt het i-DT33P-model geleverd met één loodaccu die in de fabriek is geïnstalleerd.

Opmerking: U kunt contact opnemen met een erkende OHAUS-dealer om de loodaccu als optie te kopen.

i-DT33XW
Dit model wordt geleverd met één loodaccu die standaard in de fabriek is geïnstalleerd.

Opmerking: De loodaccu wordt automatisch opgeladen terwijl hij op de voeding wordt aangesloten. Tijdens het opladen neemt het accuniveau in één net, twee netten, drie netten en vier netten toe of af. De accuniveau-indicator verdwijnt wanneer de accu volledig is opgeladen.

Wanneer de accu werkt, geeft het accusymbool de accustatus aan:

Accu 5%~25% resterend

Accu 25%~50% resterend

Accu 50%~75% resterend

Accu 75%~100% resterend

Let op: Voordat u de indicator voor de eerste keer gebruikt, moet de interne oplaadbare accu maximaal 12 uur volledig worden opgeladen. De indicator kan tijdens het laadproces worden bediend. De accu is beschermd tegen overladen en de indicator kan aangesloten blijven op de netvoedingskabel.

LET OP: DE ACCU MAG ALLEEN WORDEN VERVANGEN DOOR EEN ERKENDE OHAUS-SERVICEDEALER. EXPLOSIEGEVAAR KAN VOORKOMEN ALS DE OPLAADBARE ACCU WORDT VERVANGEN DOOR EEN VERKEERDE ACCU OF ALS DE ACCU NIET CORRECT IS AANGESLOTEN. VOER DE OPLAADBARE ACCU AF IN OVEREENSTEMMING MET DE LOKALE WET- EN REGELGEVING.

Voer de loodaccu af volgens de plaatselijke wet- en regelgeving.

2.2.2 Voeding

Sluitde AC-stekker aan op een stopcontact om de indicator in te schakelen. Sluit het andere uiteinde aan op de indicator als deze niet is aangesloten.

2.3. Interne aansluitingen

Van sommige interne aansluitingen moet eerst de behuizing worden geopend. Controleer daarom het gedeelte **Open de behuizing** hieronder voordat u aansluitingen maakt.

LET OP: GEVAAR VOOR ELEKTRISCHE SCHOKKEN. SCHAKEL ALLE STROOMAANSLUITINGEN NAAR DE INDICATOR UIT VOORDAT U ONDERHOUD UITVOERT OF INTERNE AANSLUITINGEN AANMAAKT. DE BEHUIZING MAG ALLEEN WORDEN GEOPEND DOOR BEVOEGD EN GEKWALIFICEERD PERSONEEL, ZOALS EEN ELEKTRISCHE TECHNICUS.

2.3.1 Open de behuizing

2.3.1.1 i-DT33P

1. Draai de twee knoppen (omcirkeld) aan elke kant van de indicator om de beugel te demonteren.

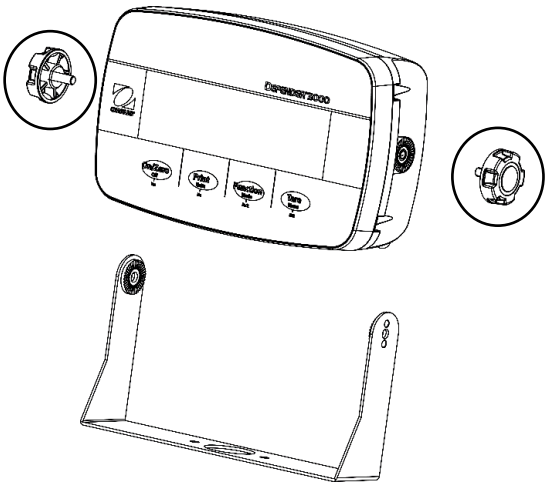

2. Verwijder de vijf schroeven (omcirkeld) uit de achterste behuizing.

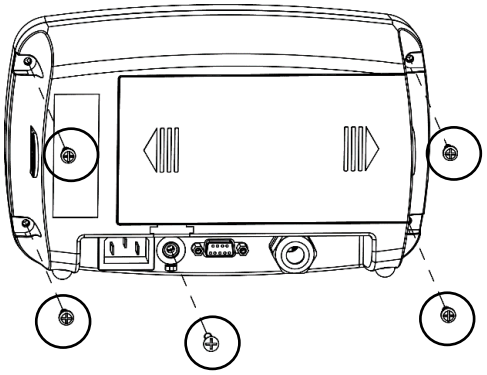

3. Open de achterste behuizing.

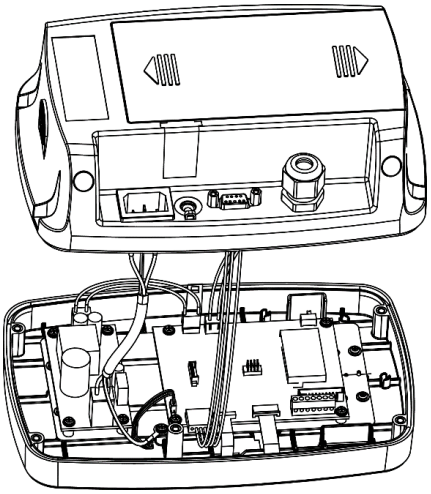

4. Sluit de behuizing en draai de schroeven weer vast als de interne verbindingen zijn voltooid.

   Opmerking: De schroeven moeten worden aangedraaid tot 1 N•m (8-9 in-lb).

2.3.1.2 i-DT33P (met loodaccu)

i-DT33P wordt geleverd met een loodaccu die in sommige regio's is geïnstalleerd. Volg de onderstaande instructies voor het openen van de behuizing en verwijder de accu.

Opmerking: Als uw indicator geen loodaccu bevat, maar u deze als accessoire wilt aanschaffen, kunt u contact opnemen met een erkende OHAUS-dealer om deze te verkrijgen.

1. Verwijder het accudeksel in de richting van de pijl.

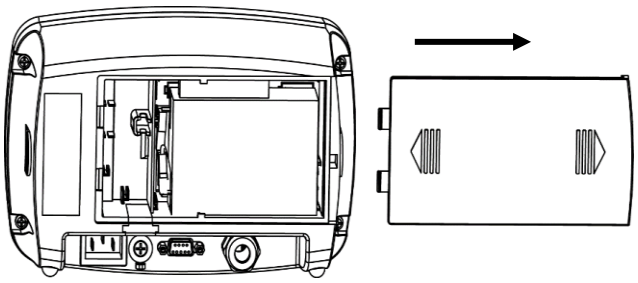

2. Verwijder de loodaccu (omcirkeld).

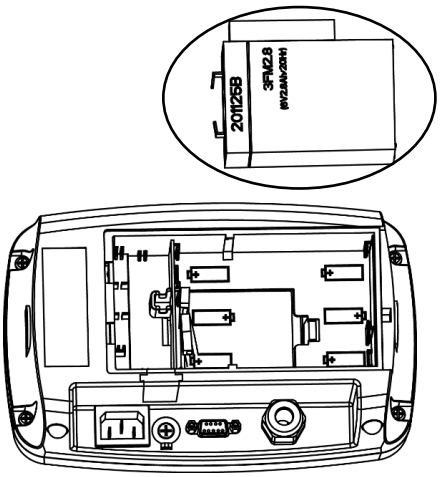

3. Duw het uiteinde van het oplaaddeksel (omcirkeld) iets in de richting van de pijl en verwijder het.

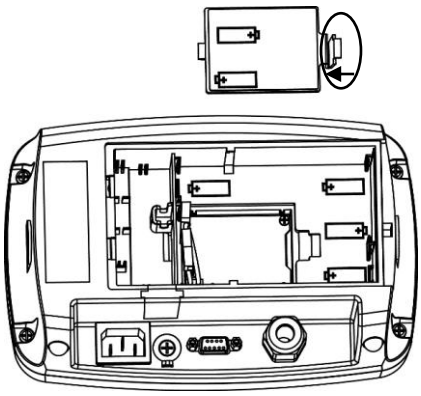

4. Verwijder de twee schroeven op het laadpaneel (omcirkeld) en verwijder het.

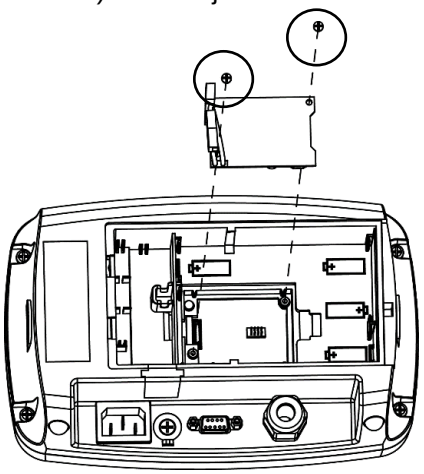

5. Verwijder de vijf schroeven (omcirkeld) uit de achterste behuizing.

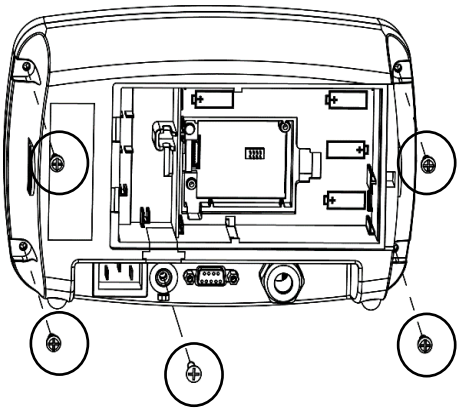

6. Open de achterste behuizing.

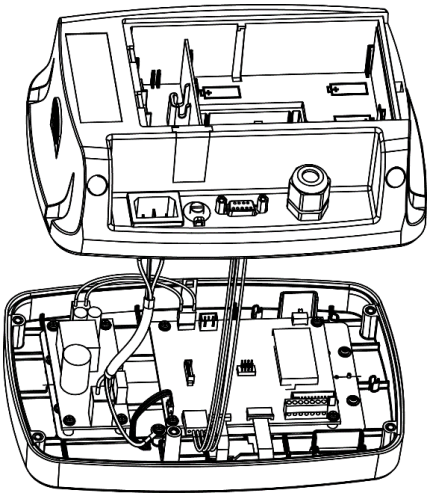

7. Sluit de achterste behuizing, draai de schroeven weer vast en plaats de loodaccu terug nadat u de interne aansluitingen hebt voltooid.

   Opmerking: De schroeven moeten worden aangedraaid tot 1 N•m (8-9 in-lb).

2.3.1.3 i-DT33XW

1. Draai de twee knoppen (omcirkeld) aan elke kant van de indicator om de beugel te demonteren.

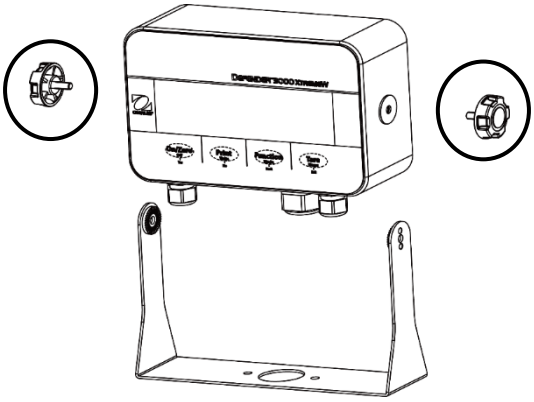

2. Verwijder de zes zeskantbouten uit het achterste huis van de indicator.

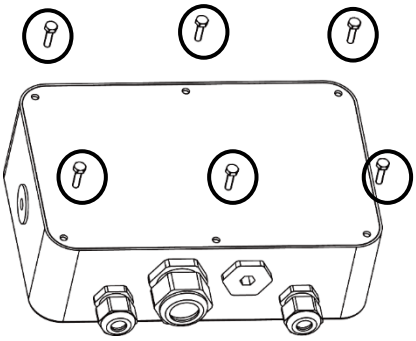

3. Open de achterste behuizing.

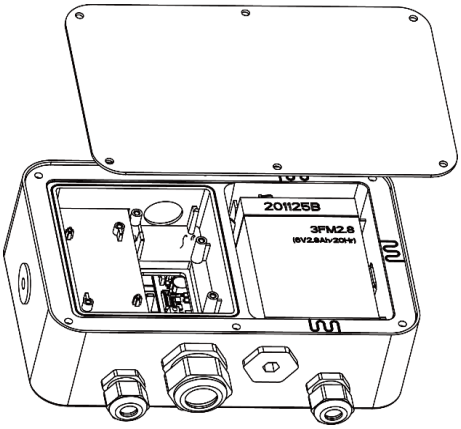

4. Sluit de behuizing en plaats de bouten terug nadat u de interne verbindingen hebt afgewerkt.

   Opmerking: De bouten moeten worden aangehaald tot 2,5 N•m (20-25 in-lb) om een waterdichte afdichting te garanderen.

2.3.2 i-DT33P RS232-aansluiting

Sluit de optionele RS232-kabel aan op de RS232-connector op de achterste behuizing van de i-DT33P-indicator. Raadpleeg tabel 2-2 voor de definitie van elke pin, indien nodig.

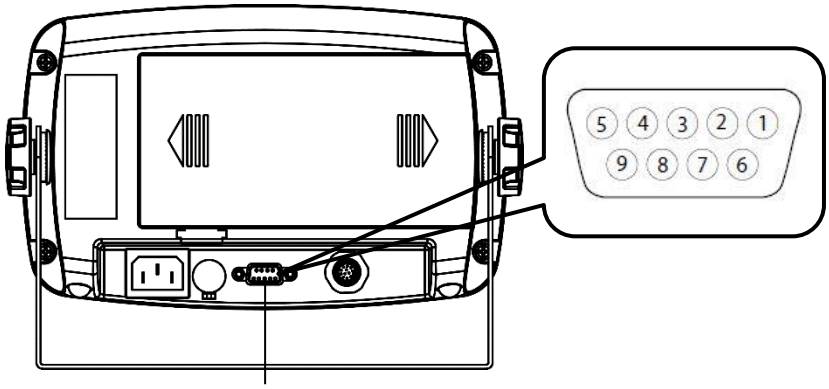

Afbeelding 2-5 i-DT33P RS232-connector

Tabel 2-2 RS232-pennen

Pen	Aansluiting
1	N/C
2	TXD
3	RXD
4	N/C
5	GND
6	N/C
7	N/C
8	N/C
9	N/C

2.3.3 i-DT33XW RS232-aansluiting

Voor i-DT33XW-model, om de RS232-aansluiting te maken:

1. Open de achterste behuizing. Zie het hoofdstuk **Open de behuizing** voor instructies voor het openen van de achterste behuizing.
2. Verwijder de accu.
3. Maak de trekontlasting voor de optieconnector aan de onderkant van de indicator los en verwijder de stekker ervan.
4. Steek de optionele RS232-kabel door de connector en bevestig deze aan het RS232-klemmenblok op het moederbord.
5. Bevestig de waterdichte afdichting aan de kabel en druk deze in de trekontlasting voor de optieconnector. Draai de trekontlasting voor de optionele connector met de waterdichte afdichting erin vast om de installatie te voltooien.

Opmerking: Controleer de onderstaande afbeelding voor de bovengenoemde onderdelen.

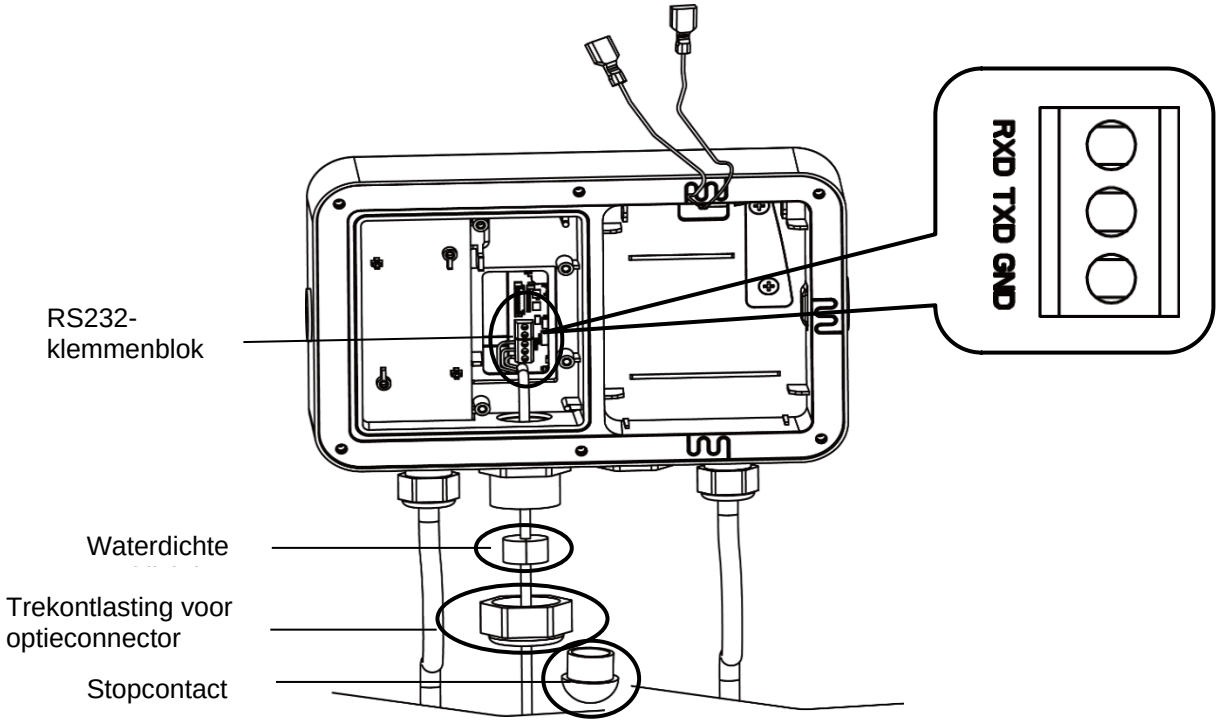

Afbeelding 2-6 i-DT33XW RS232-aansluiting

3. MENU-INSTELLINGEN

Met het gebruikersmenu kunnen de weegschaalinstellingen worden aangepast.
Opmerking: er kunnen extra submenu's (USB, Ethernet en Print2 menu's in de onderstaande tabel) beschikbaar zijn als er interfaceopties zijn geïnstalleerd. Zie de gebruikershandleiding van de interface voor meer informatie over de instellingen.

3.1. Menunavigatie

3.1.1 Gebruikersmenu (in segmenten)

CAL	SETUP	READ	MODE	UNIT	ASZ3.2	PRINT	USB	ETHNET	PRINT2	LOCK	END
ZERO SPAN LINE GEO CTEST END	RESET CUNIT RANGE CAP1 GRAD1 CAP2 GRAD2 P.ZERO P.UNIT ATARE END	RESET STABLE ZERO FILTER AZT BLIGHT BCOLOR SCREEN A.OFF P.SAVER CEC END	RESET WEIGH COUNT CHECK TOTAL TABLE END	RESET kg g lb oz lb:oz t END	RESET BAUD PARITY STOP HSHAKE ALT.P ALT.T ALT.2 END	RESET ASSIGN STABLE MODE TIME LINKTO CSUM TEMP END	RESET BAUD PARITY STOP HSHAKE ALT.P ALT.T ALT.2 END	RESET IP.Addr U.E.r. END	RESET ASSIGN STABLE MODE TIME LINKTO CSUM TEMP END	RESET L.ALL L.OFF L.ZERO L.PRINT L.UNIT L.MODE L.MENU L.TARE END	

Opmerkingen:
Sommige modi/eenheden zijn mogelijk niet in alle modellen beschikbaar.
Wanneer LEGAL FOR TRADE wordt I**NGESCHAKELD** (de veiligheidsschakelaar staat in de vergrendelde stand), heeft dit gevolgen voor de volgende menu-instellingen:

- De kalibratiefunctie is uitgeschakeld.
- Instelling nulbereik is vergrendeld op 2%.
- Instelling stabiel bereik is vergrendeld op 1d.
- Instelling Auto-Zero Tracking is vergrendeld op 0,5d.
- Filter en eenheden zijn vergrendeld bij hun huidige instellingen.
- Stable Only is vergrendeld op On.
- Lb:oz-eenheid is vergrendeld op Uit.
- De energiebesparingsmodus is uitgeschakeld.

4. ONDERHOUD

VOORZICHTIG: HAAL DE STEKKER VAN DE EENHEID UIT HET STOPCONTACT VOORDAT U DEZE REINIGT.

4.1. Reinigen

Voor i-DT33P kan de behuizing zo nodig worden gereinigd met een vochtige doek met een mild schoonmaakmiddel.

Gebruik voor i-DT33XW goedgekeurde reinigingsoplossingen voor de roestvrijstalen indicatorbehuizing en spoel af met water. Droog goed af.

WAARSCHUWING: Gevaar voor elektrische schokken. Haal de stekker van de apparatuur uit het stopcontact voordat u deze reinigt.
Zorg ervoor dat er geen vloeistof in het instrument terechtkomt.

Let op: Gebruik geen oplosmiddelen, agressieve chemicaliën, ammoniak of schurende reinigingsmiddelen.

5. TECHNISCHE GEGEVENS

5.1. Specificaties

Apparatuurspecificaties:
Alleen voor gebruik binnen

Hoogte:	2.000 m
Bedrijfstemperatuur	-10 °C tot 40 °C
Vochtigheid:	Maximale relatieve vochtigheid 80% voor temperaturen tot 31 °C, lineair afnemend tot 50% relatieve vochtigheid bij 40 °C.
Elektrische voeding:	100 - 240 VAC～, 0,5 A, 50/60 Hz
Spanningsschommelingen:	Schommelingen in de netspanning tot ±10% van de nominale spanning.
Overspanningscategorie (installatiecategorie):	II
Verontreinigingsgraad:	2

Tabel 5-1 Specificaties

Indicatormodel	**i-DT33P**	**i-DT33XW**
Maximale weergegeven resolutie	1:30.000	
Maximale goedgekeurde resolutie	1:10.000	
Maximale telresolutie	1:300.000	
Excitatiespanning laadstaaf	5 VDC	
Gevoeligheid van de laadstaafingang	Tot 3 mV/V	
Voeding	9 VDC, 6 droge cellen, maat C; 9 VDC oplaadbare accu; 100-240 VAC / 50-60 Hz interne voeding	9 VDC oplaadbare accu; 100-240 VAC / 50-60 Hz interne voeding

6. NALEVING

Naleving van de volgende normen wordt aangeduid door het overeenkomstige merkteken op het product.

Markering	Standaard
CE	Dit product is in overeenstemming met de toepasselijke geharmoniseerde normen van EU-richtlijnen 2011/65/EU (RoHS), 2014/30/EU (EMC), 2014/35/EU (LVD) en 2014/31/EU (NAWI). De EU-conformiteitsverklaring is online beschikbaar op www.ohaus.com/ce.
UK CA	Dit product voldoet aan de geldende wettelijke normen van de Restriction of the Use of certain Hazardous Substances in Electrical and Electronic Equipment Regulations 2012, UK Electromagnetic Compatibility Regulations 2016, Electrical Equipment (Safety) Regulations 2016 en Non-Automatic Weighing Instruments Regulations 2016. De Britse conformiteitsverklaring is online beschikbaar op www.ohaus.com/UK-declarations.
	Dit product voldoet aan de EU-richtlijn 2012/19/EU (AEEA) en 2006/66/EG (accu´s). Voer dit product overeenkomstig de plaatselijke voorschriften af op het verzamelpunt dat is aangewezen voor elektrische en elektronische apparatuur. Zie www.ohaus.com/weee voor verwijderingsinstructies in Europa.
	EN 61326-1
C US MC173467	UL 61010-1 CAN/CSA-C22.2 nr. 61010-1

Conformiteitsverklaring ISED Canada:
CAN ICES-003(A) / NMB-003(A)

ISO 9001-registratie
Het managementsysteem dat de productie van dit product regelt, is ISO 9001 gecertificeerd.

BEPERKTE GARANTIE

De producten van OHAUS beschikken over een garantie tegen defecten in materiaal en vakmanschap vanaf de datum van levering tot en met de duur van de garantieperiode. Gedurende de garantieperiode zal OHAUS elk onderdeel dat defect blijkt te zijn kosteloos repareren of, naar eigen keuze, vervangen, op voorwaarde dat het product franco aan OHAUS wordt geretourneerd. Deze garantie geldt niet als het product is beschadigd door een ongeval of misbruik, is blootgesteld aan radioactieve of corrosieve materialen, als er vreemd materiaal in het product is gekomen, of als resultaat van service of wijziging door een persoon anders dan van OHAUS. In plaats van een correct geretourneerde garantieregistratiekaart, begint de garantieperiode op de datum van verzending naar de erkende dealer. Er wordt geen andere expliciete of impliciete garantie gegeven door OHAUS Corporation. OHAUS Corporation is niet aansprakelijk voor enige gevolgschade.

Neem contact op met OHAUS of uw plaatselijke OHAUS-dealer voor meer informatie, omdat de garantiewetgeving van staat tot staat en van land tot land kan verschillen.

Indholdsfortegnelse

1. INDLEDNING 2
1.1. SIKKERHEDSFORANSTALTNINGER 2
1.2. ANVENDELSESFORMÅL 2
1.3. OVERSIGT OVER DELE OG BETJENINGSELEMENTER 3
1.4. BETJENINGSFUNKTIONER 4
2.1 INSTALLATION 5
2.1. UDPAKNING 5
2.2. EKSTERNE TILSLUTNINGER 5
2.2.1 Batteristrømforsyning 5
2.2.2 Vekselstrømforsyning 5
2.3. INTERNE TILSLUTNINGER 6
2.3.1 Åbn huset 6
2.3.2 i-DT33P RS232-tilslutning 9
2.3.3 i-DT33XW RS232-tilslutning 9
3.1 MENUINDSTILLINGER 10
3.1. MENUNAVIGATION 10
3.1.1 Brugermenu (i segmenter) 10
4. VEDLIGEHOLDELSE 10
4.1. RENGØRING 10
5. TEKNISKE DATA 11
5.1. SPECIFIKATIONER 11
6. OVERENSSTEMMELSE 11
BEGRÆNSET GARANTI 12

1. INDLEDNING

Denne vejledning indeholder installations-, drifts- og vedligeholdelsesinstruktioner til i-DT33P- og i-DT33XW-indikatorer. Læs hele vejledningen før installation og brug.

1.1. Sikkerhedsforanstaltninger

Definition af signaladvarsler og symboler

Sikkerhedsbemærkninger er markeret med signalord og advarselssymboler. De viser sikkerhedsproblemer og advarsler. Hvis sikkerhedsbemærkningerne ignoreres, kan det føre til personskade, beskadigelse af instrumentet, funktionsfejl og forkerte resultater.

ADVARSEL	Ved en farlig situation med medium risiko, der eventuelt kan føre til alvorlige skader eller dødsfald, hvis den ikke undgås.
FORSIGTIG	Ved en farlig situation med lav risiko, der resulterer i beskadigelse af enheden eller andre genstande, tab af data eller mindre eller mellemstore skader, hvis den ikke undgås.
NB	Vigtige oplysninger om produktet. Kan føre til beskadigelse af udstyret, hvis dette ikke undgås.
BEMÆRK	Nyttige oplysninger om produktet.

Advarselssymboler

Generel fare Eksplosionsfare Fare for elektrisk stød

Sikkerhedsforanstaltninger

FORSIGTIG: Læs alle sikkerhedsadvarsler før installation, tilslutning eller servicering af dette udstyr. Manglende overholdelse af disse advarsler kan føre til personskade og/eller materiel skade. Gem alle instruktioner til fremtidig brug.

- Før strømmen tilsluttes, skal det kontrolleres, at udstyrets indgangsspændingsområde og stiktype er kompatible med den lokale netspænding.
- Anbring ikke udstyret på en sådan måde, at det er vanskeligt at nå strømtilslutningen.
- Slut kun strømkablet til en kompatibel stikkontakt med jordforbindelse.
- Brug kun en strømledning med en mærkeeffekt, der overstiger specifikationerne på udstyrsmærkatet. (Kun for i-DT33P)
- Sørg for, at strømkablet ikke er en forhindring eller udgør snublefare.
- Betjen kun udstyret under de omgivelsesbetingelser, der er angivet i denne vejledning.
- Udstyret er kun til indendørs brug.
- Betjen ikke udstyret i farlige eller ustabile miljøer.
- Undgå, at der trænger væske ind i udstyret.
- Brug kun godkendt tilbehør og perifere enheder.
- Afbryd udstyret fra strømforsyningen under rengøring.
- Service må kun udføres af autoriseret personale.

ADVARSEL: Arbejd aldrig i et miljø, der er udsat for eksplosionsfare! Instrumentets hus er ikke gastæt. (Eksplosionsfare på grund af gnistdannelse, korrosion forårsaget af gasindtrængning).

ADVARSEL: Der er fare for elektrisk stød inde i huset. Huset må kun åbnes af autoriseret og kvalificeret personale. Fjern alle strømtilslutninger til enheden, før den åbnes.

1.2. Anvendelsesformål

Dette instrument er beregnet til brug i laboratorier, apoteker, skoler, virksomheder og let industri. Det må kun anvendes til måling af de parametre, der er beskrevet i denne betjeningsvejledning. Enhver anden form for brug og betjening ud over grænserne i de tekniske specifikationer uden skriftlig tilladelse fra OHAUS betragtes som utilsigtet anvendelse. Dette instrument overholder gældende branchestandarder og anerkendte sikkerhedsbestemmelser, men det kan udgøre en fare under brug. Hvis instrumentet ikke anvendes i overensstemmelse med denne betjeningsvejledning, kan den tilsigtede beskyttelse, som instrumentet giver, blive forringet.

1.3. Oversigt over dele og betjeningselementer

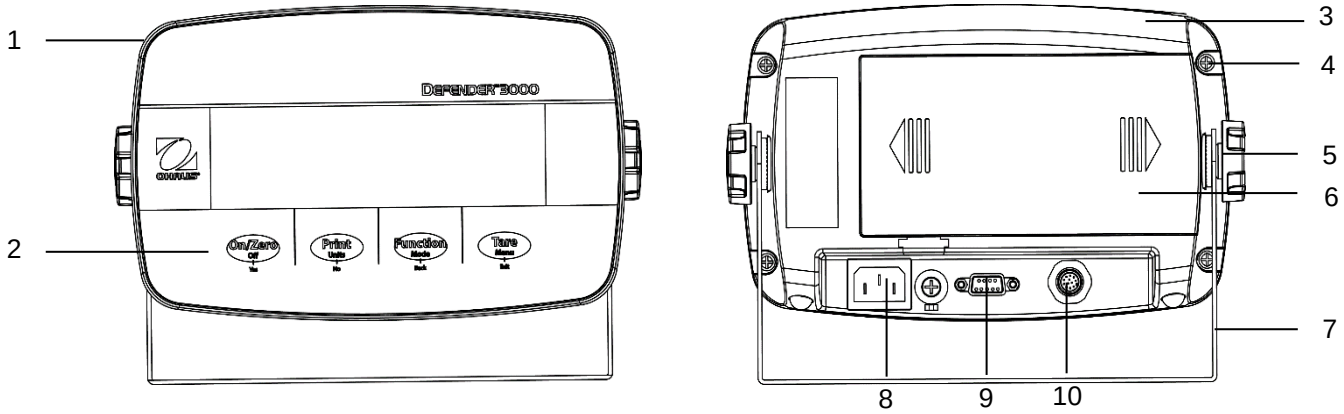

Figur 1-1 i-DT33P-indikator

Del	Beskrivelse	Del	Beskrivelse
1	Forside af hus	6	Batteridæksel
2	Betjeningspanel	7	Monteringsbeslag
3	Bagside af hus	8	Strømkabelstik
4	Skruer (5)	9	RS232-stik
5	Justeringsknapper (2)	10	Vejecellestik

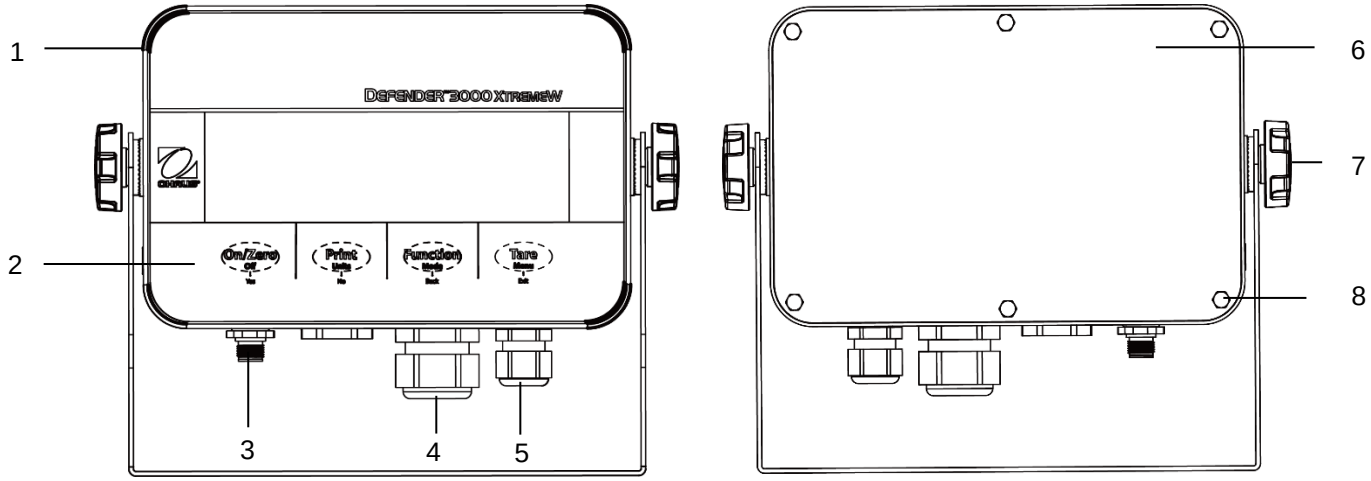

Figur 1-2 i-DT33XW-indikator

Del	Beskrivelse
1	Forside af hus
2	Betjeningspanel
3	Vejecellestik
4	Trækaflastning til tilbehør
5	Trækaflastning til strømledning
6	Bagside af hus
7	Justeringsknapper (2)
8	Sekskanthovedbolte (6)

Bemærk:

- Der findes to typer vejecellestik. Det ene understøtter EasyConnect™, mens det andet ikke gør. Derfor varierer vejecellestikket afhængigt af modellen.
- På nogle i-DT33XW-modeller kan placeringen af vejecellestikket, trækaflastningen til ekstraudstyret og strømkablet være ændret. Se det aktuelle produkt.

1.4. Betjeningsfunktioner

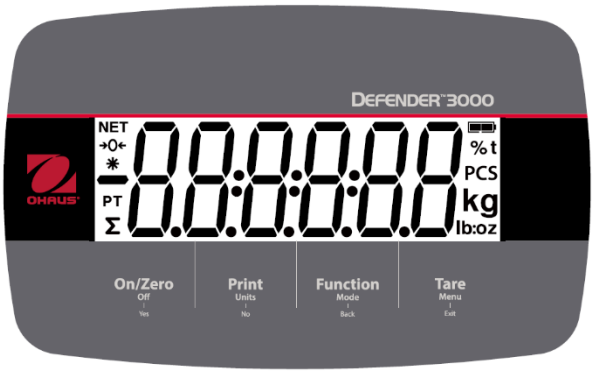

Figur 1-5 i-DT33P-betjeningspanel

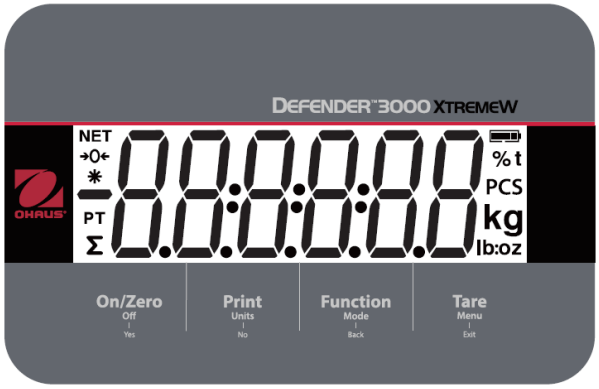

Figur 1-6 i-DT33XW-betjeningspanel

Knap	On/Zero Off | Yes	Print Units | No	Function Mode | Back	Tare Menu | Exit
Primær funktion (Kort tryk)	**Tændt/nul** Hvis terminalen er slukket, skal der trykkes for at tænde; Hvis terminalen er tændt, skal der trykkes for at indstille nulpunktet.	**Udskriv** Sender den aktuelle værdi til RS232-porten, hvis menuen ***Udskriftsopsætning → Tildeling → Krav*** er aktiveret.	**Funktion** Starter en applikationstilstand.	**Tara** Udfører en tarafunktion.
Sekundær funktion (Langt tryk)	**Sluk** Tryk for at slukke, hvis terminalen er tændt.	**Enheder** Ændrer vejeenheden.	**Tilstand** Skifter applikationstilstand.	**Menu** Åbner brugermenuen. Viser en taraværdi i applikationstilstande.
Menufunktion (Kort tryk)	**Ja** Accepterer den nuværende indstilling på displayet eller vælger en undermenu eller et menupunkt.	**Nej** Går til næste menu eller menupunkt. Afviser den nuværende indstilling på displayet og går videre til den næste tilgængelige indstilling.	**Tilbage** Går tilbage til forrige menupunkt.	**Afslut** Afslutter brugermenuen. Afbryder en igangværende kalibrering. Afslutter ved visning af sammentællingsresultat eller under- og overværdi i kontroltilstand.

Bemærkninger:

- Kort tryk: Tryk i under 1 sekund.
- Langt tryk: Tryk og hold nede i over 3 sekunder.

2.1 INSTALLATION

2.1. Udpakning

Pak følgende dele ud:

- i-DT33P- eller i-DT33XW-indikator
- Genopladeligt batteri (i-DT33XW)
- Genopladeligt batteri (leveres i visse områder til i-DT33P)
- Monteringsbeslag
- Knapper (2)
- Hurtig installationsvejledning
- Brugervejledning
- Der medfølger to tilslutningsledninger til tilslutning af et vejecellekabel med fire ledninger.
- En ferritkerne (leveres med nogle modeller til tilslutning af vejecellestik)

2.2. Eksterne tilslutninger

2.2.1 Batteristrømforsyning

i-DT33P
Brug 6 stk. C-batterier (medfølger ikke).

I nogle områder leveres i-DT33P-modellen med et blysyrebatteri monteret fra fabrikken.

Bemærk: Kontakt en autoriseret OHAUS-forhandler for at købe blysyrebatteriet som ekstraudstyr.

i-DT33XW
Denne model leveres med et blysyrebatteri monteret som standard fra fabrikken.

Bemærk: Blysyrebatteriet oplades automatisk, når det tilsluttes strømforsyningen. Under opladning stiger eller falder batteriniveauindikatoren og viser en, to, tre eller fire streger. Batteriniveauindikatoren forsvinder, når batteriet er fuldt opladet.

Under batteridrift angiver batterisymbolet batteristatus:

Batteri 5-25 % tilbage

Batteri 25-50 % tilbage

Batteri 50-75 % tilbage

Batteri 75-100 % tilbage

NB: Før indikatoren bruges første gang, skal det indvendige genopladelige batteri oplades i op til 12 timer for at opnå fuldt strømniveau. Indikatoren kan betjenes under opladningen. Batteriet er beskyttet mod overopladning, og indikatoren kan forblive tilsluttet til vekselstrømsledningen.

FORSIGTIG: BATTERIET MÅ KUN UDSKIFTES AF EN AUTORISERET OHAUS-SERVICELEVERANDØR. DER KAN OPSTÅ EKSPLOSIONSFARE, HVIS DET GENOPLADELIGE BATTERI UDSKIFTES MED DEN FORKERTE TYPE, ELLER HVIS DET IKKE TILSLUTTES KORREKT. BORTSKAF DET GENOPLADELIGE BATTERI I HENHOLD TIL LOKALE LOVE OG BESTEMMELSER.

Bortskaf blysyrebatteriet i henhold til lokale love og bestemmelser.

2.2.2 Vekselstrømforsyning

Tilslutvekselstrømsstikket til en stikkontakt som strømforsyning til indikatoren. Tilslut den anden ende til indikatoren, hvis den ikke er tilsluttet.

2.3. Interne tilslutninger

Nogle interne tilslutninger kræver, at huset åbnes først. Tjek derfor afsnittet **Åbn huset** nedenfor, før du foretager tilslutninger.

FORSIGTIG: FARE FOR ELEKTRISK STØD. FJERN ALLE STRØMTILSLUTNINGER TIL INDIKATOREN, FØR DER UDFØRES SERVICE ELLER FORETAGES INTERNE TILSLUTNINGER. HUSET MÅ KUN ÅBNES AF AUTORISERET OG KVALIFICERET PERSONALE, F.EKS. EN ELEKTRIKER.

2.3.1 Åbn huset

2.3.1.1 i-DT33P

1. Drej de to knapper (markeret med cirkler) på hver side af indikatoren for at afmontere beslaget.

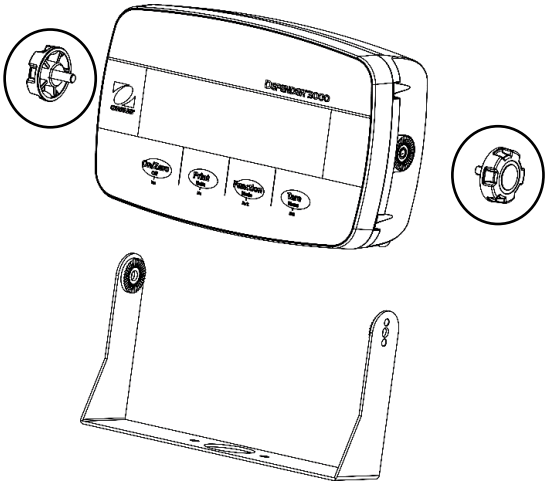

2. Fjern de fem skruer (markeret med cirkler) fra bagsiden af huset.

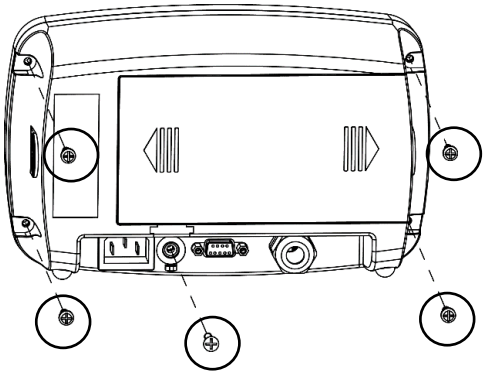

3. Åbn bagsiden af huset.

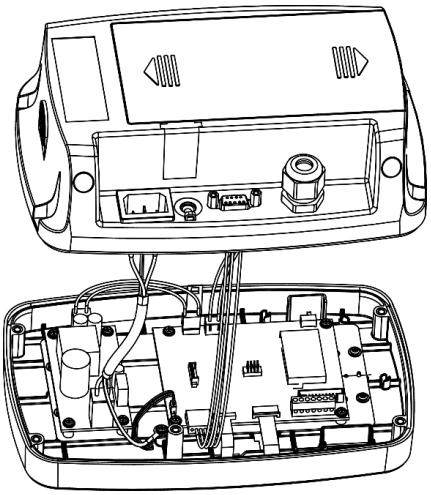

4. Luk huset, og spænd skruerne igen, når de indvendige tilslutninger er udført

   Bemærk: Skruerne skal spændes til et moment på 1 Nm (8-9 in-lb).

i-DT33P (med blysyrebatteri)

i-DT33P leveres i nogle områder med et blysyrebatteri installeret. Følg nedenstående vejledning for at åbne huset og tage batteriet ud.

Bemærk: Hvis indikatoren ikke indeholder et blysyrebatteri, men du ønsker at købe det som tilbehør, kan du kontakte en autoriseret OHAUS-forhandler for at skaffe det.

1. Fjern batteridækslet i pilens retning.

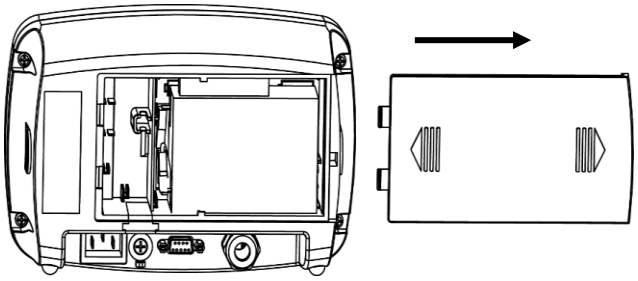

2. Tag blysyrebatteriet ud (markeret med cirkel).

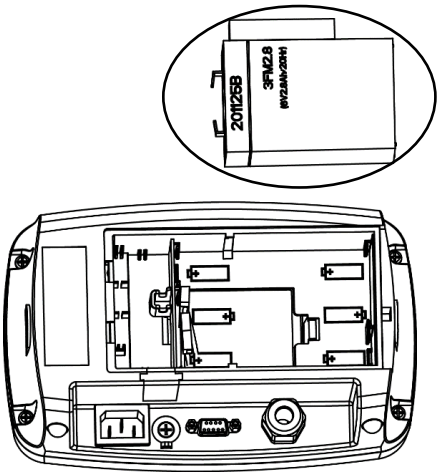

3. Skub enden af opladningsdækslet (markeret med cirkel) en smule i pilens retning, og tag det ud.

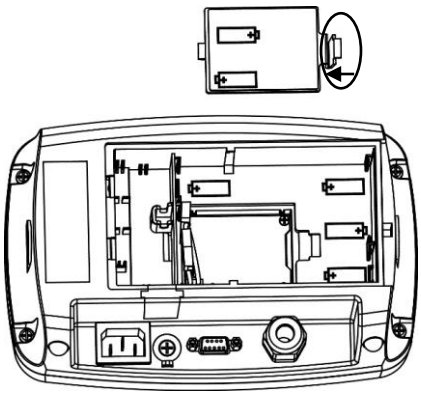

4. Fjern de to skruer på opladningskortet (markeret med cirkler), og tag det ud.

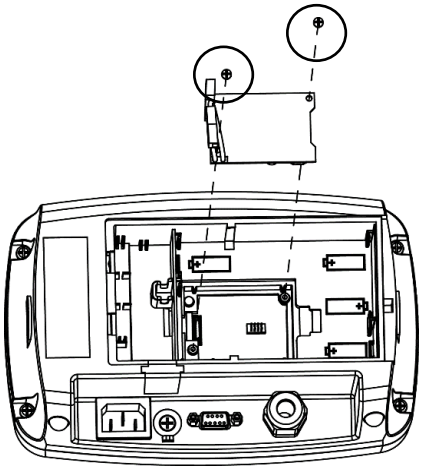

5. Fjern de fem skruer (markeret med cirkler) fra bagsiden af huset.

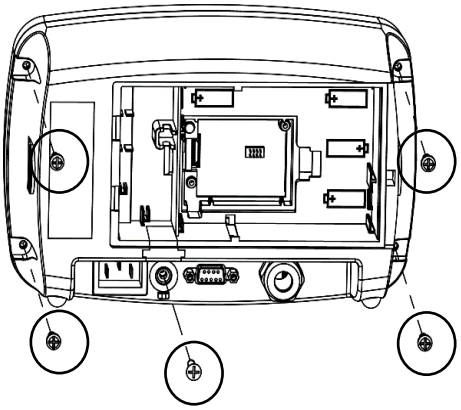

6. Åbn bagsiden af huset.

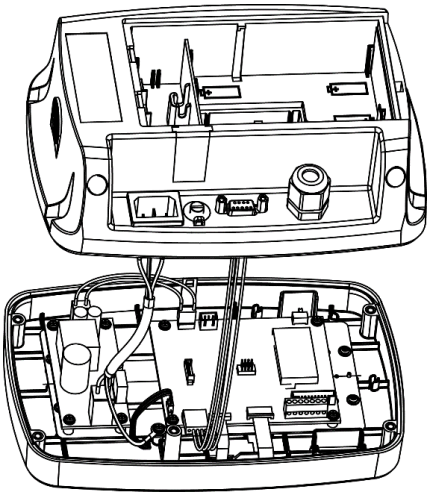

7. Luk bagsiden af huset, stram skruerne igen, og sæt blysyrebatteriet i igen, når de indvendige tilslutninger er foretaget

   Bemærk: Skruerne skal spændes til et moment på 1 Nm (8-9 in-lb).

2.3.1.3 i-DT33XW

1. Drej de to knapper (markeret med cirkler) på hver side af indikatoren for at afmontere beslaget.

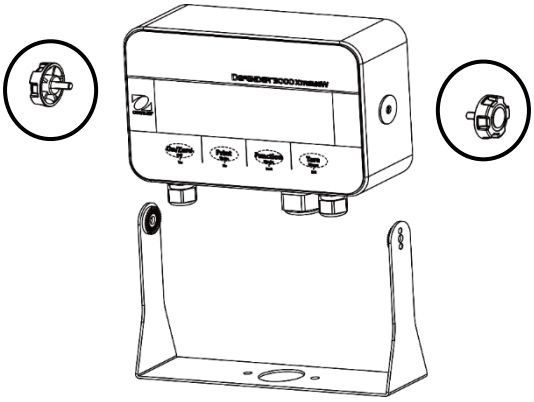

2. Fjern de seks sekskanthovedbolte fra bagsiden af indikatorens hus.

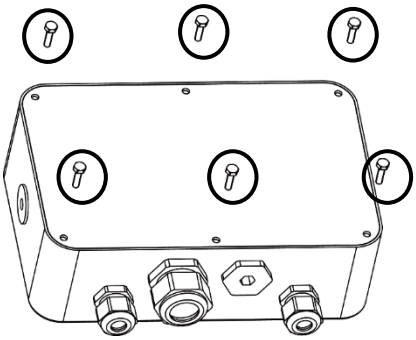

3. Åbn bagsiden af huset.

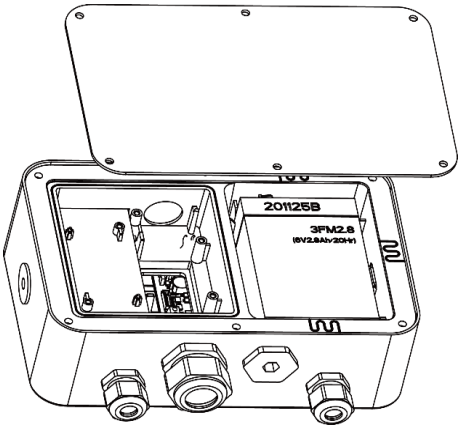

4. Luk huset, og monter boltene igen, når de indvendige tilslutninger er udført

   Bemærk: Boltene skal spændes til et moment på 2,5 Nm (20-25 in-lb) for at sikre en vandtæt forsegling.

2.3.2 i-DT33P RS232-tilslutning

Tilslut RS232-kablet (ekstraudstyr) til RS232-stikket på bagsiden af i-DT33P-indikatorens hus. Se tabel 2-2 for definition af hver enkelt stikben, hvis det er nødvendigt.

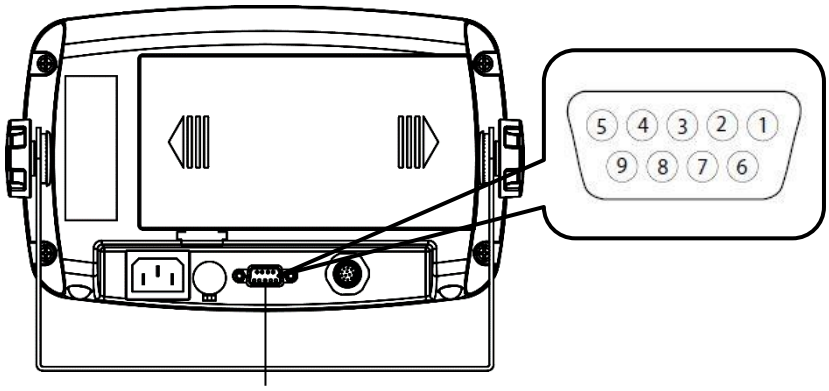

Figur 2-5 i-DT33P RS232-stik

Tabel 2-2 RS232-stikben

Stikben	Tilslutning
1	N/C
2	TXD
3	RXD
4	N/C
5	GND
6	N/C
7	N/C
8	N/C
9	N/C

2.3.3 i-DT33XW RS232-tilslutning

Gør følgende for at foretage RS232-tilslutning på DT33XW-modellen:

1. Åbn bagsiden af huset. Se afsnittet **Åbn huset** for at få oplysninger om, hvordan du åbner bagsiden af huset.
2. Tag batteriet ud.
3. Frigør trækaflastningen til ekstraudstyrsstikket i bunden af indikatoren, og fjern stikket på det.
4. Før RS232-kablet (ekstraudstyr) gennem stikket, og fastgør det til RS232-klemrækken på bundkortet.
5. Sæt den vandtætte forsegling på kablet, og skub den ind i trækaflastningen til ekstraudstyrsstikket. Spænd trækaflastningen til ekstraudstyrsstikket med den vandtætte forsegling for at afslutte installationen.

Bemærk: Se grafikken nedenfor for de dele, der er nævnt ovenfor.

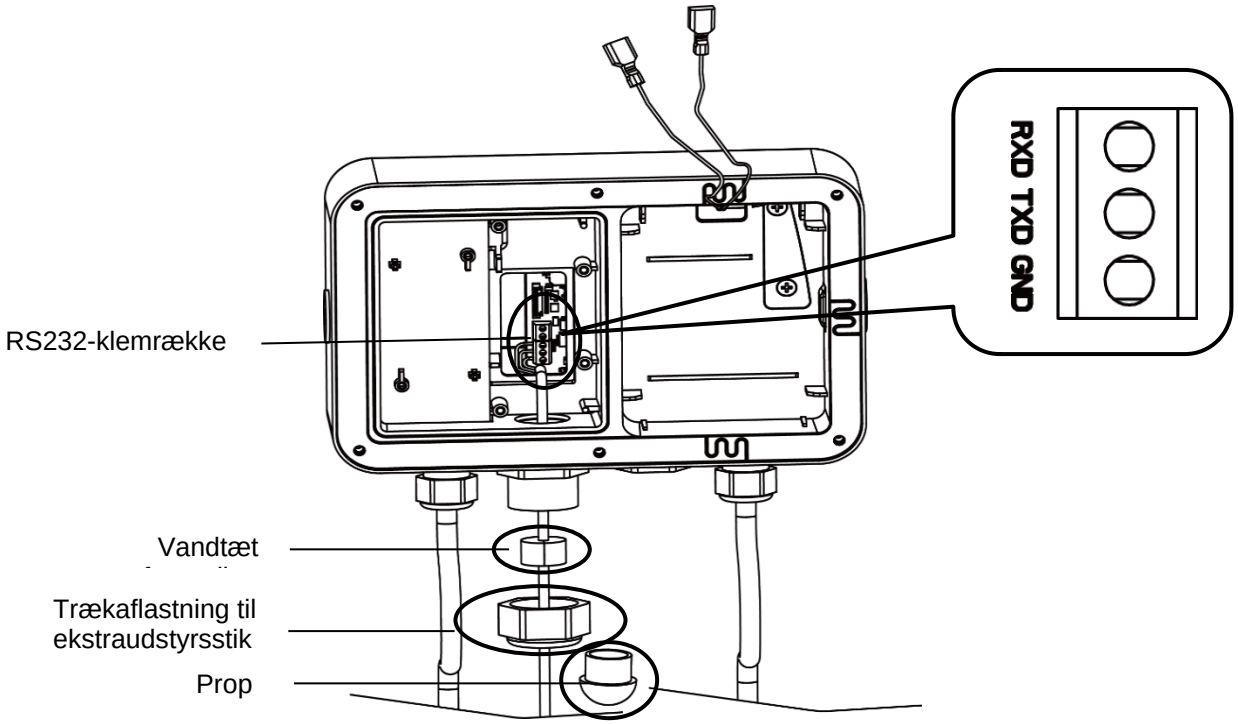

Figur 2-6 i-DT33XW RS232-tilslutning

3.1 MENUINDSTILLINGER

Brugermenuen gør det muligt at tilpasse vægtindstillingerne.
Bemærk: Yderligere undermenuer (USB-, Ethernet- og Print2-menuer i nedenstående tabel) kan være tilgængelige, hvis der er installeret grænseflade-ekstraudstyr. Se brugervejledningen til grænsefladen for at få yderligere oplysninger om indstillinger.

3.1. Menunavigation

3.1.1 Brugermenu (i segmenter)

C.AL	S.E.t.U.P	r.E.A.d	M.O.d.E	U.n. I.t	A.S.2.3.2	P.r. I.N.t	U.S.b	E.t.H.N.E.t	P.r. I.N.t2	L.o.c.k	E.n.d
2Er0 SPAN L INE GEO C.tESt End	rESEt C.UN It rANGE CAP1 GrAd1 CAP2 GrAd2 P.2Er0 P.UN It A.tArE End	rESEt StAbLE 2Er0 F ILtEr A2t b.L IGHt b.COLOr SCrEEN A.OFF P.SAvEr CEC End	rESEt bUE IGH COUNt CHECK tOtAL tAbLE End	rESEt kg g lb oz lb:oz t End	rESEt bAUd PAr ItY StOP H.SHAKE ALt.P ALt.t ALt.2 End	rESEt ASS IGN StAbLE MOdE t IME L IMIto C.SUM tEMP End	rESEt bAUd PAr ItY StOP H.SHAKE ALt.P ALt.t ALt.2 End	rESEt IP.Addr u.E.r. End	rESEt ASS IGN StAbLE MOdE t IME L IMIto C.SUM tEMP End	rESEt L.ALL L.OFF L.2Er0 L.Pr IMt L.UN It L.ModE L.MENU L.tArE End	

Bemærkninger:
Nogle tilstande/enheder er muligvis ikke tilgængelige på alle modeller.
Når LOVLIG TIL HANDEL er slået **TIL** (sikkerhedsafbryderen er i låst position), påvirkes menuindstillingerne som følger:

- Kalibreringsfunktionen er deaktiveret.
- Indstillingen Nulområde er låst til 2 %.
- Indstillingen Stabilt område er låst til 1d.
- Indstillingen Auto-nul-sporing er låst til 0,5d.
- Filter og Enheder er låst til deres aktuelle indstillinger.
- Kun stabil er låst til Til.
- Lb:oz-enhed er låst til Fra.
- Strømsparetilstand er deaktiveret.

4. VEDLIGEHOLDELSE

FORSIGTIG: AFBRYD ENHEDEN FRA STRØMFORSYNINGEN INDEN RENGØRING.

4.1. Rengøring

På i-DT33P kan huset om nødvendigt rengøres med en klud, der er fugtet med et mildt rengøringsmiddel.

På i-DT33XW skal der anvendes godkendte rengøringsmidler til indikatorhuset af rustfrit stål, og der skal skylles med vand. Tør grundigt.

ADVARSEL: Fare for elektrisk stød. Afbryd udstyret fra strømforsyningen før rengøring. Undgå, at der trænger væske ind i instrumentet.

NB: Brug ikke opløsningsmidler, stærke kemikalier, ammoniak eller slibende rengøringsmidler.

5. TEKNISKE DATA

5.1. Specifikationer

Udstyrsklassificeringer:
Kun til indendørs brug

Højde:	2.000 m
Driftstemperatur:	-10 °C til +40 °C
Fugtighed:	Maksimal relativ luftfugtighed 80 % ved temperaturer op til 31 °C, falder herefter lineært til 50 % relativ luftfugtighed ved 40 °C.
Strømforsyning:	100-240 V AC～, 0,5 A, 50/60 Hz
Spændingsudsving:	Spændingsudsving fra netforsyningen på op til ±10 % af den nominelle spænding.
Overspændingskategori (installationskategori):	II
Forureningsgrad:	2

Tabel 5-1 Specifikationer

Indikatormodel	**i-DT33P**	**i-DT33XW**
Maksimal vist opløsning	1:30.000	
Maksimal godkendt opløsning	1:10.000	
Maksimal optællingsopløsning	1:300.000	
Vejecellens exciteringsspænding	5 V DC	
Vejecellens indgangsfølsomhed	Op til 3 mV/V	
Effekt	9 V DC, 6 tørcellebatterier, størrelse C; 6 V DC genopladeligt batteri; 100-240 V AC/50-60 Hz intern strømforsyning	6 V DC genopladeligt batteri; 100-240 V AC/50-60 Hz intern strømforsyning

6. OVERENSSTEMMELSE

Overensstemmelse med følgende standarder er angivet med det tilsvarende mærke på produktet.

Mærke	Standard
CE	Dette produkt overholder de gældende harmoniserede standarder i EU-direktiverne 2011/65/EU (RoHS), 2014/30/EU (EMC), 2014/35/EU (LVD) og 2014/31/EU (NAWI). EU-overensstemmelseserklæringen findes online på www.ohaus.com/ce.
UK CA	Dette produkt er i overensstemmelse med de gældende lovmæssige standarder i forordningerne om begrænsning af anvendelsen af visse farlige stoffer i elektrisk og elektronisk udstyr 2012, UK Electromagnetic Compatibility Regulations 2016, Electrical Equipment (Safety) Regulations 2016 og Non-Automatic Weighing Instruments Regulations 2016. UK-overensstemmelseserklæringen findes online på www.ohaus.com/uk-declarations.
	Dette produkt overholder EU-direktiv 2012/19/EU (WEEE) og 2006/66/EF (Batterier). Bortskaf dette produkt i overensstemmelse med lokale regler på et indsamlingssted, der er beregnet til elektrisk og elektronisk udstyr. Se www.ohaus.com/weee for at få oplysninger om bortskaffelsesanvisninger i Europa.
	EN 61326-1
C US MC173467	UL 61010-1 CAN/CSA-C22.2 nr. 61010-1

ISED Canada-overensstemmelseserklæring:
CAN ICES-003(A)/NMB-003(A)

ISO 9001-registrering
Ledelsessystemet for produktionen af dette produkt er ISO 9001-certificeret.

BEGRÆNSET GARANTI

OHAUS' produkter er dækket af garanti mod materiale- og fabrikationsfejl fra leveringsdatoen og frem til garantiperiodens udløb. I garantiperioden vil OHAUS reparere eller efter eget valg udskifte en komponent/komponenter, der viser sig at være defekte, uden beregning, forudsat at produktet returneres til OHAUS med forudbetalt fragt. Denne garanti gælder ikke, hvis produktet er blevet beskadiget ved uheld eller misbrug, udsat for radioaktive eller ætsende materialer, indeholder fremmedlegemer, der er trængt ind i produktet, eller som følge af service eller ændringer foretaget af andre end OHAUS. Såfremt der ikke forefindes korrekt returneret garantiregistreringskort, begynder garantiperioden på datoen for afsendelsen til den autoriserede forhandler. OHAUS Corporation giver ingen anden udtrykkelig eller underforstået garanti. OHAUS Corporation er ikke ansvarlig for eventuelle følgeskader.

Garantilovgivningen er forskellig fra land til land. Derfor bedes du kontakte OHAUS eller din lokale OHAUS-forhandler for yderligere oplysninger

Spis treści

1. WPROWADZENIE 2
1.1. ŚRODKI OSTROŻNOŚCI 2
1.2. PRZEZNACZENIE 2
1.3. PRZEGLĄD CZĘŚCI I ELEMENTÓW STEROWANIA 3
1.4. FUNKCJE STEROWANIA 4
2. INSTALACJA 5
2.1. ROZPAKOWANIE 5
2.2. POŁĄCZENIA ZEWNĘTRZNE 5
2.2.1 Zasilanieakumulatorowe 5
2.2.2 Zasilanie prądem przemiennym 6
2.3. POŁĄCZENIA WEWNĘTRZNE 6
2.3.1 Otwieranie obudowy 6
2.3.2 Złącze RS232 miernika i-DT33P 9
2.3.3 Złącze RS232 miernika i-DT33XW 9
3. USTAWIENIA MENU 10
3.1. NAWIGACJA PO MENU 10
3.1.1 Menu użytkownika (w segmentach) 10
4. KONSERWACJA 10
4.1. CZYSZCZENIE 10
5. DANE TECHNICZNE 11
5.1. PARAMETRY 11
6. ZGODNOŚĆ Z NORMAMI 11
OGRANICZONA GWARANCJA 12

1. WPROWADZENIE

Niniejsza instrukcja zawiera wskazówki dotyczące montażu, obsługi i konserwacji wskaźników i-DT33P i i-DT33XW. Przed przystąpieniem do instalacji i eksploatacji należy dokładnie zapoznać się z instrukcją.

1.1. Środki ostrożności

Definicje sygnałów i symboli ostrzegawczych

Uwagi dotyczące bezpieczeństwa są oznaczone słowami i symbolami ostrzegawczymi. Wskazują one problemy i ostrzeżenia związane z bezpieczeństwem. Zignorowanie uwag dotyczących bezpieczeństwa może prowadzić do obrażeń ciała, uszkodzenia lub nieprawidłowego działania urządzenia oraz nieprawidłowych wyników.

OSTRZEŻENIE	Średnie zagrożenie spowodowane niebezpieczną sytuacją, która może prowadzić do poważnych obrażeń ciała lub śmierci, jeśli się jej nie zapobiegnie.
OSTROŻNIE	Niskie zagrożenie spowodowane niebezpieczną sytuacją, która może prowadzić do uszkodzenia lub utraty funkcji urządzenia, utraty danych albo drobnych lub średnich obrażeń, jeśli się jej nie zapobiegnie.
UWAGA	Ważne informacje o produkcie. Zignorowanie może spowodować uszkodzenie urządzenia.
WAŻNE	Przydatna informacja o produkcie.

Symbole ostrzegawcze

Zagrożenie ogólne Zagrożenie wybuchem Zagrożenie porażeniem prądem

Środki ostrożności

OSTROŻNIE: Przed instalacją, wykonaniem połączeń lub serwisowaniem urządzenia należy przeczytać wszystkie ostrzeżenia dotyczące bezpieczeństwa. Nieprzestrzeganie tych ostrzeżeń może spowodować obrażenia ciała i/lub uszkodzenie mienia. Zachować wszystkie instrukcje do wykorzystania w przyszłości.

- Przed podłączeniem zasilania sprawdzić, czy zakres napięcia wejściowego i typ wtyczki urządzenia są zgodne z lokalnym zasilaniem sieciowym AC.
- Nie ustawiać urządzenia w taki sposób, aby dostęp do zasilania sieciowego był utrudniony.
- Przewód zasilający można podłączyć wyłącznie do kompatybilnego i uziemionego gniazda elektrycznego.
- Używać wyłącznie przewodu zasilającego o parametrach znamionowych przekraczających specyfikację umieszczoną na tabliczce znamionowej urządzenia. (Tylko dla i-DT33P)
- Upewnić się, że przewód zasilający nie stanowi potencjalnej przeszkody lub zagrożenia potknięciem.
- Urządzenie można eksploatować wyłącznie w środowisku określonym w niniejszej instrukcji.
- Urządzenie jest przeznaczone wyłącznie do użytku wewnątrz pomieszczeń.
- Nie używać urządzenia w środowisku niebezpiecznym lub niestabilnym.
- Nie dopuścić do przedostania się płynów do wnętrza urządzenia.
- Używać tylko zatwierdzonych akcesoriów i urządzeń peryferyjnych.
- Podczas czyszczenia odłączyć urządzenie od źródła zasilania.
- Serwis może wykonywać wyłącznie autoryzowany pracownik.

OSTRZEŻENIE: Nigdy nie podejmować pracy w środowisku zagrożonym wybuchem! Obudowa urządzenia nie jest gazoszczelna. (Niebezpieczeństwo wybuchu z powodu iskrzenia, korozja spowodowana wnikaniem gazów).

OSTRZEŻENIE: W obudowie występują zagrożenia związane z porażeniem prądem. Obudowę może otwierać wyłącznie upoważniony i wykwalifikowany personel. Przed otwarciem odłączyć wszystkie złącza zasilania od urządzenia.

1.2. Przeznaczenie

Urządzenie jest przeznaczone do użycia w laboratoriach, aptekach, szkołach, firmach i przemyśle lekkim. Można go używać wyłącznie do pomiaru parametrów opisanych w niniejszej instrukcji obsługi. Każde inne zastosowanie, jak również przekroczenie limitów określonych w specyfikacji technicznej bez pisemnej zgody OHAUS, uznawane jest za użytkowanie urządzenia niezgodnie przeznaczeniem. Urządzenie jest zgodne z obowiązującymi normami branżowymi i przepisami bezpieczeństwa, jednak może stanowić zagrożenie podczas użytkowania. W przypadku użycia urządzenia w sposób niezgodny z instrukcją obsługi zabezpieczenia, w które wyposażono urządzenie, mogą zostać uszkodzone.

1.3. Przegląd części i elementów sterowania

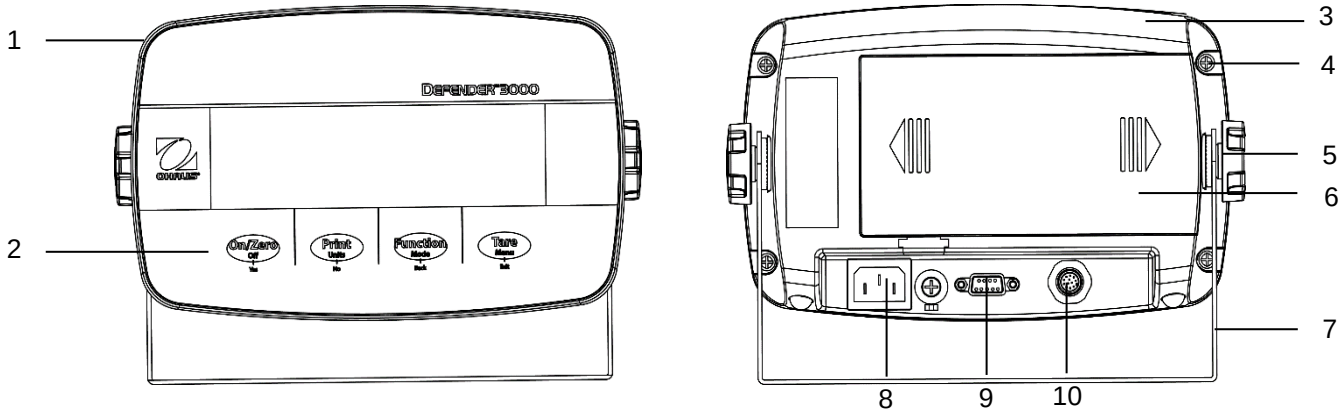

Rysunek 1-1 Miernik i-DT33P

Art.	Opis	Art.	Opis
1	Obudowa przednia	6	Pokrywa akumulatora
2	Panel sterowania	7	Uchwyt montażowy
3	Obudowa tylna	8	Złącze przewodu zasilającego
4	Śruby (5)	9	Złącze RS232
5	Pokrętła regulacyjne (2)	10	Złącze czujnika wagowego

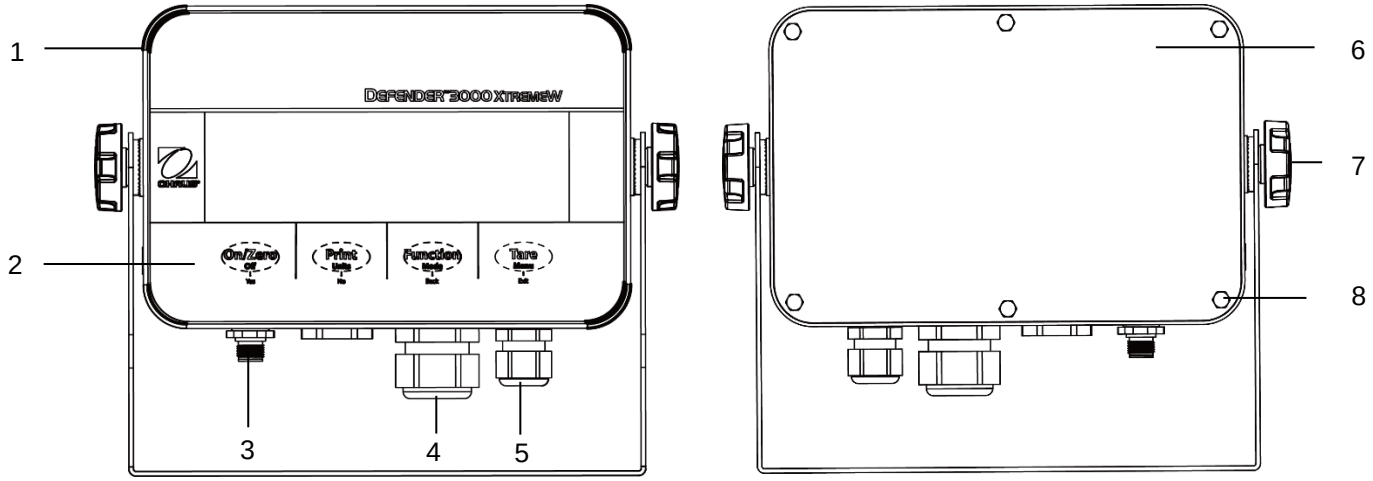

Rysunek 1-2 Miernik i-DT33XW

Art.	Opis
1	Obudowa przednia
2	Panel sterowania
3	Złącze czujnika wagowego
4	Odciążenie połączenia opcjonalnego
5	Odciążenie przewodu zasilającego
6	Obudowa tylna
7	Pokrętła regulacyjne (2)
8	Śruby z łbem sześciokątnym (6)

Ważne:

- Istnieją dwa rodzaje złączy czujników wagowych — jedno obsługuje EasyConnect™, a drugie nie. Dlatego złącza czujników wagowych różnią się w zależności od modelu.
- W niektórych modelach i-DT33XW położenie złącza czujnika wagowego oraz odciążenia połączenia opcjonalnego i przewodu zasilającego mogą ulec zmianie. Należy zapoznać się z rzeczywistym produktem.

1.4. Funkcje sterowania

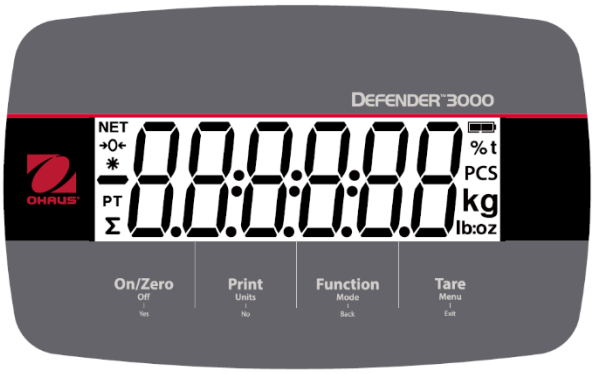

Rysunek 1-5 Panel sterowania i-DT33P

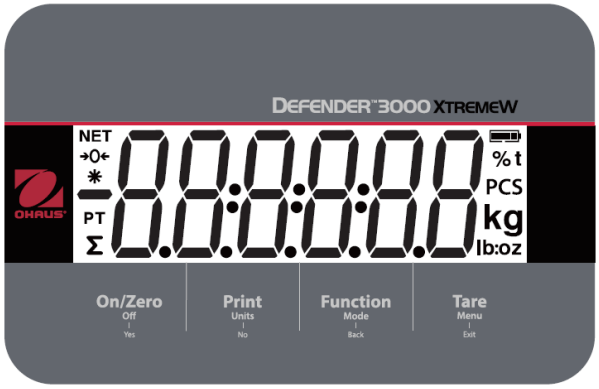

Rysunek 1-6 Panel sterowania i-DT33XW

Przycisk	On/Zero Off | Yes	Print Units | No	Function Mode | Back	Tare Menu | Exit
Funkcja podstawowa (krótkie naciśnięcie)	**On/Zero** Jeśli terminal jest wyłączony, naciśnięcie spowoduje włączenie; Jeśli terminal jest włączony, naciśnięcie spowoduje wyzerowanie.	**Print** Wysyła bieżącą wartość do portu RS232, jeśli jest menu ***Print Setup*** → ***Assignment*** → ***Demand*** jest aktywne.	**Function** Inicjuje tryb aplikacji.	**Tare** Wykonuje operację tarowania.
Funkcja drugorzędna (długie naciśnięcie)	**Off** Jeśli terminal jest włączony, naciśnięcie spowoduje wyłączenie.	**Units** Zmiana jednostki ważenia.	**Mode** Zmiana trybu aplikacji.	**Menu** Wejście do menu użytkownika. Pokazuje wartość tary w trybach aplikacji.
Funkcja menu (krótkie naciśnięcie)	**Yes** Zatwierdza bieżące ustawienia na wyświetlaczu albo wybiera podmenu lub pozycję menu.	**No** Przejście do następnego menu lub pozycji menu. Odrzuca bieżące ustawienie na wyświetlaczu i przechodzi do następnego dostępnego ustawienia.	**Back** Powrót do poprzedniego elementu menu.	**Exit** Wyjście z menu użytkownika. Przerywa trwającą kalibrację. Wyjście podczas wyświetlania wyniku sumowania albo zbyt niskiej lub zbyt wysokiej wartości w trybie testowym.

Ważne:

- Krótkie naciśnięcie: naciskaj krócej niż 1 sekundę.
- Długie naciśnięcie: naciśnij i przytrzymaj przez ponad 3 sekundy.

2. INSTALACJA

2.1. Rozpakowanie

Rozpakować następujące elementy:

- Miernik i-DT33P lub i-DT33XW
- Akumulator (i-DT33XW)
- Akumulator (dostarczany w niektórych regionach do modelu i-DT33P)
- Uchwyt montażowy
- Pokrętła (2)
- Skrócona instrukcja montażu
- Instrukcja obsługi
- W zestawie dwa przewody zwierające do podłączenia 4-żyłowego kabla czujnika wagowego.
- Jeden rdzeń ferrytowy (dostarczany z niektórymi modelami do podłączenia czujnika wagowego)

2.2. Połączenia zewnętrzne

2.2.1 Zasilanieakumulatorowe

i-DT33P
Używać 6 baterii typu C (brak w zestawie).

W niektórych regionach model i-DT33P jest dostarczany z jednym akumulatorem ołowiowo-kwasowym zainstalowanym fabrycznie.

Ważne: W celu zakupu akumulatora ołowiowo-kwasowego jako opcji zapraszamy do kontaktu z autoryzowanym dystrybutorem OHAUS.

i-DT33XW
Model ten jest dostarczany z jednym akumulatorem ołowiowo-kwasowym zainstalowanym fabrycznie.

Ważne: Akumulator ołowiowo-kwasowy ładuje się automatycznie podczas podłączania do źródła zasilania. Podczas ładowania wskaźnik poziomu naładowania akumulatora rośnie lub maleje o jedną kreskę, dwie kreski, trzy kreski i cztery kreski. Wskaźnik poziomu naładowania akumulatora zniknie po jego całkowitym naładowaniu.

Podczas pracy na zasilaniu akumulatorowym symbol wskazuje stan naładowania akumulatora:

Pozostało 5%~25%

Pozostało 25%~50%

Pozostało 50%~75%

Pozostało 75%~100%

Uwaga: Przed pierwszym użyciem miernika wewnętrzny akumulator powinien być całkowicie naładowany przez 12 godzin. Podczas ładowania można używać miernika. Akumulator jest zabezpieczony przed przeładowaniem, a miernik można podłączyć do linii zasilania prądem zmiennym.

OSTROŻNIE: AKUMULATOR MOŻE WYMIENIĆ WYŁĄCZNIE AUTORYZOWANY DEALER SERWISOWY OHAUS. WYMIANA AKUMULATORA NA NIEWŁAŚCIWY TYP LUB JEGO NIEPRAWIDŁOWE PODŁĄCZENIE MOŻE SPOWODOWAĆ ZAGROŻENIE WYBUCHEM. ZUTYLIZOWAĆ AKUMULATOR ZGODNIE Z LOKALNYMI PRZEPISAMI.

Akumulator ołowiowo-kwasowy wymaga utylizacji zgodnie z lokalnymi przepisami.

2.2.2 Zasilanie prądem przemiennym

Włożyć wtyczkę AC do gniazda elektrycznego, aby włączyć miernik. Drugi koniec przewodu podłączyć do miernika.

2.3. Połączenia wewnętrzne

Niektóre połączenia wewnętrzne wymagają uprzedniego otwarcia obudowy. Dlatego przed wykonaniem połączeń należy zapoznać się z rozdziałem **Otwarcie obudowy.**

OSTROŻNIE: ZAGROŻENIE PORAŻENIEM PRĄDEM ELEKTRYCZNYM. PRZED PRZYSTĄPIENIEM DO SERWISOWANIA LUB WYKONANIEM POŁĄCZEŃ WEWNĘTRZNYCH USUNĄĆ WSZYSTKIE POŁĄCZENIA MIERNIKA Z ZASILANIEM. OBUDOWA POWINNA BYĆ OTWIERANA WYŁĄCZNIE PRZEZ AUTORYZOWANYCH I WYKWALIFIKOWANYCH PRACOWNIKÓW, TAKICH JAK TECHNIK ELEKTRYCZNY.

2.3.1 Otwieranie obudowy

2.3.1.1 i-DT33P

1. Obrócić dwa pokrętła (w kółkach) po obu stronach miernika, aby zdemontować wspornik.

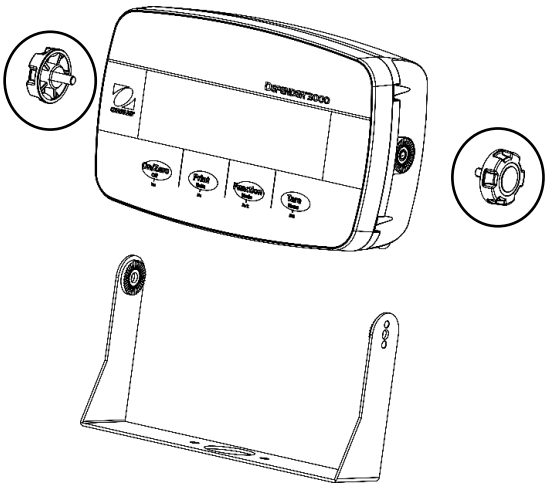

2. Wykręcić pięć śrub (w kółkach) z tylnej części obudowy.

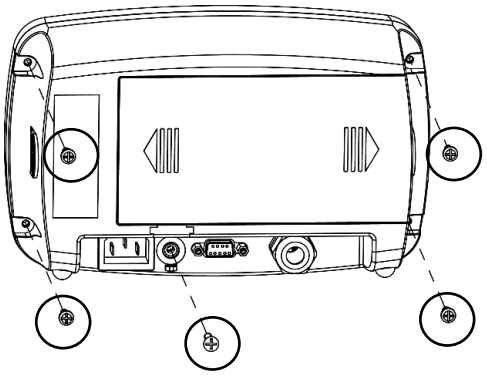

3. Otworzyć tylną obudowę.

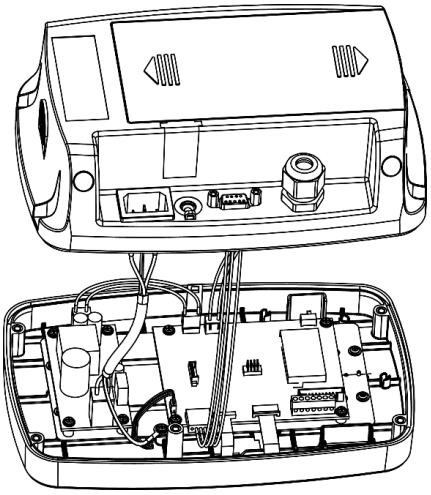

4. Zamknąć obudowę i dokręcić śruby po wykonaniu połączeń wewnętrznych

   Ważne: Śruby dokręcić momentem 1 N•m (8-9 in-lb).

2.3.1.2 i-DT33P (z akumulatorem ołowiowo-kwasowym)

Model i-DT33P jest dostarczany z akumulatorem ołowiowo-kwasowym zainstalowanym w niektórych regionach. W celu otwarcia obudowy i wyjęcia akumulatora należy postępować zgodnie z poniższą instrukcją.

Ważne: Jeśli miernik nie zawiera akumulatora ołowiowo-kwasowego, ale chcesz go nabyć jako wyposażenie dodatkowe, skontaktuj się z autoryzowanym dystrybutorem OHAUS.

1. Zdjąć pokrywę akumulatora w kierunku wskazanym strzałką.

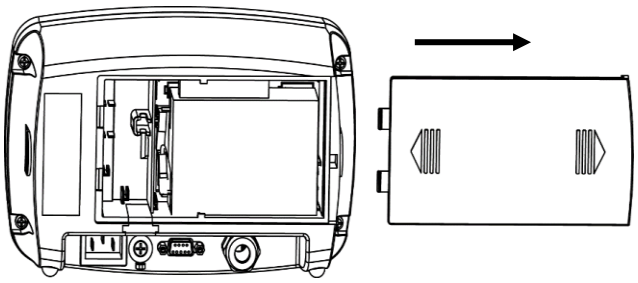

2. Wyjąć akumulator ołowiowo-kwasowy (w kółku).

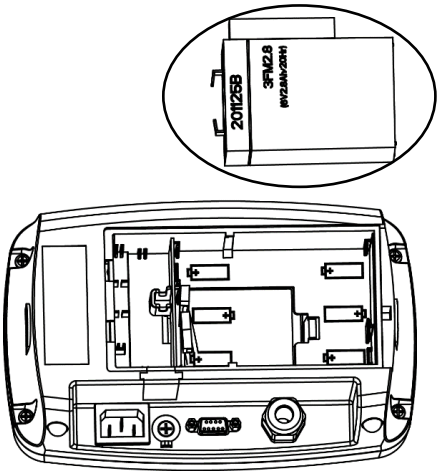

3. Lekko popchnąć końcówkę pokrywy ładującej (w kółku) w kierunku wskazanym strzałką i ją wyjąć.

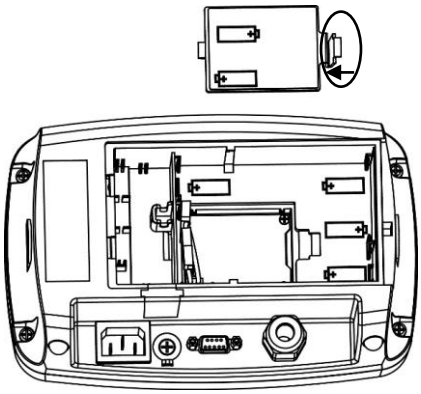

4. Wykręcić i wyjąć obie śruby z płyty ładującej (w kółku).

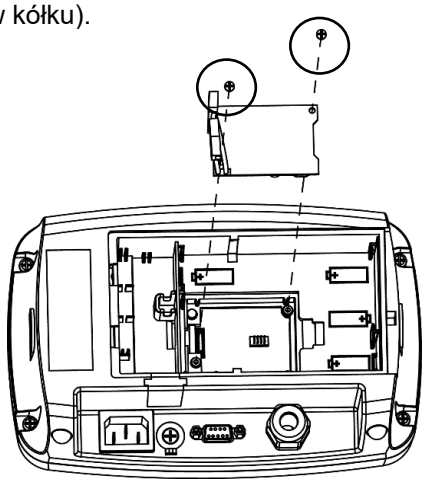

5. Wykręcić pięć śrub (w kółkach) z tylnej części obudowy.

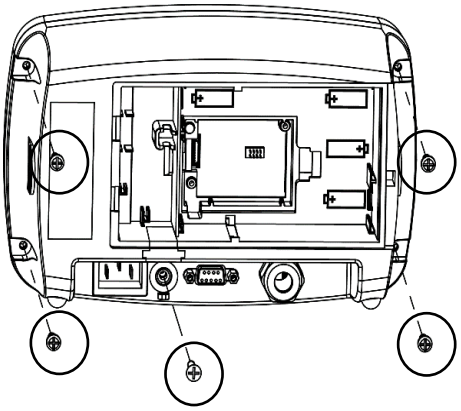

6. Otworzyć tylną obudowę.

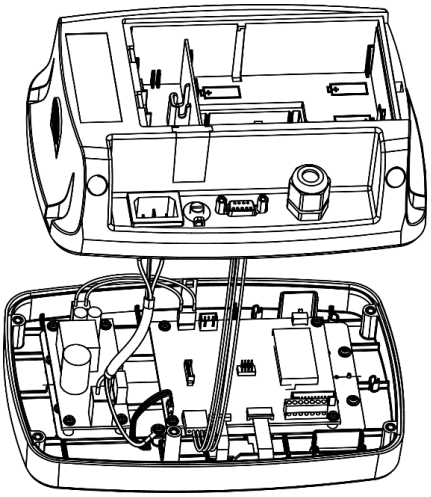

7. Zamknąć tylną obudowę, przykręcić śrubami i ponownie założyć akumulator ołowiowo-kwasowy po wykonaniu połączeń wewnętrznych

   Ważne: Śruby dokręcić momentem 1 N•m (8-9 in-lb).

2.3.1.3 i-DT33XW

1. Obrócić dwa pokrętła (w kółkach) po obu stronach miernika, aby zdemontować uchwyt.

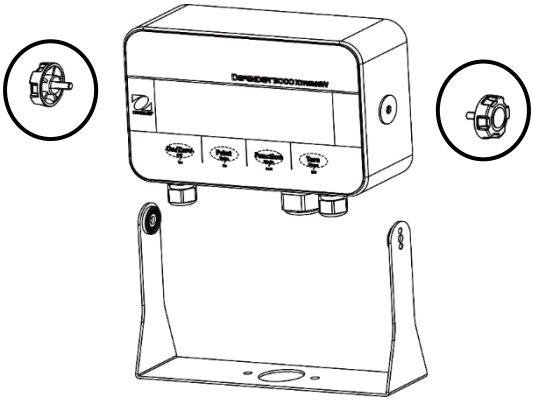

2. Wykręcić sześć śrub z łbem sześciokątnym z tylnej obudowy miernika.

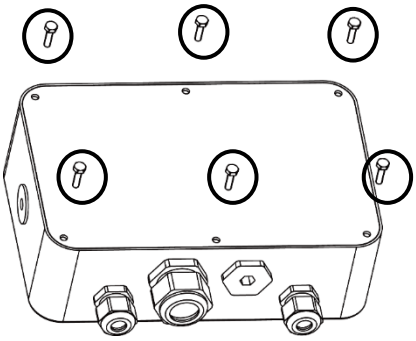

3. Otworzyć tylną obudowę.

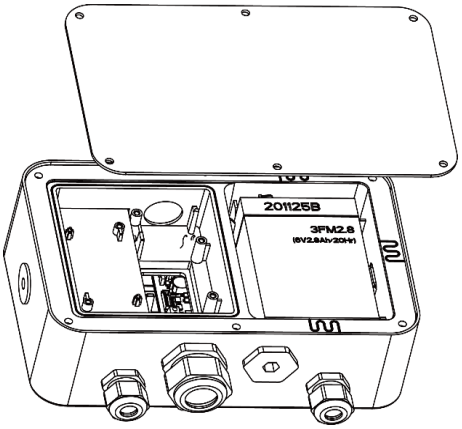

4. Zamknąć obudowę i ponownie założyć śruby po wykonaniu połączeń wewnętrznych

   Ważne: Śruby dokręcić momentem 2,5 N•m (20-25 in-lb), aby zapewnić wodoszczelność połączenia.

2.3.2 Złącze RS232 miernika i-DT33P

Podłączyć opcjonalny kabel RS232 do złącza RS232 na tylnej obudowie miernika i-DT33P. W razie potrzeby zapoznać się z tabelą 2-2 zawierającą definicję każdego wtyku.

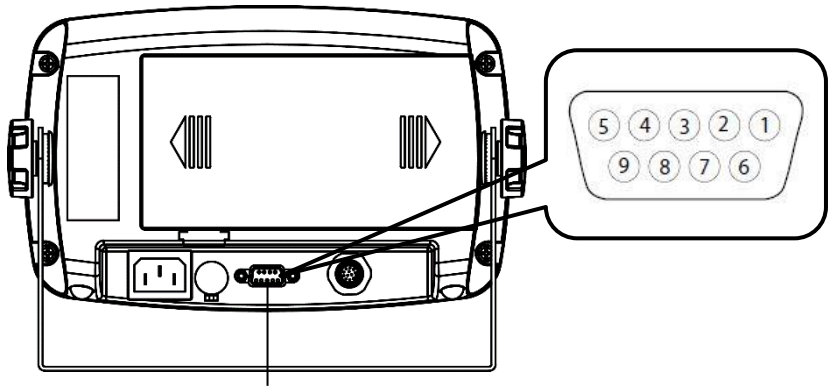

Rysunek 2-5 Złącze RS232 miernika i-DT33P

Tabela 2-2 Wtyki RS232

Wtyk	Połączenie
1	N/C
2	TXD
3	RXD
4	N/C
5	GND
6	N/C
7	N/C
8	N/C
9	N/C

2.3.3 Złącze RS232 miernika i-DT33XW

Aby wykonać połączenie RS232 dla modelu i-DT33XW:

1. Otworzyć tylną obudowę. Informacje na temat otwierania tylnej obudowy znajdują się w części **Otwieranie obudowy.**
2. Wyjąć akumulator.
3. Zwolnić odciążenie dla połączenia opcjonalnego w dolnej części miernika i wyjąć z niego wtyczkę.
4. Przeprowadzić opcjonalny kabel RS232 przez złącze i podłączyć go do bloku zacisków RS232 na płycie głównej.
5. Zamocować wodoszczelną uszczelkę na kablu i wcisnąć ją do odciążenia połączenia opcjonalnego. Uszczelnić odciążenie dla połączenia opcjonalnego wodoszczelną uszczelką, aby zakończyć instalację.

Ważne: W celu zapoznania się z powyższymi częściami prosimy o zapoznanie się z poniższym rysunkiem.

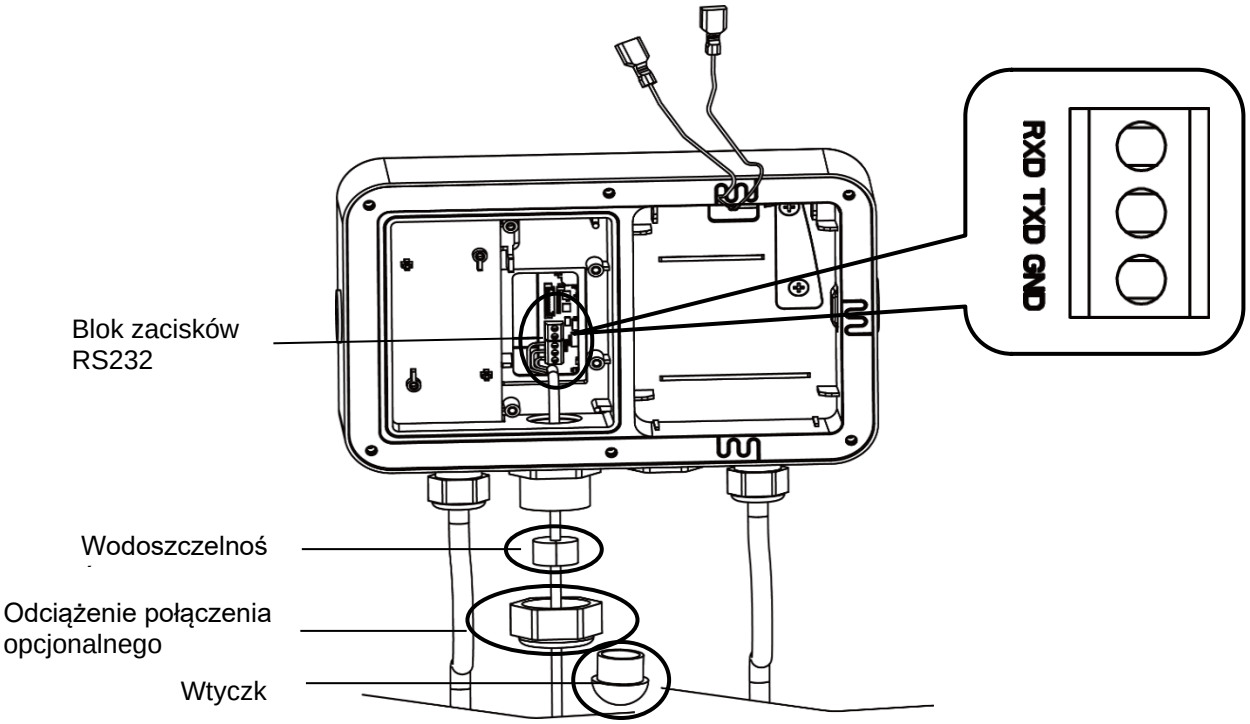

Rysunek 2-6 Złącze RS232 miernika i-DT33XW

3. USTAWIENIA MENU

Menu użytkownika umożliwia dostosowanie ustawień wagi.
Ważne: mogą być dostępne dodatkowe listy podmenu (USB, Ethernet i Print2 w poniższej tabeli), jeśli zainstalowano opcje interfejsu. Dodatkowe informacje na temat ustawień znajdują się w instrukcji obsługi interfejsu.

3.1. Nawigacja po menu

3.1.1 Menu użytkownika (w segmentach)

CAL	SETUP	READ	MODE	UNIT	AS232	PRINT	USB	ETHNET	PRINT2	LOCK	End
ZERO SPAN LINE GEO CTEST End	RESET CUNIT RANGE CAP1 GRAD1 CAP2 GRAD2 PZERO PUNIT ATARE End	RESET STABLE ZERO FILTER AZT BLIGHT BCOLOR SCREEN AOFF PSAVER CEC End	RESET WEIGH COUNT CHECK TOTAL TABLE End	RESET kg g lb oz lb:oz t End	RESET BAUD PARITY STOP HSHAKE ALT.P ALT.T ALT.2 End	RESET ASSIGN STABLE MODE TIME LINKTO CSUM TEMP End	RESET BAUD PARITY STOP HSHAKE ALT.P ALT.T ALT.2 End	RESET IP.Addr U.E.r. End	RESET ASSIGN STABLE MODE TIME LINKTO CSUM TEMP End	RESET L.ALL L.OFF L.ZERO L.PRINT L.UNIT L.MODE L.MENU L.TARE End	

Ważne:
Niektóre tryby/jednostki mogą nie być dostępne we wszystkich modelach.
Po **włączeniu** LEGALIZACJI (przełącznik bezpieczeństwa w pozycji zablokowanej) ustawienia menu zmienią się następująco:

- Funkcja Calibration jest wyłączona.
- Ustawienie Zero Range jest zablokowane na 2%.
- Ustawienie Stable Range jest zablokowane na 1d.
- Ustawienie Auto-Zero Tracking jest zablokowane na 0,5d.
- Filtr i Units są zablokowane na bieżących ustawieniach.
- Ustawienie Stable Only jest zablokowane w pozycji włączonej.
- Jednostka lb:oz unit jest zablokowana w pozycji wyłączonej.
- Tryb oszczędzania energii jest wyłączony.

4. KONSERWACJA

OSTROŻNIE: PRZED CZYSZCZENIEM URZĄDZENIA NALEŻY ODŁĄCZYĆ JE OD ZASILANIA.

4.1. Czyszczenie

Obudowę modelu i-DT33P można czyścić szmatką w razie potrzeby zwilżoną łagodnym detergentem.

Do modelu i-DT33XW używać zatwierdzonych roztworów czyszczących do obudowy miernika ze stali nierdzewnej i spłukać wodą. Dokładnie osuszyć.

OSTRZEŻENIE: Ryzyko porażenia prądem. Przed czyszczeniem odłączyć urządzenie od źródła zasilania.
Żadna ciecz nie może się przedostawać do wnętrza urządzenia.

Uwaga: Nie używać rozpuszczalników, agresywnych środków chemicznych, amoniaku ani ściernych środków czyszczących.

5. DANE TECHNICZNE

5.1. Parametry

Dane znamionowe urządzenia:
Tylko do użytku w pomieszczeniu

Wysokość n.p.m.	2000 m
Temperatury pracy:	Od -10°C do 40°C
Wilgotność:	Maksymalna względna wilgotność powietrza 80% w temperaturze do 31°C, malejąca liniowo do 50% w temperaturze 40°C.
Zasilanie elektryczne:	100 - 240 VAC～, 0,5 A, 50/60 Hz
Wahania napięcia:	Wahania napięcia sieciowego do ±10% napięcia znamionowego.
Kategoria przepięcia (kategoria instalacji):	II
Stopień zanieczyszczenia:	2

Tabela 5-1 Dane techniczne

Model miernika	**i-DT33P**	**i-DT33XW**
Rozdzielczość maksymalna	1:30 000	
Maksymalna rozdzielczość legalizacyjna	1:10 000	
Maksymalna rozdzielczość liczenia	1:300 000	
Napięcie wzbudzenia czujnika wagowego	5 VDC	
Czułość wejściowa czujnika wagowego	Maks. 3 mV/V	
Zasilanie	9 VDC, 6 suchych ogniw, rozmiar C; Ładowany akumulator 6 VDC; Zasilanie wewnętrzne 100-240 VAC, 50-60 Hz	Ładowany akumulator 6 VDC; Zasilanie wewnętrzne 100-240 VAC, 50-60 Hz

6. ZGODNOŚĆ Z NORMAMI

Zgodność z następującymi normami jest oznaczona odpowiednim znakiem na produkcie.

Oznaczenie	Standard
CE	Ten produkt jest zgodny z obowiązującymi normami zharmonizowanymi dyrektyw UE 2011/65/UE (RoHS), 2014/30/UE (EMC), 2014/35/UE (LVD) i 2014/31/UE (NAWI). Deklaracja zgodności UE jest dostępna online na stronie www.ohaus.com/ce.
UK CA	Ten produkt jest zgodny z obowiązującymi normami prawnymi dotyczącymi ograniczenia stosowania niektórych niebezpiecznych substancji w urządzeniach elektrycznych i elektronicznych z 2012 r., brytyjskimi przepisami dotyczącymi kompatybilności elektromagnetycznej z 2016 r., przepisami dotyczącymi (bezpieczeństwa) urządzeń elektrycznych z 2016 r. oraz przepisami dotyczącymi nieautomatycznych urządzeń wagowych z 2016 r. Brytyjska deklaracja zgodności jest dostępna online na stronie www.ohaus.com/UK-declarations.
	Produkt jest zgodny z dyrektywą UE 2012/19/UE (WEEE) i 2006/66/WE (akumulatory). Produktu należy utylizować zgodnie z lokalnymi przepisami w wyznaczonym punkcie zbiórki sprzętu elektrycznego i elektronicznego. Instrukcje dotyczące utylizacji w Europie można znaleźć na stronie www.ohaus.com/weee.
	EN 61326-1
C US MC173467	UL 61010-1 CAN/CSA-C22.2 nr 61010-1

Deklaracja zgodności ISED Canada:
CAN ICES-003(A) / NMB-003(A)

Rejestracja ISO 9001
System zarządzania produkcją tego produktu posiada certyfikat ISO 9001.

OGRANICZONA GWARANCJA

Produkty OHAUS są objęte gwarancją na wady materiałowe i wykonawcze od daty dostawy przez cały okres gwarancji. W okresie gwarancji OHAUS bezpłatnie naprawi lub — według własnego uznania — wymieni wszystkie elementy, które zostaną uznane za wadliwe, pod warunkiem zwrotu produktu do OHAUS opłaconym transportem. Niniejsza gwarancja nie ma zastosowania, jeśli produkt został uszkodzony na skutek wypadku lub niewłaściwego użytkowania, wystawiony na działanie materiałów radioaktywnych lub korozyjnych, zawiera ciała obce wnikające do wnętrza produktu lub w wyniku serwisowania albo modyfikacji, które nie zostały wykonane przez OHAUS. Zamiast prawidłowo odesłanej karty rejestracyjnej gwarancji, okres gwarancji rozpoczyna się w dniu wysyłki do autoryzowanego dealera. OHAUS Corporation nie udziela żadnej innej gwarancji (również domniemanej). OHAUS Corporation nie ponosi odpowiedzialności za jakiekolwiek szkody wynikowe.

Ponieważ przepisy dotyczące gwarancji różnią się w zależności od stanu i kraju, skontaktuj się z OHAUS lub lokalnym dystrybutorem OHAUS, aby uzyskać więcej informacji.

Obsah

1. ÚVOD 2
1.1. BEZPEČNOSTNÍ POKYNY 2
1.2. ZAMÝŠLENÉ POUŽITÍ 2
1.3. PŘEHLED DÍLŮ A OVLÁDACÍCH PRVKŮ 3
1.4. OVLÁDACÍ FUNKCE 4
2. INSTALACE 5
2.1. ROZBALENÍ 5
2.2. EXTERNÍ PŘIPOJENÍ 5
2.2.1 Napájeníz baterie 5
2.2.2 Napájecí zdroj 5
2.3. VNITŘNÍ PŘIPOJENÍ 6
2.3.1 Otevření krytu 6
2.3.2 Připojení i-DT33P RS232 9
2.3.3 Připojení i-DT33XW RS232 9
3. NASTAVENÍ NABÍDKY 10
3.1. NAVIGACE V NABÍDCE 10
3.1.1 Uživatelská nabídka (v segmentech) 10
4. ÚDRŽBA 10
4.1. ČIŠTĚNÍ 10
5. TECHNICKÉ ÚDAJE 11
5.1. TECHNICKÉ ÚDAJE 11
6. SHODA S PŘEDPISY 11
OMEZENÁ ZÁRUKA 12

1. ÚVOD

Tato příručka obsahuje pokyny pro instalaci, provoz a údržbu indikátorů i-DT33P a i-DT33XW. Před instalací a použitím si ji důkladně přečtěte.

1.1. Bezpečnostní pokyny

Definice signálních varování a symbolů

Bezpečnostní poznámky jsou označeny signálními slovy a varovnými symboly. Zde jsou uvedeny bezpečnostní problémy a výstrahy. Ignorování bezpečnostních poznámek může vést ke zranění osob, poškození přístroje, nesprávné funkci a chybným výsledkům.

VAROVÁNÍ	V případě nebezpečné situace se středním rizikem hrozí nebezpečí vážného úrazu nebo smrti.
VÝSTRAHA	V případě nebezpečné situace s nízkým rizikem může dojít k poškození zařízení nebo majetku, ke ztrátě dat nebo k lehkým až středně těžkým zraněním.
UPOZORNĚNÍ	Důležité informace o výrobku. Pokud se mu nevyhnete, může vést k poškození zařízení.
POZNÁMKA	Užitečné informace o výrobku.

Výstražné symboly

Obecné nebezpečí

Nebezpečí výbuchu

Riziko úrazu elektrickým proudem

Bezpečnostní pokyny

VÝSTRAHA: Před instalací, prováděním připojení nebo servisem zařízení si přečtěte všechna bezpečnostní varování. Nedodržení těchto varování by mohlo mít za následek zranění osob a/nebo poškození majetku. Veškeré pokyny si uschovejte pro pozdější použití.

- Před připojením napájení ověřte, zda rozsah vstupního napětí zařízení a typ zástrčky jsou kompatibilní s místním síťovým napájením.
- Zařízení neumisťujte tak, aby bylo obtížné dosáhnout na přípojku napájení.
- Napájecí kabel připojujte pouze do kompatibilní uzemněné elektrické zásuvky.
- Používejte pouze napájecí kabel, který splňuje minimálně specifikace uvedené na štítku zařízení. (Pouze pro i-DT33P)
- Ujistěte se, že napájecí kabel nepředstavuje potenciální překážku nebo nebezpečí zakopnutí.
- Zařízení používejte pouze za okolních podmínek specifikovaných v tomto návodu.
- Zařízení je určeno pouze pro použití ve vnitřních prostorách.
- Nepoužívejte zařízení v nebezpečném nebo nestabilním prostředí.
- Zabraňte vniknutí kapalin do zařízení.
- Používejte pouze schválené příslušenství a periferní zařízení.
- Při čištění odpojte zařízení od zdroje napájení.
- Servis smí provádět výhradně autorizovaný pracovník.

VAROVÁNÍ: Nikdy nepracujte v prostředí s nebezpečím výbuchu! Kryt přístroje není plynotěsný. (Nebezpečí výbuchu v důsledku tvorby jisker a koroze způsobené vniknutím plynů).

VAROVÁNÍ: V krytu hrozí nebezpečí úrazu elektrickým proudem. Kryt by měl otevírat pouze autorizovaný a kvalifikovaný pracovník. Před otevřením odpojte od jednotky veškeré napájecí kabely.

1.2. Zamýšlené použití

Tento přístroj je určen k použití v laboratořích, lékárnách, školách, podnicích a v lehkém průmyslu. Smí se používat pouze k měření parametrů popsaných v tomto návodu k obsluze. Veškerý jiný způsob použití mimo rozmezí technických údajů bez písemného svolení společnosti OHAUS je považován za nesprávný. Tento přístroj splňuje podmínky aktuálních průmyslových standardů a stanovené bezpečnostní předpisy nicméně při jeho používání může vzniknout riziko. Pokud se přístroj nepoužívá v souladu s tímto návodem k obsluze, může dojít k narušení zamýšlené ochrany poskytované přístrojem.

1.3. Přehled dílů a ovládacích prvků

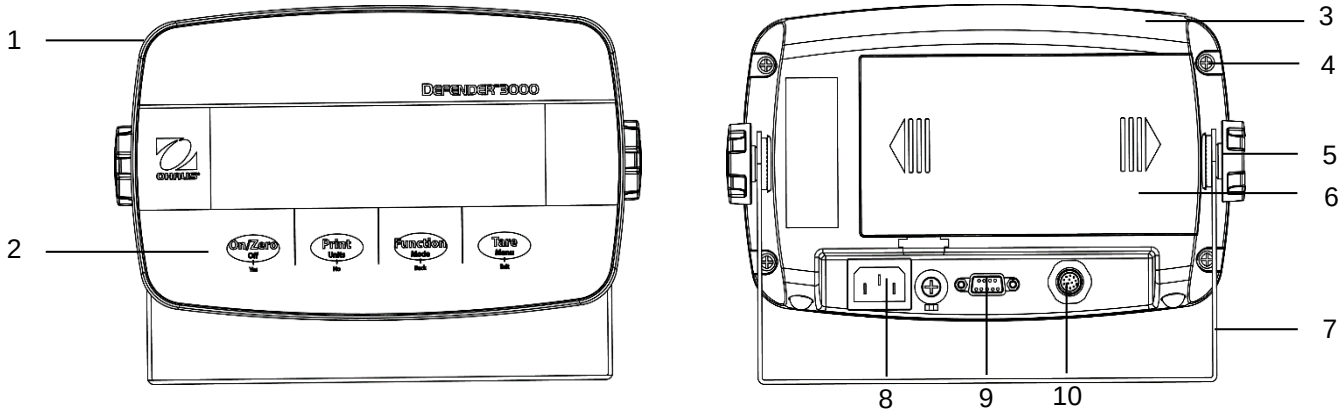

Obrázek 1-1 i-DT33P – indikátor

Položka	Popis	Položka	Popis
1	Přední kryt	6	Kryt baterie
2	Ovládací panel	7	Montážní držák
3	Zadní kryt	8	Konektor napájecího kabelu
4	Šrouby (5)	9	Konektor RS232
5	Seřizovací knoflíky (2)	10	Konektor snímače zatížení

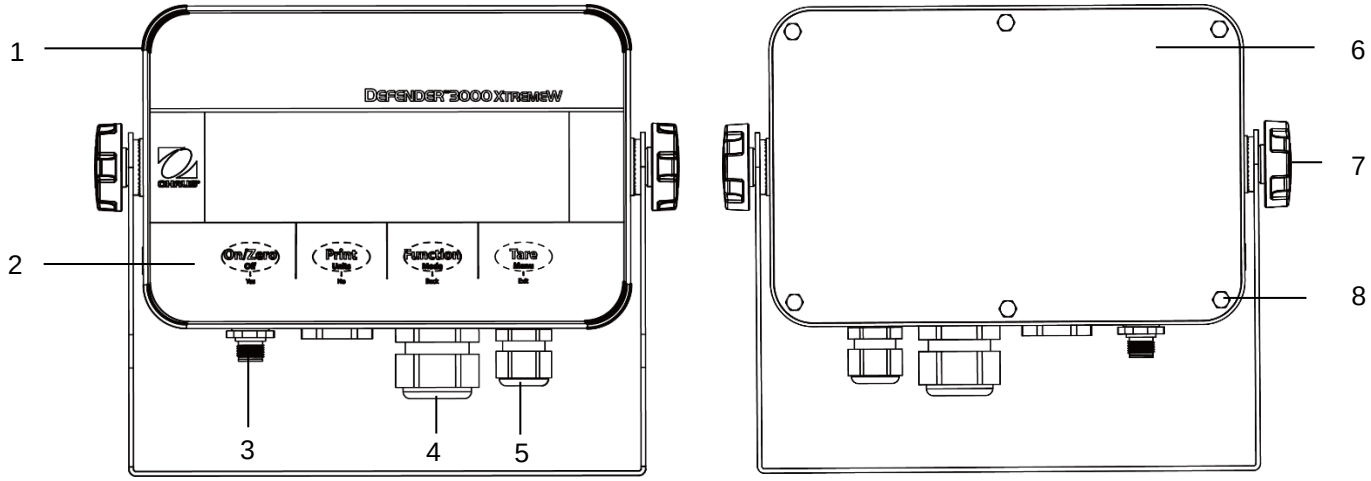

Obrázek 1-2 – Indikátor i-DT33XW

Položka	Popis
1	Přední kryt
2	Ovládací panel
3	Konektor snímače zatížení
4	Odlehčení tahu pro volitelný doplněk
5	Odlehčení tahu pro napájecí kabel
6	Zadní kryt
7	Seřizovací knoflíky (2)
8	Šrouby s šestihrannou hlavou (6)

Poznámka:

- K dispozici jsou dva typy konektorů snímačů zatížení: jeden podporuje technologii EasyConnect™ a jeden nikoli. Konektor snímače zatížení se proto u různých modelů liší.
- U některých modelů i-DT33XW se může poloha konektoru snímače zatížení, odlehčení tahu pro volitelný doplněk a pro napájecí kabel změnit. Podívejte se prosím na aktuální výrobek.

1.4. Ovládací funkce

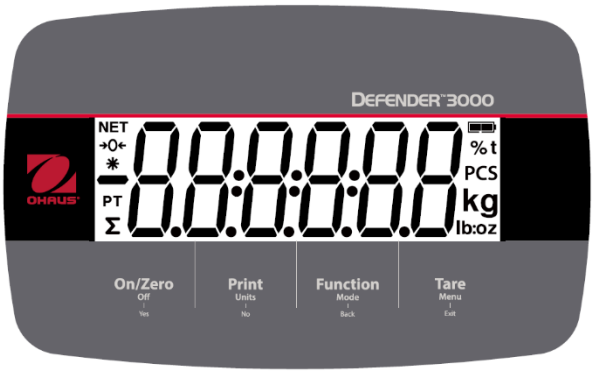

Obrázek 1-5 Ovládací panel i-DT33P

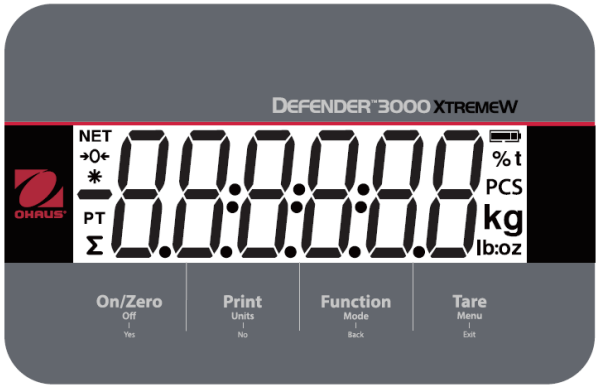

Obrázek 1-6 Ovládací panel i-DT33XW

Tlačítko	On/Zero Off | Yes	Print Units | No	Function Mode | Back	Tare Menu | Exit
Primární funkce (Krátký stisk)	**Zapnuto/Nula** Je-li terminál vypnutý, zapněte jej stisknutím tlačítka; Je-li terminál zapnutý, stisknutím tlačítka nastavte nulový bod.	**Tisk** Odešle aktuální hodnotu do portu RS232, pokud je aktivováno menu **Print Setup → *Assignment* → *Demand.***	**Funkce** Zahájí režim aplikace.	**Tára** Provede operaci táry.
Sekundární funkce (Dlouhý stisk)	**Vyp.** Je-li terminál zapnutý, stiskněte pro jeho vypnutí.	**Jednotky** Mění vážicí jednotku.	**Režim** Mění režim aplikace.	**Menu** Vstup do uživatelské nabídky. Zobrazuje hodnotu táry v aplikačních režimech.
Funkce menu (Krátký stisk)	**Ano** Přijímá aktuální nastavení na displeji nebo vybírá podnabídku nebo položku nabídky.	**Č.** Přechod na další nabídku nebo položku nabídky. Odmítne aktuální nastavení na displeji a přejde do dalšího dostupného nastavení.	**Zpět** Návrat k předchozí položce nabídky.	**Konec** Opustí uživatelskou nabídku. Přeruší probíhající kalibraci. Odejde, když se v režimu kontroly zobrazí výsledek sčítání nebo příliš nízká nebo nadměrná hodnota.

Poznámky:

- Krátké stisknutí: stiskněte na méně než 1 sekundu.
- Dlouhé stisknutí: stiskněte a podržte déle než 3 sekundy.

2. INSTALACE

2.1. Rozbalení

Vybalte následující položky:

- Indikátor i-DT33P nebo i-DT33XW
- Dobíjecí baterie (i-DT33XW)
- Dobíjecí baterie (dodávaná v některých regionech pro i-DT33P)
- Montážní držák
- Knoflíky (2)
- Stručná instalační příručka
- Návod k použití
- Pro připojení 4vodičového kabelu snímače zatížení jsou dodávány dvě propojky.
- Jedno feritové jádro (dodáváno s některými modely pro připojení konektoru snímače zatížení)

2.2. Externí připojení

2.2.1 Napájeníz baterie

i-DT33P
Použijte 6 suchých baterií velikosti C (nejsou součástí balení).

V některých regionech je model i-DT33P dodáván s jednou olověnou baterií nainstalovanou při výrobě.

Poznámka: Chcete-li zakoupit olověnou baterii jako volitelnou možnost, obraťte se na autorizovaného prodejce produktů OHAUS.

i-DT33XW
Tento model se dodává s jednou olověnou baterií instalovanou ve výchozím nastavení z výroby.

Poznámka: Olověná baterie se při připojení k napájení automaticky nabije. Při nabíjení se indikátor stavu nabití baterie zvyšuje nebo snižuje v jedné mřížce, dvou mřížkách, třech mřížkách a čtyřech mřížkách. Po úplném nabití baterie indikátor stavu baterie zmizí.

Při provozu na baterii symbol baterie indikuje stav baterie:

Zbývá 5 % ~ 25 % baterie

Zbývá 25 % ~ 50 % baterie

Zbývá 50 % ~ 75 % baterie

Zbývá 75 % ~ 100 % baterie

Upozornění: Před prvním použitím indikátoru by měla být interní dobíjecí baterie plně nabita po dobu až 12 hodin. Indikátor je možné během nabíjení používat. Baterie je chráněna proti nadměrnému nabití a indikátor může zůstat připojen k elektrické síti.

VÝSTRAHA: BATERII JE TŘEBA VYMĚNIT POUZE V AUTORIZOVANÉM SERVISU OHAUS. POKUD JE DOBÍJECÍ BATERIE NAHRAZENA CHYBNÝM TYPEM, NEBO POKUD NENÍ SPRÁVNĚ PŘIPOJENA, MŮŽE HROZIT RIZIKO VÝBUCHU. ZLIKVIDUJTE DOBÍJECÍ BATERII V SOULADU S MÍSTNÍMI ZÁKONY A PŘEDPISY.

Zlikvidujte olověnou baterii v souladu s místními zákony a předpisy.

2.2.2 Napájecí zdroj

Zapojte zástrčku střídavého proudu do elektrické zásuvky, aby se indikátor zapnul. Připojte druhý konec k indikátoru, pokud není připojen.

2.3. Vnitřní připojení

Některá interní připojení vyžadují nejprve otevření krytu. Před provedením připojení si proto prosím přečtěte níže uvedenou část **„Otevření krytu“.**

VÝSTRAHA: NEBEZPEČÍ ÚRAZU ELEKTRICKÝM PROUDEM. PŘED ÚDRŽBOU NEBO PROVÁDĚNÍM VNITŘNÍCH SPOJŮ ODPOJTE VEŠKERÁ NAPÁJECÍ PŘIPOJENÍ K INDIKÁTORU. KRYT BY MĚL BÝT OTEVŘEN POUZE AUTORIZOVANÝM A KVALIFIKOVANÝM PRACOVNÍKEM, NAPŘ. ELEKTROTECHNIKEM.

2.3.1 Otevření krytu

2.3.1.1 i-DT33P

1. Otočte dvěma knoflíky (zakroužkované) na každé straně indikátoru a demontujte držák.

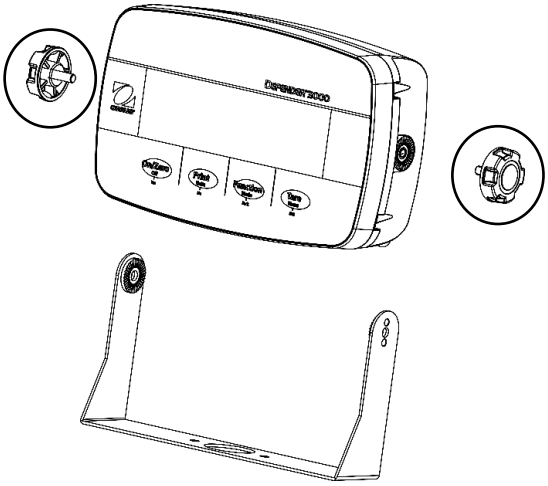

2. Demontujte pět šroubů (zakroužkované) ze zadního krytu.

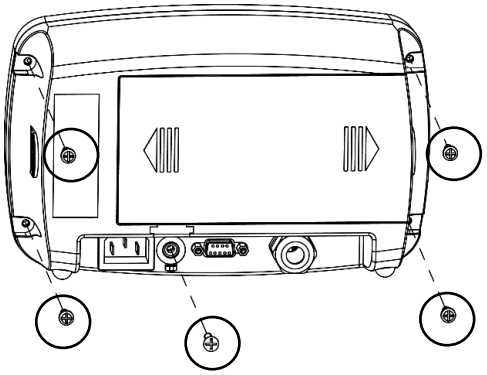

3. Otevřete zadní kryt.

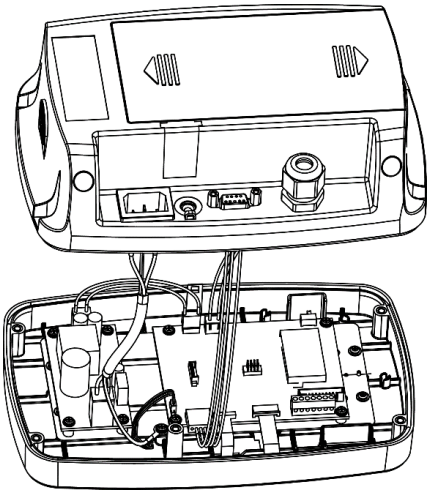

4. Po dokončení vnitřních spojů zavřete kryt a dotáhněte šrouby

   Poznámka: Šrouby je třeba utáhnout momentem 1 N•m (8-9 in-lb).

2.3.1.2 i-DT33P (s olověnou baterií)

i-DT33P se dodává s olověnou baterií nainstalovanou v některých regionech. Při otevírání krytu a vyjímání akumulátoru postupujte podle níže uvedených pokynů.

Poznámka: Pokud váš indikátor neobsahuje olověnou baterii, ale chcete ji zakoupit jako příslušenství, obraťte se na autorizovaného prodejce společnosti OHAUS a požádejte ho o ni.

1. Sundejte kryt baterií ve směru šipky.

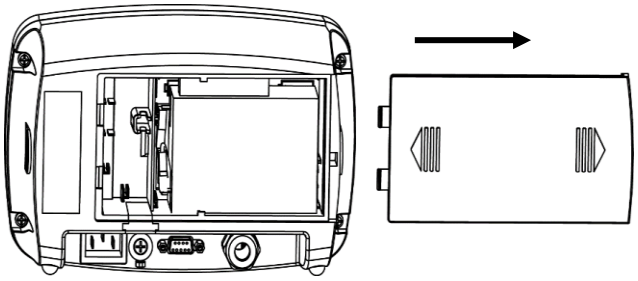

2. Vyjměte olověnou baterii (zakroužkovanou).

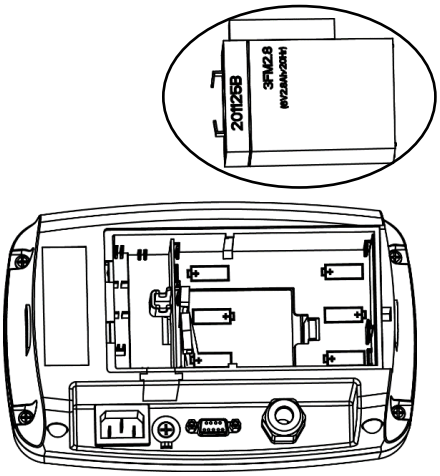

3. Jemně zatlačte na konec krytu nabíjení (zakroužkovaný) ve směru šipky a vyjměte jej.

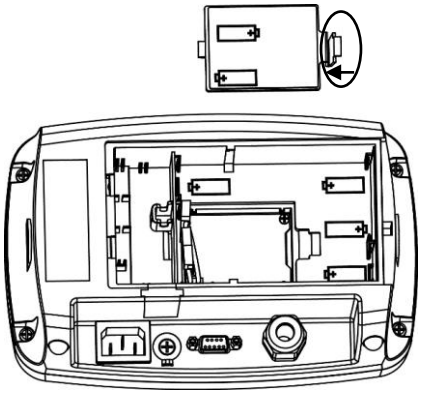

4. Vyšroubujte dva šrouby na nabíjecí desce (zakroužkované) a vyjměte je.

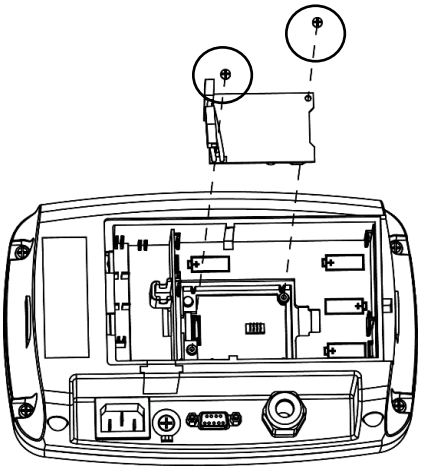

5. Demontujte pět šroubů (zakroužkované) ze zadního krytu.

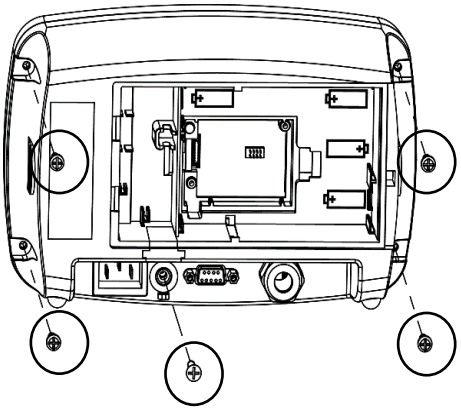

6. Otevřete zadní kryt.

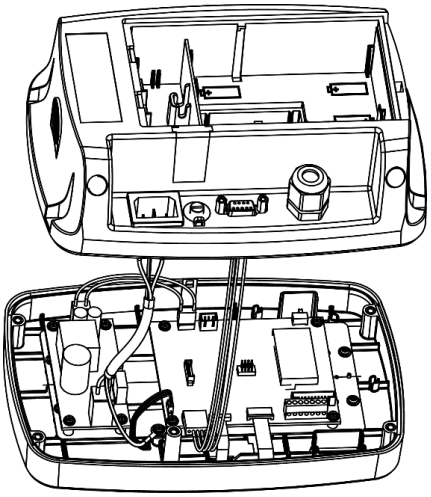

7. Zavřete zadní kryt, dotáhněte šrouby a po dokončení vnitřních spojů znovu nainstalujte olověnou baterii

Poznámka: Šrouby je třeba utáhnout momentem 1 N•m (8-9 in-lb).

2.3.1.3 i-DT33XW

1. Otočte dvěma knoflíky (zakroužkované) na každé straně indikátoru a demontujte držák.

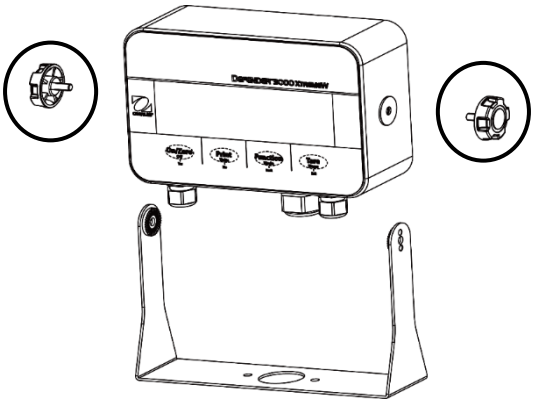

2. Demontujte šest šroubů s šestihrannou hlavou ze zadního krytu indikátoru.

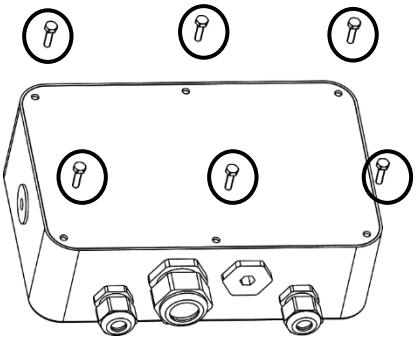

3. Otevřete zadní kryt.

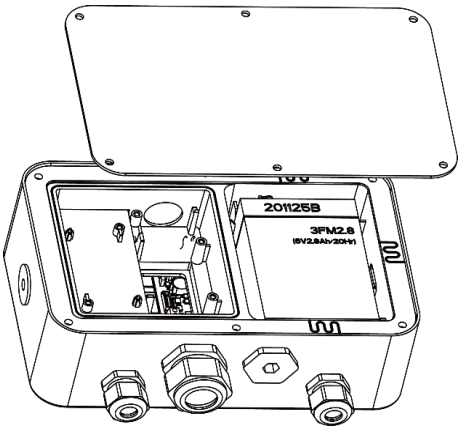

4. Po dokončení vnitřních spojů zavřete kryt a zašroubujte zpět šrouby

   Poznámka: Šrouby je třeba utáhnout momentem 2,5 N•m (20-25 in-lb), aby bylo zajištěno vodotěsné utěsnění.

2.3.2 Připojení i-DT33P RS232

Připojte doplňkový kabel RS232 ke konektoru RS232 na zadním krytu indikátoru i-DT33P. V případě potřeby viz tabulka 2-2 pro definování každého pinu.

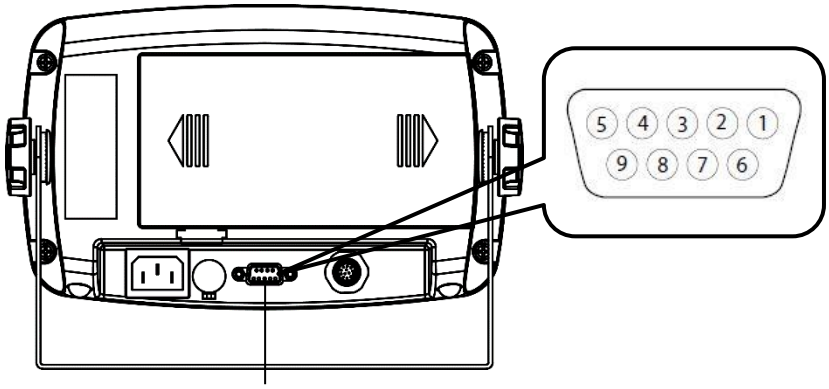

Obrázek 2-5 Konektor i-DT33P RS232

Tabulka 2-2 Piny RS232

Pin	Připojení
1	N/C
2	TXD
3	RXD
4	N/C
5	UZEMNĚNÍ
6	N/C
7	N/C
8	N/C
9	N/C

2.3.3 Připojení i-DT33XW RS232

Model i-DT33XW umožňuje připojení k rozhraní RS232:

1. Otevřete zadní kryt. Otevření zadního krytu je popsáno v části **Otevření krytu.**
2. Vyjměte baterii.
3. Uvolněte konektor odlehčení tahu pro přídavný doplněk na spodní straně indikátoru a vytáhněte z něj zástrčku.
4. Protáhněte doplňkový kabel RS232 konektorem a připojte ho ke svorkovnici RS232 na základní desce.
5. Připojte vodotěsné těsnění ke kabelu a zatlačte je do konektoru odlehčení tahu pro volitelný doplněk. Dokončete instalaci dotažením konektoru odlehčení tahu pro volitelný doplněk s vodotěsným těsněním.

Poznámka: Výše uvedené díly naleznete na níže uvedeném obrázku.

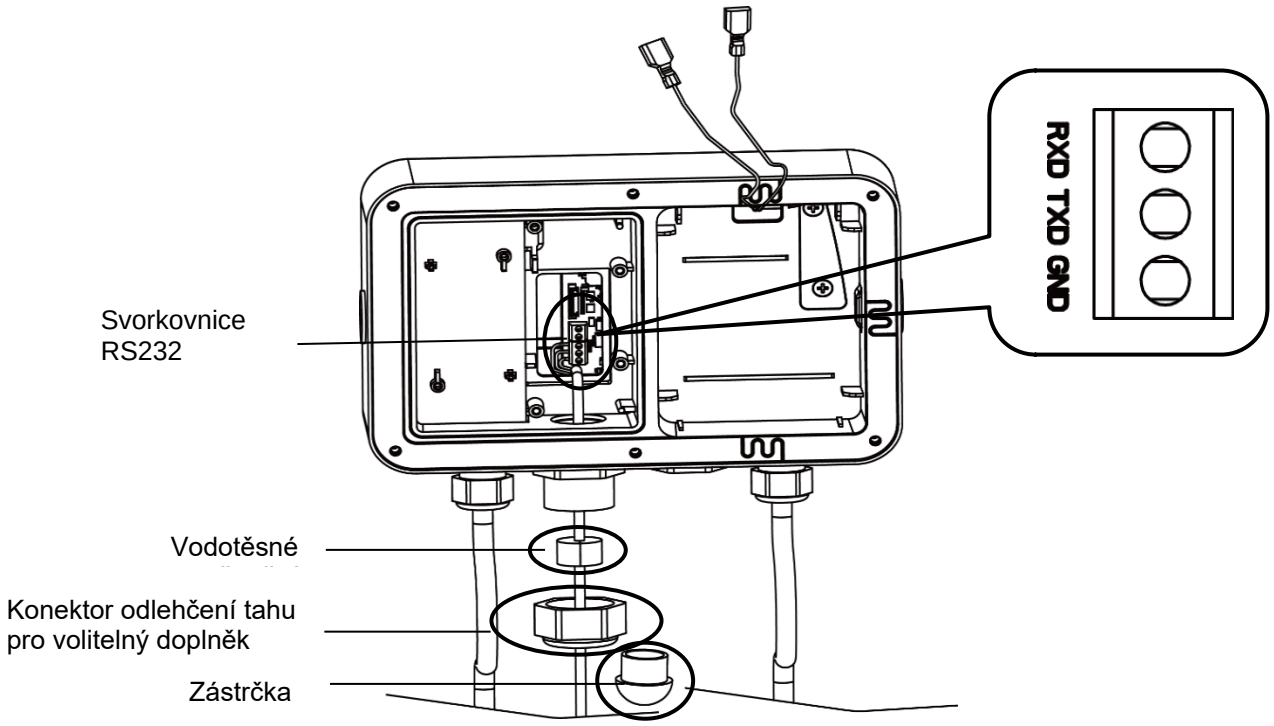

Obrázek 2-6 Připojení i-DT33XW RS232

3. NASTAVENÍ NABÍDKY

Uživatelská nabídka umožňuje přizpůsobit nastavení stupnice.
Poznámka: Další podnabídky (nabídka USB, Ethernet a Print2 v tabulce níže) mohou být k dispozici, pokud jsou nainstalována volitelná rozhraní. Další informace o nastavení naleznete v uživatelské příručce k rozhraní.

3.1. Navigace v nabídce

3.1.1 Uživatelská nabídka (v segmentech)

C.A.L	S.E.t.U.P	r.E.A.d	M.O.d.E	U.n. 1.t	A.S.2.3.2	P.r. 1.N.t	U.S.b	E.t.H.N.E.t	P.r. 1.N.t2	L.o.c.t	E.n.d
ZErO	rESEt	rESEt	rESEt	rESEt	rESEt	rESEt	rESEt	rESEt	rESEt	rESEt	
SPAN	C.UNIt	StAbLE	WJE IGH	kg	bAUd	ASS IGN	bAUd	IP.Addr	ASS IGN	L.ALL	
LINE	rANGE	ZErO	COUNt	g	PAr ItY	StAbLE	PAr ItY	u.E.r.	StAbLE	L.OFF	
GEO	CAP 1	F ILtEr	CHECt	lb	StOP	MOdE	StOP	END	MOdE	L.ZErO	
C.tESt	GrAd 1	AZt	tOtAL	oz	H.SHAtE	t IME	H.SHAtE		t IME	L.Pr INt	
End	CAP2	b.L IGHt	tAbLE	lb:oz	ALt.P	L INtto	ALt.P		L INtto	L.UNIt	
	GrAd2	b.COLOr	End	t	ALt.t	C.SUM	ALt.t		C.SUM	L.ModE	
	P.ZErO	SCrEEN		End	ALt.2	tEMP	ALt.2		tEMP	L.MENU	
	P.UNIt	A.OFF			End	End	END		END	L.tArE	
	A.tArE	P.SAuEr								End	
	End	CEC									
		End									

Poznámky:
Některé režimy / jednotky nemusí být k dispozici u všech modelů.
Když je zapnutý LEGAL FOR TRADE (bezpečnostní spínač je v uzamčené poloze), nastavení nabídky bude ovlivněno následujícím způsobem:

- Funkce kalibrace je deaktivována.
- Nastavení rozsahu pro nulování je uzamčeno na 2 %.
- Nastavení rozsahu stability je uzamčeno při 1d.
- Nastavení automatického sledování nuly je zablokováno při 0,5 d.
- Filtry a jednotky se zamknou v aktuálních nastaveních.
- Stable Only je uzamčena v poloze On (Zapnuto).
- Lb:oz jednotka je uzamčena v poloze Off (Vypnuto).
- Úsporný režim je vypnutý.

4. ÚDRŽBA

VÝSTRAHA: PŘED ČIŠTĚNÍM ODPOJTE JEDNOTKU OD ZDROJE ENERGIE.

4.1. Čištění

V případě zařízení i-DT33P lze kryt očistit hadříkem navlhčeným v jemném čisticím prostředku.

Pro i-DT33XW používejte schválené čisticí roztoky pro kryt indikátoru z nerezové oceli a opláchněte vodou. Důkladně osušte.

VAROVÁNÍ: Nebezpečí úrazu elektrickým proudem. Před čištěním odpojte zařízení od zdroje napájení.
Zajistěte, aby do přístroje nevnikly žádné kapaliny.

Upozornění: Nepoužívejte rozpouštědla, agresivní chemikálie, čpavek nebo abrazivní čisticí prostředky.

5. TECHNICKÉ ÚDAJE

5.1. Technické údaje

Hodnocení zařízení:
Pouze pro použití v interiéru

Nadmořská výška:	2 000 m
Rozsah provozních teplot:	od -10 do 40 °C
Vlhkost:	Maximální relativní vlhkost 80 % při teplotách do 31 °C s lineárním poklesem na 50% relativní vlhkost při 40 °C.
Elektrické napájení:	100-240 V AC～, 0,5 A, 50/60 Hz
Kolísání napětí:	Kolísání síťového napětí až ±10 % jmenovitého napětí.
Kategorie přepětí (kategorie instalace):	II
Stupeň znečištění:	2

Tabulka 5-1 Specifikace

Model indikátoru	**i-DT33P**	**i-DT33XW**
Maximální rozlišení zobrazení	1:30 000	
Maximální schválené rozlišení	1:10 000	
Maximální rozlišení při počítání	1:300 000	
Budicí napětí snímače zatížení	5 V DC	
Vstupní citlivost snímače zatížení	Až 3 mV/V	
Napájení	9 V DC, 6 suchých článků, velikost C; 6 V DC dobíjecí baterie; 100-240 V AC / 50-60 Hz interní napájení	6 V DC dobíjecí baterie; 100-240 V AC / 50-60 Hz interní napájení

6. SHODA S PŘEDPISY

Odpovídající značka na výrobku označuje shodu s následujícími normami.

Značka	Standardní
CE	Tento výrobek splňuje příslušné harmonizované normy směrnic EU 2011/65/EU (RoHS), 2014/30/EU (EMC), 2014/35/EU (LVD) a 2014/31/EU (NAWI). Úplné Prohlášení o shodě pro EU je k dispozici on-line na stránce www.ohaus.com/ce.
UK CA	Tento výrobek vyhovuje platným zákonným předpisům o omezení používání některých nebezpečných látek v elektrických a elektronických zařízeních z roku 2012, předpisům o elektromagnetické kompatibilitě platné ve Spojeném království z roku 2016, nařízení o elektrických zařízeních (bezpečnosti) z roku 2016 a předpisům o vahách s neautomatickou činností z roku 2016. Úplné Prohlášení o shodě pro Velkou Británii je k dispozici on-line na stránce www.ohaus.com/uk-declarations.
	Tento výrobek splňuje požadavky směrnice EU 2012/19/EU (WEEE) a 2006/66/ES (Baterie). Zlikvidujte tento výrobek v souladu s místními předpisy a odevzdejte ho na sběrném místě pro elektrická a elektronická zařízení. Pokyny k likvidaci v evropských zemích najdete na stránce www.ohaus.com/weee.
	EN 61326-1
C US MC173467	UL 61010-1 CAN/CSA-C22.2 č. 61010-1

Prohlášení o shodě ISED Canada:
CAN ICES-003(A) / NMB-003(A)

Registrace ISO 9001
Systém řízení, který řídí výrobu tohoto produktu, má certifikaci ISO 9001.

OMEZENÁ ZÁRUKA

Na výrobky OHAUS je po dobu trvání záruční doby od data dodání poskytována záruka na vady materiálu a zpracování. V průběhu záruční doby společnost OHAUS dle svého uvážení zdarma opraví nebo vymění veškeré vadné komponenty, za předpokladu, že výrobek byl se zaplaceným poštovným vrácen společnosti OHAUS. Tato záruka se nevztahuje na výrobek, který byl poškozen na základě nehody nebo nesprávného použití, vystaven působení radioaktivních nebo korozivních materiálů, do kterého pronikl cizí předmět, nebo byl poškozen zásahem či úpravou neprovedenou společností OHAUS. V případě, že byl řádně předán záruční list, začíná záruka běžet dnem doručení autorizovanému servisu. Společnost OHAUS Corporation neposkytuje žádné jiné expresní nebo předpokládané záruky. Společnost OHAUS Corporation nenese odpovědnost za žádné následné škody.

Protože se legislativa týkající se záruky v jednotlivých státech a zemích liší, další podrobnosti zjistíte od společnosti OHAUS nebo místního prodejce produktů OHAUS

Tartalomjegyzék

1. BEVEZETÉS 2
1.1 BIZTONSÁGI ÓVINTÉZKEDÉSEK 2
1.2 RENDELTETÉS 2
1.3 ALKATRÉSZEK ÉS KEZELŐSZERVEK ÁTTEKINTÉSE 3
1.4 VEZÉRLÉSI FUNKCIÓK 4
2. TELEPÍTÉS 5
2.1 KICSOMAGOLÁS 5
2.2 KÜLSŐ CSATLAKOZÁSOK 5
2.2.1 Akkumulátoros tápellátás 5
2.2.2. Váltakozó áramú tápegység 5
2.3 BELSŐ CSATLAKOZÁSOK 6
2.3.1 A burkolat eltávolítása 6
2.3.2 i-DT33P RS232 csatlakozás 9
2.3.3 i-DT33XW RS232 csatlakozás 9
3. MENÜBEÁLLÍTÁSOK 10
3.1 NAVIGÁLÁS A MENÜBEN 10
3.1.1 Felhasználói menü (szegmensekben) 10
4. KARBANTARTÁS 10
4.1 TISZTÍTÁS 10
5. MŰSZAKI ADATOK 11
5.1 RÉSZLETES MŰSZAKI LEÍRÁS 11
6. MEGFELELŐSÉG 11
KORLÁTOZOTT JÓTÁLLÁS 12

1. BEVEZETÉS

Ez a kézikönyv az i-DT33P és i-DT33XW típusú kijelzők telepítési, kezelési és karbantartási utasításait tartalmazza. Kérjük, hogy telepítés és használat előtt olvassa el figyelmesen a kézikönyvet.

1.1. Biztonsági óvintézkedések

Figyelmeztető jelzések és szimbólumok meghatározása

A biztonsággal kapcsolatos megjegyzéseket figyelmeztető szavakkal és szimbólumokkal jelöltük. Ezek biztonsági problémákra hívják fel a figyelmet és figyelmeztetéseket tartalmaznak. A biztonsággal kapcsolatos megjegyzések figyelmen kívül hagyása személyi sérüléshez, a műszer sérüléséhez, meghibásodáshoz és pontatlan eredményekhez vezethet.

VESZÉLY	Közepes kockázattal járó veszélyes helyzetekre vonatkozik, amelyek bekövetkezése súlyos személyi sérüléshez vagy halálhoz vezethet.
VIGYÁZAT	Alacsony kockázattal járó veszélyes helyzetekre vonatkozik, amelyek bekövetkezése a készülék sérülésével, anyagi kárral vagy adatvesztéssel, illetve kisebb vagy közepes mértékű személyi sérüléssel jár.
FIGYELEM	A termékkel kapcsolatos fontos információkra vonatkozik. Figyelmen kívül hagyása a berendezés károsodásához vezethet.
MEGJEGYZÉS	A termékkel kapcsolatos hasznos információkra vonatkozik.

Figyelmeztető szimbólumok

Általános veszély Robbanásveszély Áramütés veszélye

Biztonsági óvintézkedések

VIGYÁZAT: A berendezés telepítése, csatlakoztatása vagy szervizelése előtt olvassa el az összes biztonsági figyelmeztetést. A figyelmeztetések figyelmen kívül hagyása személyi sérülést és/vagy anyagi kárt okozhat. Őrizzen meg minden telepítési, kezelési és karbantartási utasítást a jövőbeni használatra.

- A tápellátás csatlakoztatása előtt ellenőrizze, hogy a berendezés bemeneti feszültségtartománya és a csatlakozó típusa kompatibilis-e a helyi váltakozó áramú hálózati tápegységgel.
- A berendezést úgy helyezze el, hogy a hálózati csatlakozó könnyen hozzáférhető legyen.
- A tápkábelt csak kompatibilis, földelt aljzatba csatlakoztassa.
- Csak olyan tápkábelt használjon, amelynek jellemzői meghaladják a berendezés címkéjén feltüntetett értékeket. (Csak az i-DT33P kijelző esetén)
- Ügyeljen rá, hogy a tápkábel ne legyen útban, és ne okozzon botlásveszélyt.
- A berendezést kizárólag a jelen útmutatóban meghatározott környezeti feltételek mellett üzemeltesse.
- A készülék csak beltéri használatra alkalmas.
- Ne működtesse a berendezést veszélyes vagy instabil környezetben.
- Ne engedje, hogy folyadék kerüljön a berendezés belsejébe.
- Kizárólag jóváhagyott tartozékokat és perifériákat használjon.
- Tisztításkor válassza le a berendezést a tápellátásról.
- A szervizelést kizárólag az arra jogosult személyzet végezheti.

VESZÉLY: Soha ne dolgozzon robbanásveszélyes környezetben! A műszer burkolata nem zár légmentesen. (Szikraképződés miatti robbanásveszély, gázok bejutása által okozott korrózió).

VESZÉLY: A burkolaton belül áramütés veszélye áll fenn. A burkolatot csak az erre jogosult, szakképzett személyzet távolíthatja el. A készülék felnyitása előtt, távolítson el minden tápcsatlakozást.

1.2. Rendeltetés

Ez a műszer laboratóriumokban, gyógyszertárakban, iskolákban, vállalkozásokban és a könnyűiparban való használatra készült. A berendezést csak a kezelési utasításban leírt paraméterek mérésére szabad használni. Az OHAUS írásbeli hozzájárulása nélkül a műszaki előírásokban nem szereplő bármilyen más típusú használat és üzemeltetés nem rendeltetésszerűnek minősül. Ez a műszer megfelel az aktuális ipariági szabványoknak és az elismert biztonsági előírásoknak, azonban használat közben veszélyt jelenthet. Amennyiben a műszert nem ezeknek a kezelési utasításoknak megfelelően használják, a műszer által biztosított tervezett védelem sérülhet.

1.3. Alkatrészek és kezelőszervek áttekintése

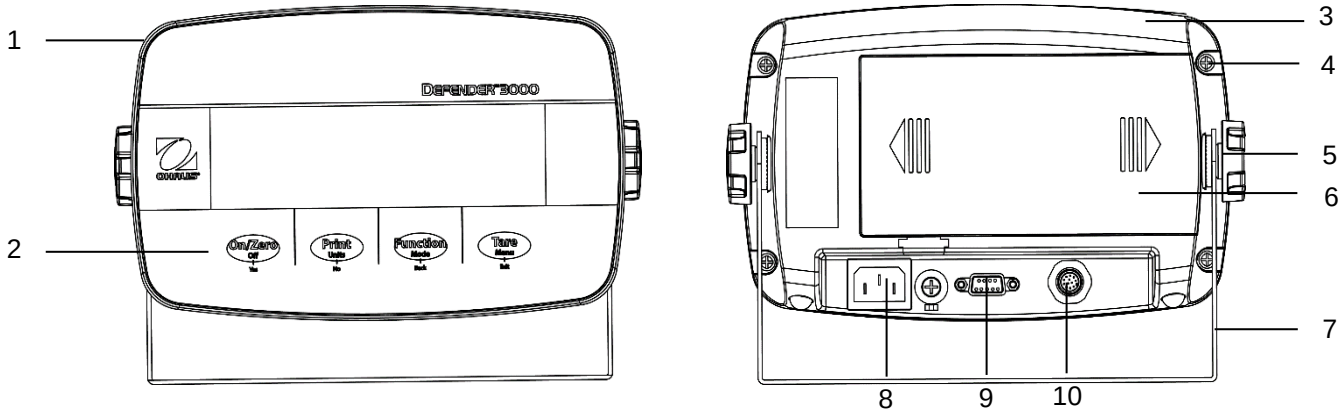

1-1. ábra: Az i-DT33P kijelző

Elem	Leírás	Elem	Leírás
1	Elülső burkolat	6	Akkumulátorfedél
2	Vezérlőpanel	7	Rögzítőkonzol
3	Hátsó burkolat	8	Tápkábel-csatlakozó
4	Csavarok (5)	9	RS232 csatlakozó
5	Rögzítőgombok (2)	10	Mérőcella-csatlakozó

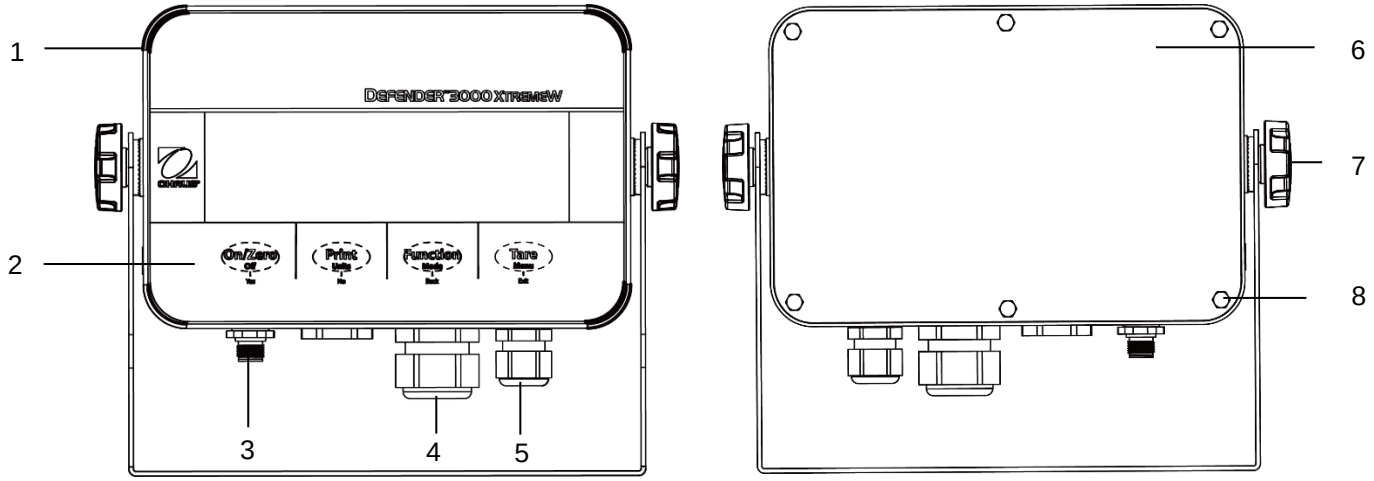

1-2. ábra: Az i-DT33XW kijelző

Elem	Leírás
1	Elülső burkolat
2	Vezérlőpanel
3	Mérőcella-csatlakozó
4	Kábelbevezető tömszelence az opcionális kábelhez
5	Kábelbevezető tömszelence a tápkábelhez
6	Hátsó burkolat
7	Rögzítőgombok (2)
8	Hatlapfejű csavarok (6)

Megjegyzés:

- A mérőcella-csatlakozónak két típusa van, az egyik támogatja az EasyConnect™ rendszert, a másik nem. Ezért a mérőcella-csatlakozó a különböző modelleknél eltérő lehet.
- Egyes i-DT33XW modellek esetében a mérőcella csatlakozójának, valamint az opcionális és a tápkábel kábelbevezető tömszelencéjének elhelyezkedése módosulhat. Kérjük, ellenőrizze a tényleges terméket.

1.4. Vezérlési funkciók

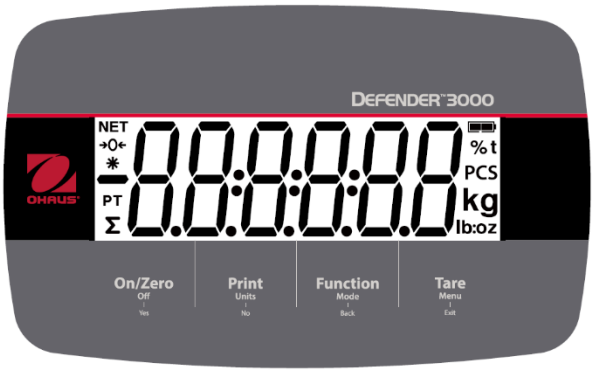

1-5. ábra i-DT33P vezérlőpult

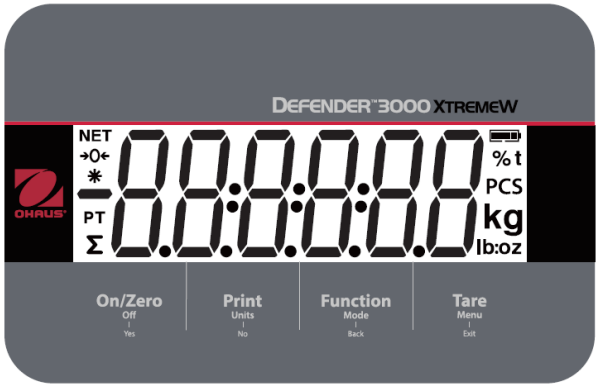

1-6. ábra i-DT33XW vezérlőpult

Gomb	On/Zero Off | Yes	Print Units | No	Function Mode | Back	Tare Menu | Exit
Elsődleges funkció (rövid megnyomás)	**Be/Nullázás** Ha a terminál ki van kapcsolva, nyomja meg a gombot a bekapcsoláshoz; Ha a terminál be van kapcsolva, nyomja meg a gombot a nullpont beállításához.	**Nyomtatás** Elküldi az aktuális értéket az RS232-es portra, ha a ***Nyomtatási beállítások → Hozzárendelés → Igény*** menüpont engedélyezve van.	**Funkció** Elindít egy alkalmazási módot.	**Tárázás** Tárázási műveletet hajt végre.
Másodlagos funkció (hosszú megnyomás)	**Kikapcsolás** Ha a terminál be van kapcsolva, nyomja meg a gombot a kikapcsoláshoz.	**Mértékegységek** Módosítja a mérés mértékegységét.	**Üzemmód** Megváltoztatja az alkalmazási módot.	**Menü** Belép a felhasználói menübe. Alkalmazási módokban megjeleníti a táraértéket.
Menü funkció (rövid megnyomás)	**Igen** Elfogadja az aktuális beállításokat a kijelzőn, vagy kiválaszt egy almenüt, illetve menüpontot.	**Nem** Továbblép a következő menübe vagy menüpontba. Elveti az aktuális beállítást a kijelzőn és továbblép a következő elérhető beállításra.	**Vissza** Visszatér az előző menüponthoz.	**Kilépés** Kilép a felhasználói menüből. Megszakítja a folyamatban lévő kalibrálást. Kilép az összesítés eredményeinek megjelenítésekor, illetve az érték alulról és felülről történő átlépésekor ellenőrző módban.

Megjegyzések:

- Rövid megnyomás: 1 másodpercnél rövidebb ideig tartó megnyomás.
- Hosszú megnyomás: 3 másodpercnél hosszabb ideig tartó megnyomás.

2. TELEPÍTÉS

2.1. Kicsomagolás

Csomagolja ki a következő elemeket:

- i-DT33P vagy i-DT33XW kijelző
- Újratölthető akkumulátor (i-DT33XW)
- Újratölthető akkumulátor (bizonyos régiókban az i-DT33P típushoz mellékelve)
- Rögzítőkonzol
- Gombok (2)
- Gyors telepítési útmutató
- Használati utasítás
- Két bekötővezeték egy 4 huzalos mérőcella-kábel bekötéséhez.
- Egy ferritmag (egyes modelleknél a mérőcella-csatlakozó bekötéséhez)

2.2. Külső csatlakozások

2.2.1 Akkumulátoros tápellátás

i-DT33P
Használjon 6 db C-méretű (R14) szárazelemet (nincs mellékelve).

Egyes régiókban az i-DT33P modellek gyárilag beépített savas ólomakkumulátorral kerülnek forgalomba.

Megjegyzés: Az opcionális savas ólomakkumulátor megvásárlásához, kérjük, forduljon egy hivatalos OHAUS-forgalmazóhoz.

i-DT33XW
Ez a modell gyárilag beépített savas ólomakkumulátorral kerül forgalomba.

Megjegyzés: Amíg a berendezés a hálózati áramforráshoz csatlakozik, a savas ólomakkumulátor automatikusan töltődik. Töltés közben az akkumulátor töltöttségi szintjének jelzője egy, kettő, három és négy osztásban növekszik vagy csökken. Amikor az akkumulátor teljesen feltöltődött, a töltöttségjelző eltűnik.

Akkumulátorról történő működtetéskor az akkumulátor szimbólum az akkumulátor állapotát jelzi:

5%~25%-os töltöttség

25%~50%-os töltöttség

50%~75%-os töltöttség

75%~100%-os töltöttség

Figyelem: A kijelző első használata előtt a belső újratölthető akkumulátort 12 órán át teljesen fel kell tölteni. A kijelző a töltési folyamat közben is használható. Az akkumulátor védve van a túltöltés ellen, így a kijelző csatlakoztatva maradhat a váltakozó áramú hálózathoz.

VIGYÁZAT: AZ AKKUMULÁTORT KIZÁRÓLAG HIVATALOS OHAUS-FORGALMAZÓ CSERÉLHETI. HA AZ ÚJRATÖLTHETŐ AKKUMULÁTORT NEM MEGFELELŐ TÍPUSÚRA CSERÉLI, VAGY HA NINCS MEGFELELŐEN CSATLAKOZTATVA, ROBBANÁSVESZÉLY LÉPHET FEL. AZ ÚJRATÖLTHETŐ AKKUMULÁTORT A HELYI TÖRVÉNYEKNEK ÉS ELŐÍRÁSOKNAK MEGFELELŐEN ÁRTALMATLANÍTSA.

Az ólomsavas akkumulátort a helyi törvényeknek és előírásoknak megfelelően ártalmatlanítsa.

2.2.2. Váltakozó áramú tápegység

Csatlakoztassa a hálózati dugót egy konnektorba a kijelző bekapcsolásához. Csatlakoztassa a kábel másik végét a kijelzőhöz, ha az nincs csatlakoztatva.

2.3. Belső csatlakozások

Bizonyos belső csatlakozásokhoz való hozzáféréshez először el kell távolítani a burkolatot. Ezért a csatlakoztatás előtt olvassa el az alábbi, **A burkolat eltávolítása** című részt.

VIGYÁZAT: ÁRAMÜTÉS VESZÉLYE. KARBANTARTÁS VAGY BELSŐ CSATLAKOZÁSOK LÉTREHOZÁSA ELŐTT TÁVOLÍTSA EL A KIJELZŐ ÖSSZES TÁPCSATLAKOZÁSÁT. A BURKOLATOT CSAK AZ ERRE JOGOSULT, SZAKKÉPZETT SZEMÉLYZET, PÉLDÁUL ELEKTROTECHNIKUS TÁVOLÍTHATJA EL.

2.3.1 A burkolat eltávolítása

2.3.2.1 i-DT33P

1. Csavarja le a két rögzítőgombot (bekarikázva) a kijelző két oldalán a konzol leszereléséhez.

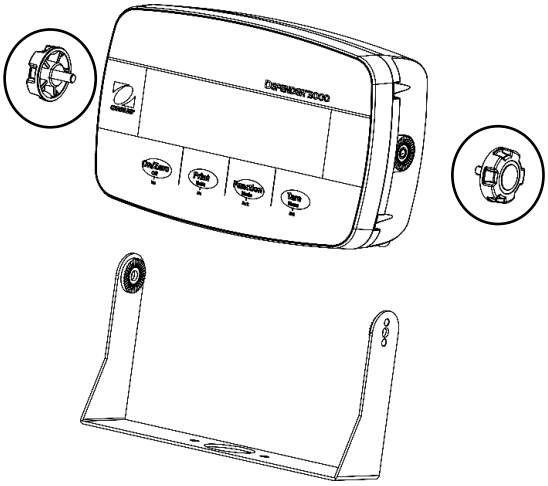

2. Távolítsa el az öt csavart (bekarikázva) a hátsó burkolatból.

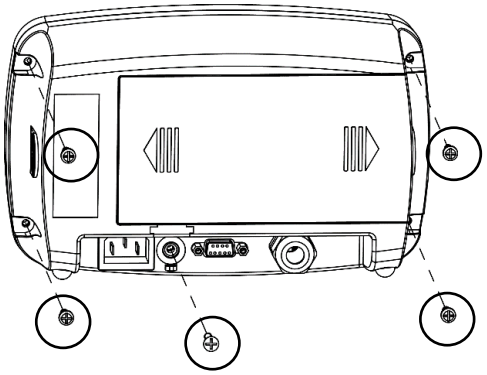

3. Távolítsa el a hátsó burkolatot.

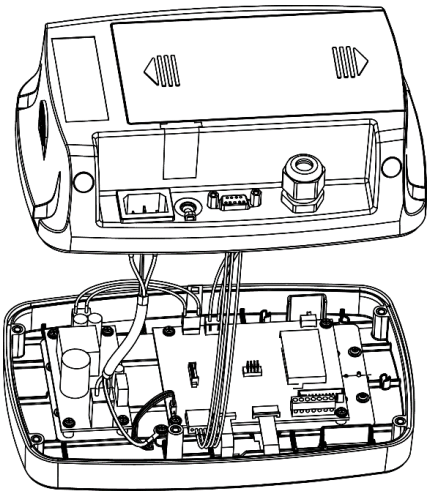

4. A belső csatlakozások létrehozásának befejezése után tegye vissza a burkolatot és húzza meg a csavarokat

   Megjegyzés: A csavarokat 1 Nm-es nyomatékkal kell meghúzni.

2.3.1.2 i-DT33P (savas akkumulátorral)

Az i-DT33P kijelző egyes régiókban beépített savas ólomakkumulátorral kerül forgalomba. A burkolat és az akkumulátor eltávolításához kövesse az alábbi utasításokat.

Megjegyzés: Ha az Ön kijelzője nem tartalmaz savas ólomakkumulátort, de szeretné tartozékként megvásárolni, kérjük, forduljon egy hivatalos OHAUS-forgalmazóhoz.

1. Távolítsa el az akkumulátorfedelet a nyíl irányában.

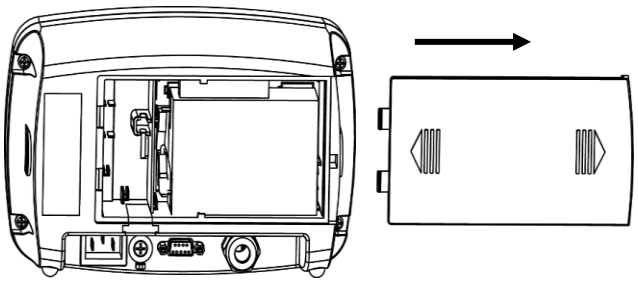

2. Vegye ki a savas ólomakkumulátort

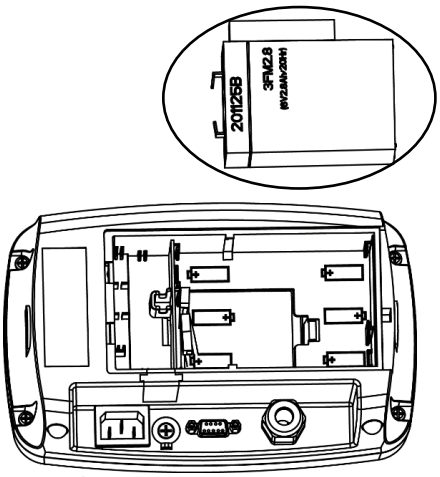

(bekarikázva).

3. Finoman nyomja a töltőfedél végét (bekarikázva) a nyíl irányába és vegye ki.

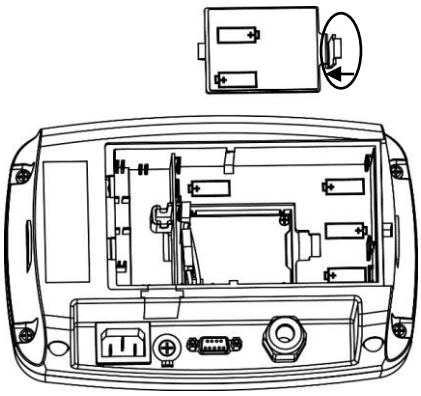

4. Távolítsa el a két csavart a töltőpanelről (bekarikázva), és vegye ki.

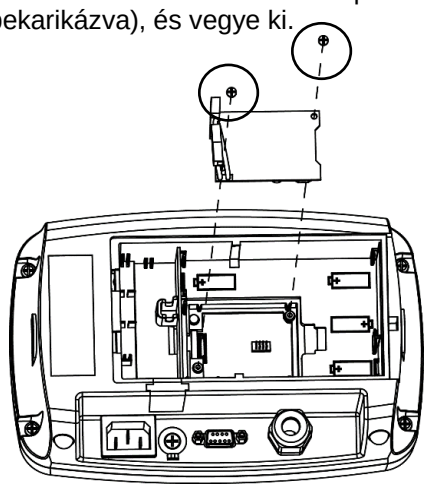

5. Távolítsa el az öt csavart (bekarikázva) a hátsó burkolatból.

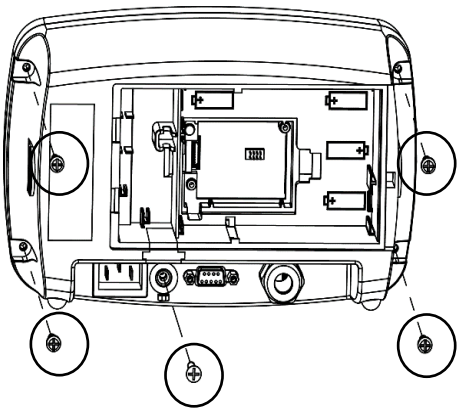

6. Távolítsa el a hátsó burkolatot.

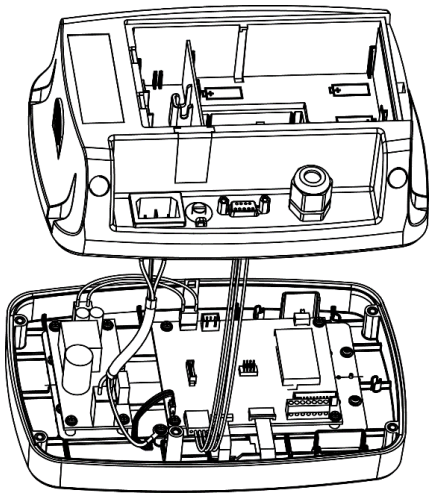

7. A belső csatlakozások létrehozásának befejezése után tegye vissza a hátsó burkolatot, húzza meg a csavarokat és helyezze vissza a savas ólomakkumulátort

Megjegyzés: A csavarokat 1 Nm-es nyomatékkal kell meghúzni.

2.3.1.3 i-DT33XW

1. Csavarja le a két rögzítőgombot (bekarikázva) a kijelző két oldalán a konzol leszereléséhez.

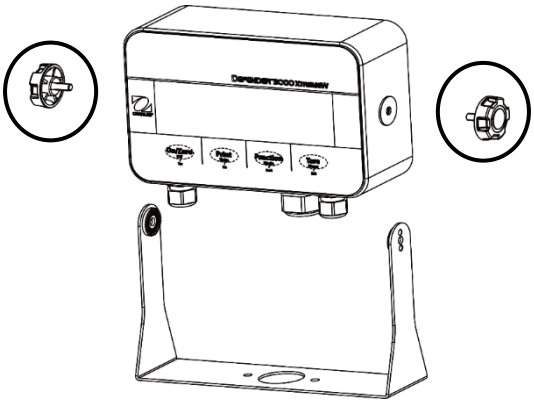

2. Távolítsa el a hat darab hatlapfejű csavart a kijelző hátsó burkolatából.

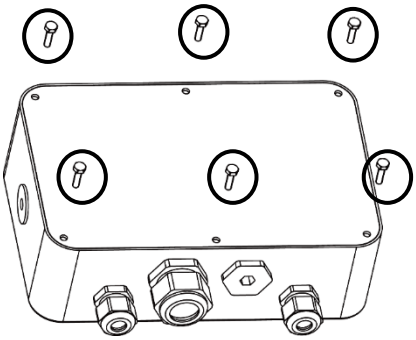

3. Távolítsa el a hátsó burkolatot.

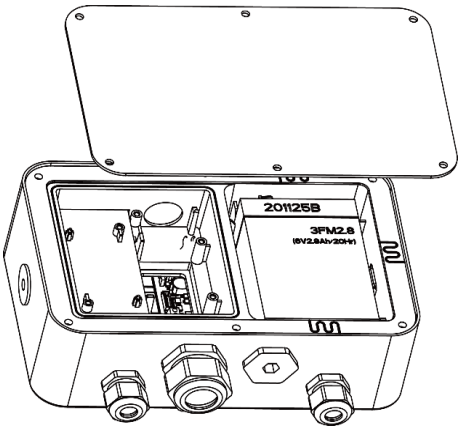

4. A belső csatlakozások létrehozásának befejezése után tegye vissza a burkolatot és a csavarokat

   Megjegyzés: A vízzáró tömítés biztosítása érdekében a csavarokat 2,5 Nm-es nyomatékkal kell meghúzni.

2.3.2 i-DT33P RS232 csatlakozás

Csatlakoztassa az opcionális RS232 kábelt az i-DT33P kijelző hátsó burkolatán található RS232 csatlakozóhoz. A tűkiosztást a 2-2. táblázat tartalmazza.

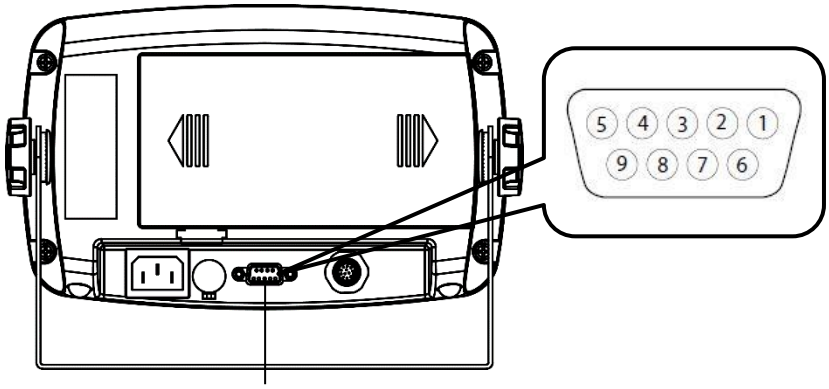

2-5. ábra i-DT33P RS232 csatlakozó

2-2. táblázat: RS232 tűkiosztás

Tű	Csatlakozás
1	N/C
2	TXD
3	RXD
4	N/C
5	GND
6	N/C
7	N/C
8	N/C
9	N/C

2.3.3 i-DT33XW RS232 csatlakozás

Az i-DT33XW modell esetében az RS232 csatlakozás létrehozásához:

1. Távolítsa el a hátsó burkolatot. A hátsó burkolat eltávolításával kapcsolatban lásd az **A burkolat eltávolítása** című részt.
2. Vegye ki az akkumulátort.
3. Lazítsa meg a kijelző alján lévő opcionális csatlakozóhoz tartozó kábelbevezető tömszelencét, és távolítsa el a rajta lévő dugót.
4. Vezesse át az opcionális RS232-es kábelt a csatlakozón, és csatlakoztassa az alaplapon található RS232-es sorkapocshoz.
5. Illessze a vízzáró tömítést a kábelhez, és nyomja be az opcionális csatlakozóhoz tartozó kábelbevezető tömszelencébe. A telepítés befejezéséhez húzza meg a vízzáró tömítéssel ellátott opcionális csatlakozóhoz tartozó kábelbevezető tömszelencét.

Megjegyzés: Kérjük, ellenőrizze a fent említett alkatrészeket az alábbi ábrán.

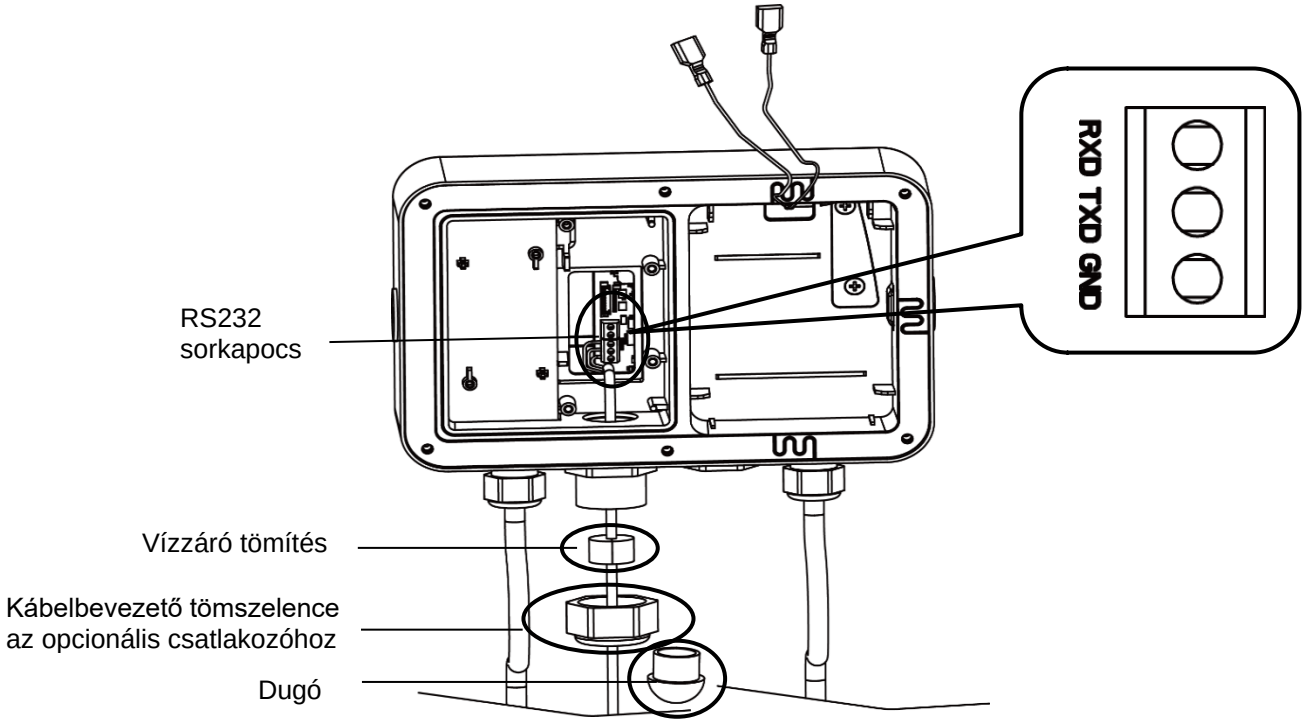

2-6. ábra: i-DT33XW RS232 csatlakozás

3. MENÜBEÁLLÍTÁSOK

A Felhasználói menü lehetővé teszi a mérleg beállításainak testreszabását.
Megjegyzés: további almenük (USB, Ethernet és Print2 menük az alábbi táblázatban) állhatnak rendelkezésre, amennyiben az interfész opciók telepítve vannak. A további beállítási információkért lásd az interfész felhasználói kézikönyvét.

3.1. Navigálás a menüben

3.1.1 Felhasználói menü (szegmensekben)

CAL	SETUP	READ	MODE	UNIT	ASZ3.2	PRINT	USB	ETHNET	PRINT2	LOCK	END
ZERO SPAN LINE GEO CTEST END	RESET CUNIT RANGE CAP1 GRAD1 CAP2 GRAD2 P.ZERO P.UNIT ATARE END	RESET STABLE ZERO FILTER AZT BLIGHT BCOLOR SCREEN A.OFF P.SAVER CEC END	RESET WEIGH COUNT CHECK TOTAL TABLE END	RESET kg g lb oz lb:oz t END	RESET BAUD PARITY STOP H.SHAKE ALT.P ALT.T ALT.2 END	RESET ASSIGN STABLE MODE TIME LINKTO C.SUM TEMP END	RESET BAUD PARITY STOP H.SHAKE ALT.P ALT.T ALT.2 END	RESET IP.Addr U.E.R. END	RESET ASSIGN STABLE MODE TIME LINKTO C.SUM TEMP END	RESET L.ALL L.OFF L.ZERO L.PRINT L.UNIT L.MODE L.MENU L.TARE END	

Megjegyzések:
Előfordulhat, hogy bizonyos üzemmódok/mértékegységek nem minden modellnél állnak rendelkezésre.
Amennyiben a FORGALOMBA HOZHATÓ lehetőség **BE** van kapcsolva (a biztonsági kapcsoló lezárt állásban van), a menübeállítások az alábbiak szerint módosulnak:

- A Kalibrálás funkció le van tiltva.
- A Nullázásitartomány-beállítás 2%-on van rögzítve.
- A Stabiltartomány-beállítás 1d értéken van rögzítve.
- Az Automatikus nullakövetés 0,5d értéken van rögzítve.
- A Szűrő és a Mértékegységek az aktuálisan beállított értéken vannak rögzítve.
- A Csak stabil lehetőség Be állapotban van rögzítve.
- Az Lb:oz mértékegység Ki állapotban van rögzítve.
- Az energiatakarékos üzemmód le van tiltva.

4. KARBANTARTÁS

VIGYÁZAT: TISZTÍTÁS ELŐTT VÁLASSZA LE AZ EGYSÉGET A TÁPELLÁTÁSRÓL.

4.1. Tisztítás

Az i-DT33P esetében a burkolat szükség esetén enyhe tisztítószerrel megnedvesített ruhával tisztítható.

Az i-DT33XW esetében a kijelző rozsdamentes acélból készült burkolatához használja a gyártó által jóváhagyott tisztítószereket, majd öblítse le vízzel. Alaposan szárítsa meg.

VESZÉLY: Áramütés veszélye. Tisztítás előtt válassza le a berendezést a tápellátásról. Ügyeljen arra, hogy ne kerüljön folyadék a műszer belsejébe.

Figyelem: Ne használjon oldószereket, erős vegyi anyagokat, ammóniát vagy súrolószereket.

5. MŰSZAKI ADATOK

5.1. Részletes műszaki leírás

A berendezések besorolása:

Csak beltéri használatra	
Tengerszint feletti magasság:	2 000 m
Üzemi hőmérséklet:	-10 °C–40 °C-ig
Páratartalom:	A maximális relatív páratartalom 31 °C-ig 80%, amely lineárisan csökken a 40 °C-on megengedett 50%-os relatív páratartalomig.
Elektromos tápellátás:	100–240 VAC～, 0,5 A, 50/60 Hz
Feszültségingadozások:	A hálózati tápfeszültség ingadozása a névleges feszültség legfeljebb ±10%-a lehet.
Túlfeszültség kategória (telepítési kategória):	II
Szennyezettségi fok:	2

5-1. táblázat: Részletes műszaki leírás

Kijelzőmodell	**i-DT33P**	**i-DT33XW**
Maximális megjelenített felbontás	1:30 000	
Maximálisan engedélyezett felbontás	1:10 000	
Maximális darabszámlálási felbontás	1:300 000	
Mérőcella gerjesztési feszültsége	5 VDC	
Mérőcella bemeneti érzékenysége	Legfeljebb 3 mV/V	
Tápellátás	9 VDC, 6 db szárazelem, C méret (R14); 6 VDC újratölthető akkumulátor; 100–240 VAC / 50–60 Hz belső tápellátás	6 VDC újratölthető akkumulátor; 100–240 VAC / 50–60 Hz belső tápellátás

6. MEGFELELŐSÉG

Az alábbi szabványoknak való megfelelést a terméken található vonatkozó jelölés jelzi.

Jelölés	Szabvány
CE	A termék megfelel a 2011/65/EU (RoHS), a 2014/30/EU (EMC), a 2014/35/EU (LVD) és a 2014/31/EU (NAWI) uniós irányelvek vonatkozó harmonizált szabványaiban foglalt előírásoknak. Az EU-megfelelőségi nyilatkozat online elérhető a www.ohaus.com/ce weboldalon.
UK CA	A termék megfelel az egyes veszélyes anyagok elektromos és elektronikus berendezésekben való alkalmazásának korlátozására vonatkozó 2012. évi rendeletnek, az Egyesült Királyság elektromágneses összeférhetőségről szóló 2016. évi rendeletének, az elektromos berendezésekről szóló 2016. évi (biztonsági) rendeletnek és a nem automatikus működésű mérlegekről szóló 2016. évi rendeletnek. Az Egyesült Királyságra vonatkozó megfelelőségi nyilatkozat online elérhető a www.ohaus.com/UK-declarations weboldalon.
	A termék megfelel a 2012/19/EU (WEEE) és a 2006/66/EK (elemek, akkumulátorok) uniós irányelvnek. Kérjük, hogy a terméket a helyi előírásoknak megfelelően, az elektromos és elektronikus berendezések számára kijelölt gyűjtőhelyen ártalmatlanítsa. Az Európára érvényes ártalmatlanítási utasításokért látogasson el a www.ohaus.com/weee weboldalra.
	EN 61326-1
C US MC173467	UL 61010-1 CAN/CSA-C22.2 No. 61010-1

ISED Canada megfelelőségi nyilatkozat:
CAN ICES-003(A) / NMB-003(A)

ISO 9001 regisztráció
A termék gyártásáért felelős kezelőrendszer ISO 9001 tanúsítvánnyal rendelkezik.

KORLÁTOZOTT JÓTÁLLÁS

Az OHAUS garanciát vállal termékei anyag- és a gyártási hibáira a szállítás dátumától kezdve a jótállási időtartamon belül. A jótállási időszak alatt az OHAUS minden hibásnak bizonyult alkatrészt ingyenesen megjavít vagy opcionálisan kicserél, feltéve, hogy a terméket visszaküldik az OHAUS számára előre fizetett szállítási költség mellett. Ez a garancia nem érvényes, ha a termék baleset vagy helytelen használat következtében sérült, ha radioaktív vagy maró anyagok érték, ha a belsejébe idegen anyag került, vagy ha a sérülés az OHAUS-tól eltérő szervizelés vagy módosítás eredménye. A megfelelően visszaküldött jótállási regisztrációs kártya helyett a jótállási idő a hivatalos kereskedő részére történő szállítás napján veszi kezdetét. Az OHAUS Corporation nem vállal más, kifejezett vagy hallgatólagos garanciát. Az OHAUS Corporation semmilyen következményes kárért nem vonható felelősségre.

Mivel a jótállásra vonatkozó jogszabályok államonként és országonként eltérőek, kérjük, további részletekért forduljon az OHAUS-hoz vagy a helyi OHAUS kereskedőhöz

Ohaus Corporation
7 Campus Drive
Suite 310
Parsippany, NJ 07054 USA
Tel: +1 (973) 377-9000
Fax: +1 (973) 944-7177
With offices worldwide / Con oficinas en todo el mundo / Avec des bureaux partoutdans le monde / MitBürosweltweit / Con uffici in tuttoilmondo / Com escritórios em todo o mundo / Med kontor över hela världen / Met vestigingen wereldwijd / Med kontorer over hele verden / Biura na całym świecie / S kancelářemi po celém světě / Irodákkal világszerte

www.ohaus.com

P/N 30696556 A © 2021 Ohaus Corporation, all rights reserved / todos los derechosreservados / tousdroitsréservés / alleRechtevorbehalten / tutti i dirittiriservati / todos os direitos reservados / Alla rättigheter förbehållna / alle rechten voorbehouden / alle rettigheder forbeholdes / wszelkie prawa zastrzeżone / všechna práva vyhrazena / Minden jog fenntartva